МЕБЕЛЬ ДЛЯ ОФИСА

БЕСТСЕЛЛЕРЫ 2017

ЮНИТЕКС

СОДЕРЖАНИЕ

1 О КОМПАНИИ
4 МЕБЕЛЬ ДЛЯ РУКОВОДИТЕЛЕЙ
122 МЕБЕЛЬ ДЛЯ ПЕРСОНАЛА
172 ОФИСНЫЕ КРЕСЛА И СТУЛЬЯ
206 ОФИСНЫЕ ПЕРЕГОРОДКИ
236 МЕБЕЛЬ ДЛЯ ПРИЕМНЫХ И ХОЛЛОВ
270 МЕТАЛЛИЧЕСКАЯ МЕБЕЛЬ И ОФИСНЫЕ АКСЕССУАРЫ
278 МЕБЕЛЬ ДЛЯ ГОСТИНИЦ
308 АЛФАВИТНЫЙ УКАЗАТЕЛЬ

ЮНИТЕКС – ЭТАЛОН КАЧЕСТВА!

В Ваших руках – каталог современной офисной мебели и воплощение передовых дизайнерских идей. Мы приглашаем Вас вместе с нами сделать шаг в будущее и создать лучшие условия для успешного развития Вашего бизнеса.

ЮНИТЕКС – ведущий российский производитель и поставщик всех видов офисной мебели. В состав ЮНИТЕКС входят развитая сеть салонов и Центров офисной мебели в Москве и регионах, четыре крупных предприятия по производству мебели, современные логистические центры, сервисные службы, собственные проектные бюро и дизайн-студии.

Более 20 лет мы формируем свой ассортимент, опираясь на изучение покупательского спроса, современной мебельной моды, пожеланий и вкусов наших Клиентов. На страницах нашего каталога представлены уникальные серии офисной мебели собственной разработки, зарекомендовавшие себя российские образцы и признанные во всем мире коллекции известных европейских брендов.

Мощное собственное производство позволяет нам выполнять заказы по оптимальным ценам в минимальные сроки. Отдельное направление всех предприятий компании – производство мебели по индивидуальным проектам.
Прямые контакты с надежными поставщиками из Европы и стран Азии дают нам возможность предлагать Вам самые выгодные цены на импортную мебель и включать эти модели в складскую программу.

Уровень качества офисной мебели собственного производства ЮНИТЕКС значительно выше среднеевропейского. Кроме того, мы предоставляем гарантию на весь наш товар, а контроль качества всей нашей продукции является обязательным. Компания ЮНИТЕКС гарантирует своим Клиентам и Партнерам доставку товара точно вовремя, профессиональную сборку и инсталляцию мебели. Сегодня мы с уверенностью можем говорить о том, что ЮНИТЕКС предоставляет лучший сервис в отрасли.

Более 90% наших заказчиков становятся постоянными Клиентами ЮНИТЕКС.
Присоединяйтесь, мы будем рады!

Александр Комаров
Генеральный директор

ЮНИТЕКС
мебель для офиса

О КОМПАНИИ

Компания ЮНИТЕКС была основана в 1992 году. За годы непрерывного развития мы стали одним из самых надежных и авторитетных производителей и поставщиков офисной мебели в России.

Клиенты Компании – это лидеры российского и зарубежного бизнеса: многопрофильные холдинги, государственные компании и структуры, банки, университеты и гостиничные комплексы.

Создание офисов «под ключ», от идеи до интерьера, экономит время наших заказчиков, помогая создавать продуктивную среду для развития успешного бизнеса.

ДЛЯ НАШИХ КЛИЕНТОВ

✓ Сеть удобно расположенных салонов в Москве, представительства и фирменные салоны на большей части России, развитая дилерская сеть.

✓ 50 000 наименований продукции мебели для офиса: кабинеты для руководителей, мебель для персонала, офисные кресла и стулья, мягкая мебель, офисные перегородки, мебель для гостиниц, а также изготовление нестандартной мебели.

✓ Гибкая система скидок и условий оплаты, специальная программа для архитекторов и дизайнеров.

✓ Услуги: выезд менеджера и дизайнера к Клиенту, компьютерный дизайн-проект, рассылка каталога офисной мебели.

✓ Услуги дизайн-студии: разработка дизайнерских проектов офисов, выполнение ремонтных работ.

✓ Профессиональный сервис: собственный логистический центр, автомобильный парк, доставка со склада и сборка мебели в удобное для Вас время, штат профессиональных сборщиков, послепродажное обслуживание, гарантия до 10 лет.

- Более 200 российских и зарубежных коллекций.
- Уникальный ассортимент: от классики до модерна, от отечественных серий до эксклюзивных коллекций из Европы.
- Современные качественные материалы.
- Множество цветов и стилей.
- Высокое качество продукции.

МЕБЕЛЬ ДЛЯ РУКОВОДИТЕЛЕЙ

6 COSMO

30 ПАТРИОТ

54 V2

78 X9

102 THE ELEMENT

120 ALEMAN

10 MARK

34 МАСТЕР

58 КОМПАКТ

82 BRIX

106 VANITY

14 REVENTON

38 БОРН

62 T45

86 EKO

110 ISIXTY

18 VITO

42 ДУГЛАС

66 MOST

90 VENUS

114 ART&MOBLE

22 ПРЕМЬЕР

46 МИСТЕР

70 X7

94 ORION

116 ARCADIA

26 ПРЕСТИЖ

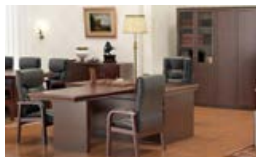
50 ГАМИЛЬТОН

74 X10

98 AR.TU

118 SUPREMA

COSMO

Главное достоинство «Cosmo» — это сочетание классического стиля, высокого качества и приемлемой цены.

СТИЛЬ

МДФ-профиль и декоративные вставки серебристого цвета, визуально отделяющие опоры стола от столешниц, придают кабинету современный внешний облик.

ЭКОНОМИЧНОСТЬ

Кабинет современного руководителя с массивными столешницами толщиной 75 мм, выполненными с использованием МДФ-профилей в цвет мебели по отличной цене.

ФУНКЦИОНАЛЬНОСТЬ

Высота шкафной группы 220 см при ширине 90 см с полками толщиной 25 мм, придающими дополнительную жесткость конструкции.

КОМПОНОВКА ОФИСНОГО ПОМЕЩЕНИЯ

СОСТАВ КОМПОЗИЦИИ

• стол руководителя (180x85x75)	КС 111 ВН	1 шт.
• тумба выкатная 3-ящичная с центральным замком (46,2x50x63,3)	КС 213 ВН	1 шт.
• тумба для оргтехники (120x50x60,2)	КС 262 ВН	1 шт.
• шкаф для документов со стеклянными тонированными дверями в рамке (90,2x44,2x221)	КС 306 ВН	2 шт.
• шкаф одежды узкий (60,2x44,2x221)	КС 799 ВН	1 шт.

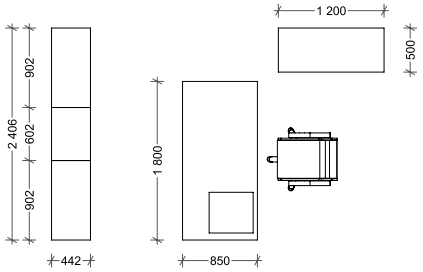

ТЕХНИЧЕСКИЕ ХАРАКТЕРИСТИКИ

- **Производство:** ЮНИТЕКС, Россия.
- **Материал:** ламинированная ДСП, декоративные профили из МДФ; кромка – ПВХ толщиной 2 мм и 0,4 мм.
- **Толщина:** столешницы – 75 мм с использованием МДФ-профилей по продольным сторонам, каркасы столов – 50 мм; каркасы тумб и шкафов – 16 мм; топы и полки шкафов, тумб – 25 мм.
- **Особенности:** столы с декоративными проставками серебристого цвета между столешницей и боковинами в цвет лицевой фурнитуры, утолщение столешниц МДФ- профилем полукруглого сечения.
Шкафы увеличенной высоты.

МОДЕЛЬНЫЙ РЯД

Расширенный ассортимент серии – на сайте UNITEX.ru

СТОЛЫ

стол руководителя

160x85x75 **КС 110 ВН**
180x85x75 **КС 111 ВН**
200x90x75 **КС 131 ВН**

стол для переговоров

220x100x75 **КС 136 ВН**

стол журнальный

120x60x45 **КС 199 ВН**
60x60x45 **КС 198 ВН**

БРИФИНГ-ПРИСТАВКИ И ТУМБЫ

КС 106 ВН / КС 107 ВН
брифинг-приставка

80x70x75/130x75x75

КС 213 ВН
тумба выкатная, 3-ящичная, с центральным замком

46,2x50x63,3

КС 262 ВН
тумба для оргтехники

120x50x60,2

КС 261 ВН
тумба для оргтехники

90x50x63,3

ШКАФЫ

КС 303 ВН
шкаф для докуметов полузакрытый

90,2x44,2x221

КС 305 ВН
шкаф для документов, прозрачное стекло

90,2x44,2x221

КС 306 ВН
шкаф для документов, тонированное стекло в рамке

90,2x44,2x221

КС 307 ВН
шкаф для документов закрытый

90,2x44,2x221

КС 790 ВН
шкаф для одежды высокий

90,2x44,2x221

КС 799 ВН
шкаф для одежды узкий

60,2x44,2x221

КС 301 ВН
шкаф для документов средний, тонированное стекло в рамке

90,2x44,2x137,8

КС 302 ВН
шкаф для документов средний, прозрачное стекло

90,2x44,2x137,8

ЦВЕТА

Венге Виктория

РЕКОМЕНДУЕМ

кресло
АПОЛЛО

см. раздел каталога «Офисные кресла и стулья», стр. 174

MARK

Современный классический кабинет бизнес-уровня с элементами из массива дерева.

СТАТУС

Все фасадные элементы изделий кабинета MARK облицованы массивом твердолиственных пород древесины, придающим кабинету дорогой статусный внешний вид.

ГЕОМЕТРИЯ

Выверенную геометрию кабинета MARK подчеркивают ручки и обрамление стеклянных дверей шкафов, выполненные из массива древесины.

ФУНКЦИОНАЛЬНОСТЬ

В ассортименте присутствуют несколько линеек столов для руководителей — с прямоугольной и эргономичной формами столешниц, а также модели столов на опорных тумбах. Большое разнообразие переговорных столов.

КОМПОНОВКА ОФИСНОГО ПОМЕЩЕНИЯ

СОСТАВ КОМПОЗИЦИИ

• стол руководителя (200x90x76)	МК 131	1 шт.
• брифинг-приставка (130x70x76)	МК 107	1 шт.
• тумба выкатная с центральным замком (45x51x66)	МК 213	1 шт.
• тумба для оргтехники (110x51x66)	МК 262	1 шт.
• шкаф комбинированный (180,8x40,4x211)	МК 360	1 шт.

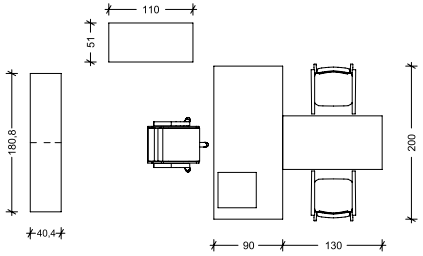

ТЕХНИЧЕСКИЕ ХАРАКТЕРИСТИКИ

- **Производство:** ЮНИТЕКС, Россия.
- **Материал:** пластик HPL, ЛДСтП EGGER, массив твердолиственных пород древесины.
- **Толщина:** столешниц столов для руководителей, брифинг-приставок, переговорных столов – 52 мм; боковых опор столов и брифинг-приставок – 80 мм; топов всех видов тумб и шкафов низкого и среднего уровней – 26 мм; каркасов шкафов, за исключением полок; каркасов и фасадов тумб; дверей шкафов и тумб – 16 мм; жестко зафиксированных полок шкафов – 25 мм.
- **Особенности:**
  - Все фасадные элементы изделий обложены массивом твердолиственных пород древесины толщиной 10 мм, придающим кабинету более дорогой статусный внешний вид.
  - Все рабочие горизонтальные поверхности столов, приставных элементов, брифинг-приставок, подверженные повышенному износу, облицовываются высококачественным пластиком HPL в цвет ЛДСтП, повышающим прочностные характеристики лицевого покрытия.
  - Выверенную геометрию подчеркивают ручки, выполненные из массива древесины, используемые на всех видах шкафов и тумб кабинета. Стеклянные двери также исполнены в рамке из массива древесины, а с торцевой стороны рамки предусмотрена ручка, расположенная вдоль всей ширины дверцы, выполненная также из массива.

МОДЕЛЬНЫЙ РЯД

Расширенный ассортимент серии – на сайте UNITEX.ru

СТОЛЫ И БРИФИНГ-ПРИСТАВКИ

стол руководителя

160x80x76 **МК 110**
180x90x76 **МК 111**
200x90x76 **МК 131**

стол руководителя эргономичный

180x110x76 **МК 121**
200x110x76 **МК 141**

стол руководителя на опорной тумбе

205x180x76 **МК 136**
225x180x76 **МК 138**

брифинг-приставка

90x70x76 **МК 106**
130x70x76 **МК 107**

СТОЛЫ ДЛЯ ПЕРЕГОВОРОВ И ЖУРНАЛЬНЫЕ

стол для переговоров

220x110x76 **МК 153**
280x110x76 **МК 154**

стол для переговоров составной

240x120x76 **МК 151**

секция стола для переговоров

130x120x76 **МК 152**

стол журнальный

70x70x45 **МК 198**

ТУМБЫ И ШКАФЫ

МК 213
тумба выкатная с центральным замком

45x51x66

МК 262
тумба для оргтехники

110x51x66

МК 311
шкаф для документов низкий закрытый

90,4x40,4x85

МК 306
шкаф для документов низкий закрытый

180,4x40,4x85

МК 312
шкаф для документов средний со стеклянными дверями

90,4x40,4x127

МК 323
шкаф для документов средний со стеклянными дверями

180,4x40,4x127

МК 343
шкаф для документов со стеклянными дверями

90,8x40,4x211

МК 358
шкаф комбинированный

150,8x40,4x211

МК 360
шкаф комбинированный

180,8x40,4x211

МК 361
шкаф комбинированный

240,8x40,4x211

МК 390
шкаф комбинированный

300,8x40,4x211

МК 377
шкаф комбинированный

210,8x40,4x211

МК 170
трибуна закрытая

85x67x125

ЦВЕТА

Дуб альпийский

Орех Тоскана

РЕКОМЕНДУЕМ

кресло
ИМПЕРИЯ

см. раздел каталога «Офисные кресла и стулья», стр. 180

REVENTON

Светлый и благородный REVENTON – кабинет для руководителей нового поколения.

ДИЗАЙН

Необычная форма стола с асимметричной L–образной опорой и стильная декоративная алюминиевая кромка.

ПРАКТИЧНОСТЬ

Использование металлических рам в конструкции столов в сочетании с небольшой толщиной столешниц создает ощущение легкости.

УНИКАЛЬНОСТЬ

Особое тиснение под натуральный шпон в декоре «зебрано песочный» создает тактильно приятную поверхность стола.

Состав композиции на стр. 16

КОМПОНОВКА ОФИСНОГО ПОМЕЩЕНИЯ

СОСТАВ КОМПОЗИЦИИ (фото на стр. 15)

• стол руководителя с боковой брифинг-приставкой правой (200x180x76)	ME 139	1 шт.
• тумба выкатная с доводчиками (50x50x59)	ME 213	1 шт.
• шкаф комбинированный (закрытый-стекло-одежда) (274x46x196)	ME 375	1 шт.

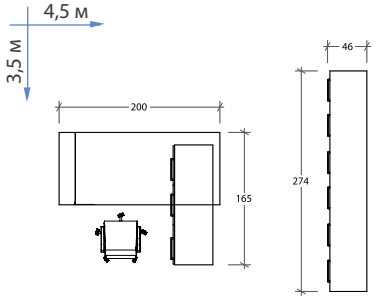

ТЕХНИЧЕСКИЕ ХАРАКТЕРИСТИКИ

- **Производство:** ЮНИТЕКС, Россия.
- **Материал:** ламинированная ДСП, кромка ПВХ – 0,4 мм, 2 мм.
- **Толщина:** столешницы – 25 мм на металлической раме; опоры – 41 мм; лицевая панель столов – 16 мм; каркасы и фасады тумб – 16 мм; каркасы шкафов – 18 мм; двери, топы и декоративные боковины – 16 мм.
- **Особенности:** амортизаторы Silent System – встроенное демпфирование систем выдвижения.

ЦВЕТА

Дуб темный

Зебрано песочный

СТЕКЛО (в шкафах)

Матовое, серый сатин

МОДЕЛЬНЫЙ РЯД

Расширенный ассортимент серии – на сайте UNITEX.ru

СТОЛЫ

стол руководителя (левый, правый)

200x90x76* **ME 131**
180x90x76 **ME 130**

стол руководителя с боковой брифинг-приставкой

200x180x76
левый **ME 138**
правый **ME 139**
180x180x76
левый **ME 136**
правый **ME 137**

стол для переговоров

200x100x76 **ME 120**

БРИФИНГ-ПРИСТАВКА И ТУМБЫ

ME 0426
брифинг-приставка фронтальная

120x70x76

ME 213
тумба выкатная с доводчиками

50x50x59

ME 262
тумба для оргтехники

149x50x59

ШКАФЫ

ME 344
шкаф для документов со стеклянными дверями

94x46x196

ME 381
шкаф для документов со стеклянными дверями

274x46x196

ME 342
шкаф для одежды

94x46x196

ME 374
шкаф комбинированный (закр.-стекло-закр.)

274x46x196

ME 375
шкаф комбинированный (закр.-стекло-одежда)

274x46x196

ME 357
шкаф комбинированный (стекло-одежда)

184x46x196

*Здесь и далее размеры указаны в сантиметрах.

РЕКОМЕНДУЕМ

кресло
ТОРИНО

см. раздел каталога «Офисные кресла и стулья», стр. 182

VITO

Идеальное решение для комплексного оснащения офиса и дизайн, производящий впечатление.

Состав композиции на стр. 20

ДИЗАЙН

Два популярных европейских декора создают удачную визуальную комбинацию, которая в сочетании с конструктивностью форм делает дизайн эксклюзивным.

ИННОВАЦИИ

Двери-купе в шкафных группах и уникальная конструкция столов, придающая кабинету визуальную легкость.

ФУНКЦИОНАЛЬНОСТЬ

Кабинет VITO и мебель для персонала PROFIQUADRO – идеальный тандем для комплексного оснащения офиса.

КОМПОНОВКА ОФИСНОГО ПОМЕЩЕНИЯ

СОСТАВ КОМПОЗИЦИИ (фото на стр. 18)

• стол руководителя эргономичный с экраном, на опорной тумбе, левый (206x180x76)	ВТ 138-2 БН	1 шт.
• шкаф-купе комбинированный высокий, одежда-документы-документы (264x44x189)	ВТ 380 БН	1 шт.
• шкаф-купе для документов низкий, 2 секции (176x44x100)	ВТ 306 БН	2 шт.

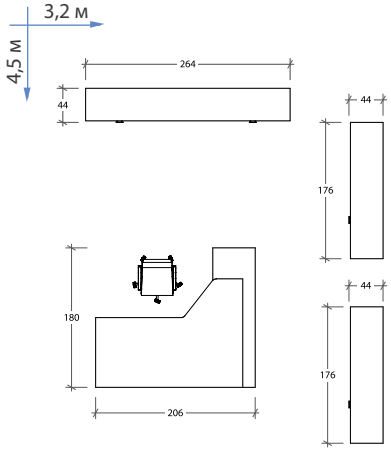

ТЕХНИЧЕСКИЕ ХАРАКТЕРИСТИКИ

- **Производство:** ЮНИТЕКС, Россия.
- **Материал:** ламинированная ДСП.
- **Толщина:** декор «орех ногаро» – 18 мм; декор «белый премиум»; боковые опоры столов – 36 мм, каркасы – 18 мм.
- **Особенности:** двери-купе, возможность выбора прямой или эргономичной столешницы, встроенные кабель-каналы.

МОДЕЛЬНЫЙ РЯД

Расширенный ассортимент серии – на сайте UNITEX.ru

СТОЛЫ

стол руководителя прямой

180x90x76 **ВТ 112 БН**

стол прямой с экраном, на опорной тумбе с ящиками

206x180x76 левый / правый **ВТ 137 БН**

стол эргономичный, на опорной тумбе с ящиками

206x180x76
левый **ВТ 138 БН**
правый **ВТ 139 БН**
без экрана
левый **ВТ 138-1 БН**
правый **ВТ 139-1 БН**

стол для переговоров

120x120x76 **ВТ 121 БН**
240x120x76 **ВТ 120 БН**
360x120x76 **ВТ 122 БН**

стол для переговоров с кабель-каналом

120x120x76 **ВТ 124 БН**
240x120x76 **ВТ 123 БН**
360x120x76 **ВТ 125 БН**

стол журнальный

120x60x45 **ВТ 199 БН**

БРИФИНГ-ПРИСТАВКА И ТУМБА

ВТ 0426 БН
брифинг-приставка фронтальная

120x70x76

ВТ 214 БН
тумба выкатная, 3 ящика с доводчиками и центральным замком

42x53x63

ШКАФЫ

ВТ 306 БН
шкаф-купе для документов низкий, 2 секции

176x44x100

ВТ 362 БН
шкаф-купе для документов высокий, 2 секции

176x44x189

ВТ 380 БН
шкаф-купе комбинированный высокий, одежда-документы-документы

264x44x189

ВТ 366 БН
стеллаж высокий, 2 секции

176x44x189

ЦВЕТА

Столешницы, фасады, задняя стенка шкафов

Орех ногаро

Каркасы шкафов, опоры столов и тумб

Белый премиум

РЕКОМЕНДУЕМ

кресло
АПОЛЛО

см. раздел каталога «Офисные кресла и стулья», стр. 174

ПРЕМЬЕР

Модный кабинет с новыми дизайнерскими элементами.
Инновационная модель, получившая широкую популярность.

ИННОВАЦИИ

Оригинальные металлические кронштейны крепления столешницы и элегантные опоры брифинга.

ЭКОНОМИЧНОСТЬ

Отличная цена за качество наивысшего уровня и европейский дизайн.

РАЗНООБРАЗИЕ

Широкий модельный ряд шкафов и столов для переговоров позволит создать неповторимый интерьер.

КОМПОНОВКА ОФИСНОГО ПОМЕЩЕНИЯ

СОСТАВ КОМПОЗИЦИИ

• шкаф для одежды (96x46x198)	ПР 342	1 шт.
• шкаф для документов со стеклянными дверями (96x46x198)	ПР 343	1 шт.
• стол руководителя (180x94x76)	ПР 0111	1 шт.
• тумба выкатная 3-ящичная (с доводчиками) с центральным замком (42x53x60)	ПР 214	1 шт.
• тумба для оргтехники левая/правая (122x55x65)	ПР 264	1 шт.

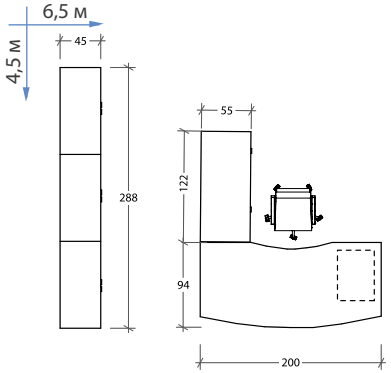

ТЕХНИЧЕСКИЕ ХАРАКТЕРИСТИКИ

- **Производство:** ЮНИТЕКС, Россия.
- **Материал:** ламинированная ДСП, кромка – ПВХ 0,4 мм, 2 мм.
- **Толщина:** столешницы, каркасы столов – 50 мм; каркасы тумб и шкафов – 18 мм; топы и декоративные панели шкафов и тумб – 25 мм.
- **Особенности:** металлические кронштейны столешниц; металлические опоры брифинг-приставки и столов переговоров.

МОДЕЛЬНЫЙ РЯД

Расширенный ассортимент серии – на сайте UNITEX.ru

СТОЛЫ

стол рабочий

180x94x76 **ПР 0111**
200x104x76 **ПР 0131**

стол для переговоров

210x105x76 **ПР 120**
105x105x76 **ПР 121**

стол для переговоров

240x110x76 **ПР 153**
206x103x76 **ПР 136**

СТОЛЫ

ПР 154
стол для переговоров

240x117x76

ПР 189
стол для переговоров

110x110x76

ПР 199
стол журнальный

120x60x45

БРИФИНГ-ПРИСТАВКИ И ТУМБЫ

ПР 0426
брифинг-приставка

120x80x76

ПР 214
тумба с доводчиками и центральным замком

42x53x60

ПР 264
тумба для оргтехники с доводчиками

122x55x65

ШКАФЫ

ПР 306
шкаф для документов низкий закрытый

186x46x83

ПР 338
шкаф средний комбинированный

276x46x121

ПР 342
гардероб

96x46x198

ПР 360
шкаф для документов со стеклянными дверями

186x46x198

ПР 378
шкаф для документов со стеклянными дверями

276x46x198

ПР 376
шкаф комбинированный

276x46x198

ЦВЕТА

Венге

СТЕКЛО (в шкафах)

Тонированное в массе, серое

Каркас шкафов

Серый

РЕКОМЕНДУЕМ

кресло
ТОРИНО

см. раздел каталога «Офисные кресла и стулья», стр. 182

ПРЕСТИЖ

Презентабельный внешний вид.
Солидная столешница и 75 вариантов шкафов.

ДИЗАЙН

Классический дизайн кабинета выполнен в современных европейских традициях.

ДЕТАЛИ

Отделка кромок рабочих столов и необычные угловые вставки обеспечивают плавные переходы между поверхностями, придавая интерьеру ощущение целостности.

ПРАКТИЧНОСТЬ

Различные комбинации рабочих и приставных столов, решений для переговорных и шкафов позволяют продумать эргономику рабочего пространства до мелочей.

Состав композиции на стр. 28

КОМПОНОВКА ОФИСНОГО ПОМЕЩЕНИЯ

СОСТАВ КОМПОЗИЦИИ (фото на стр. 27)

• стол рабочий (170x90x75)	ТЖ 112	1 шт.
• брифинг-приставка (150x70x68)	ТЖ 105	1 шт.
• тумба выкатная (42x54x59)	ТЖ 214	1 шт.
• тумба для оргтехники (120x52x67)	ТЖ 205	1 шт.
• шкаф комбинированный средний (220x46x136)	исп. 28	1 шт.
• шкаф комбинированный (220x46x203)	исп. 41	1 шт.
• стол для переговоров (110x110x75)	ТЖ 189	1 шт.

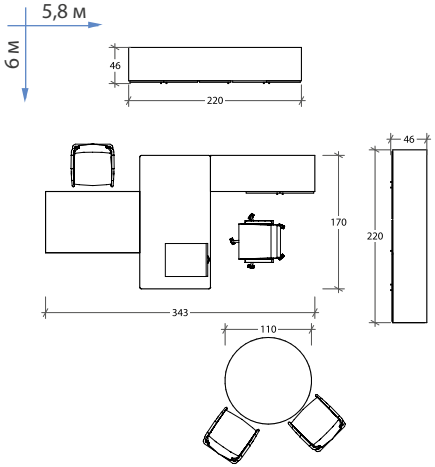

ТЕХНИЧЕСКИЕ ХАРАКТЕРИСТИКИ

- **Производство:** ЮНИТЕКС, Россия.
- **Материал:** ламинированная ДСП.
- **Толщина:** плиты – 18 мм, 25 мм.
- **Особенности:** отделка декоративным скругленным профилем из МДФ (толщина профиля на столешнице – 50 мм) с угловыми вставками черного цвета, большой ассортимент шкафов (75 исполнений).

МОДЕЛЬНЫЙ РЯД

Расширенный ассортимент серии – на сайте UNITEX.ru

СТОЛЫ

стол рабочий

170x90x75 **ТЖ 112**
210x90x75 **ТЖ 113**

стол для переговоров

206x103x75 **ТЖ 136**
240x110x75 **ТЖ 153**

стол для переговоров

240x110x75 **ТЖ 120**

стол приставной

150x70x68 **ТЖ 105**
100x70x68 **ТЖ 106**

МОДУЛИ СТОЛА ДЛЯ ПЕРЕГОВОРОВ

ТЖ 476
угловой элемент

83x83x75

ТЖ 475
секция

120x78x75

ТУМБЫ

ТЖ 214
тумба выкатная
с доводчиками

42x54x59

ТЖ 205
тумба
для оргтехники

120x52x67

ТЖ 380
тумба
для холодильника

55x55x75 (45x44x66)

ШКАФЫ

исполнение 07

175x46x75

исполнение 28

220x46x136

исполнение 30

89x46x203

исполнение 35

89x46x203

исполнение 45

89x46x203

исполнение 52

175x46x203

ЦВЕТ

Итальянский орех

СТЕКЛО (в шкафах)

Тонированное в массе
под бронзу

РЕКОМЕНДУЕМ

кресло
АТЛАНТ W

см. раздел каталога
«Офисные кресла и стулья»,
стр. 178

ПАТРИОТ

Классические формы подчеркивают солидность
и идеально подходят для небольших офисов.

Состав композиции на стр. 32

ДИЗАЙН

Современные тенденции, отраженные в дизайне, лаконичность прямоугольных форм и насыщенные древесные оттенки задают решительный тон и настраивают на результат.

ИННОВАЦИИ

Благодаря металлическим элементам отделки приподнятая столешница рабочего стола кажется парящей в воздухе.

ЭКОНОМИЧНОСТЬ

Оптимальное сочетание цены и качества делает достойный кабинет доступным за разумные деньги.

КОМПОНОВКА ОФИСНОГО ПОМЕЩЕНИЯ

СОСТАВ КОМПОЗИЦИИ (фото на стр. 30)

• стол рабочий (180x90x75)	ПТ 758	1 шт.
• брифинг-приставка (140x70x72)	ПТ 446	1 шт.
• тумба выкатная (42x52x60)	ПТ 213	1 шт.
• тумба для оргтехники (120x53x63)	ПТ 262	1 шт.
• шкаф для документов со стеклянными дверями (90x46x197)	ПТ 983	1 шт.
• гардероб (90x46x197)	ПТ 790	1 шт.

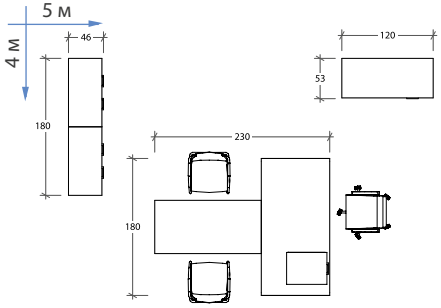

ТЕХНИЧЕСКИЕ ХАРАКТЕРИСТИКИ

- **Производство:** ЮНИТЕКС, Россия.
- **Материал:** ламинированная ДСП, кромка ПВХ 0,4 мм, 2 мм.
- **Толщина:** столешницы, опоры столов, крышки тумб, топы шкафов – 32 мм; остальные элементы – 18 мм.
- **Особенности:** разнообразие вариантов компоновки, декоративные элементы в цвете «матовый хром».

МОДЕЛЬНЫЙ РЯД

Расширенный ассортимент серии – на сайте UNITEX.ru

СТОЛЫ

стол рабочий

180x90x75 **ПТ 758**
160x80x75 **ПТ 757**

стол для переговоров

240x110x75 **ПТ 153**
206x103x75 **ПТ 136**

стол для переговоров

200x100x75 **ПТ 783**
350x110x75 **ПТ 782**

БРИФИНГ-ПРИСТАВКИ И ТУМБЫ

ПТ 445 / ПТ 446 / ПТ 447
брифинг-приставка

80/140/120x70x72

ПТ 767
брифинг боковой на опорной тумбе

120x60x75

ПТ 213
тумба выкатная

42x52x60

ПТ 262
тумба для оргтехники

120x53x63

ШКАФЫ

ПТ 745
стеллаж высокий

90x46x197

ПТ 0782
шкаф для документов полузакрытый

90x46x197

ПТ 0783
шкаф для документов, стекло в рамке

90x46x197

ПТ 799
шкаф для одежды узкий

60x46x197

ПТ 790
шкаф для одежды

90x46x197

ПТ 780
шкаф для документов, стекло в рамке

90x46x197

ПТ 730
стеллаж средний

90x46x120

ПТ 752
шкаф для документов низкий закрытый

90x46x82

ЦВЕТА

Миланский орех

Сакура

СТЕКЛО (в шкафах)

Прозрачное

РЕКОМЕНДУЕМ

кресло
ОЛИМП

см. раздел каталога «Офисные кресла и стулья», стр. 181

МАСТЕР

Классический деловой стиль как сочетание верности традициям и свежести оригинальных идей.

Состав композиции на стр. 36

ДИЗАЙН

Аристократичный кабинет, выполненный в строгом классическом стиле. Фасады шкафов отделаны накладками из натурального дерева, тонированные стекла на дверцах заключены в рамы.

ЭРГОНОМИЧНОСТЬ

Столы для переговоров почти не имеют острых углов, что располагает к созданию оптимальной рабочей атмосферы.

ГАРМОНИЧНОСТЬ

Массивные столешницы идеально сочетаются с высокими шкафами, укомплектованными оригинальными изогнутыми дверными ручками.

КОМПОНОВКА ОФИСНОГО ПОМЕЩЕНИЯ

СОСТАВ КОМПОЗИЦИИ (фото на стр. 34)

• стол руководителя (180x94x75)	МТ 111	1 шт.
• стол приставной (120x84x70)	МТ 105	1 шт.
• тумба 3-ящичная (с доводчиками) с центральным замком (42x53x60)	МТ 214	1 шт.
• тумба для оргтехники (120x56x67)	МТ 262	1 шт.
• шкаф для одежды (90x45x208)	МТ 311	1 шт.
• шкаф книжный со стеклянными дверями в раме (90x45x208)	МТ 379	1 шт.
• шкаф для документов закрытый (90x45x208)	МТ 318	1 шт.
• комплект боковин декоративных – 2 шт. (203x45x1,8)	МТ 664	1 шт.
• топ (276x46x4,5)	МТ 667	1 шт.
• стол для переговоров круглый (110x110x75)	МТ 189	1 шт.

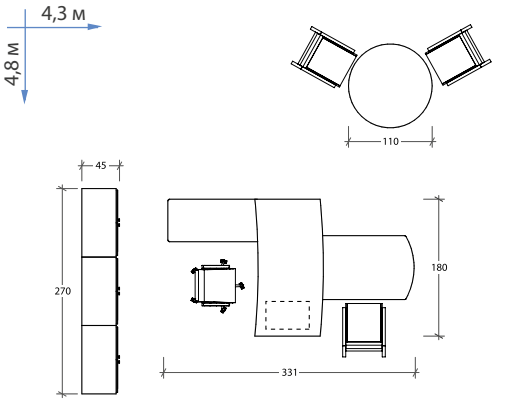

ТЕХНИЧЕСКИЕ ХАРАКТЕРИСТИКИ

- **Производство:** ЮНИТЕКС, Россия.
- **Материал:** ламинированная ДСП; кромка ПВХ 2,0 мм.
- **Цвет:** темный орех.
- **Толщина:** столешниц, боковин столов, боковин тумбы для оргтехники, топов шкафов и тумбы для оргтехники – 44 мм; крышки тумбы выкатной – 22 мм; каркасов шкафов и тумб, фасадов, декоративных боковин – 18 мм.
- **Особенности:** врезной кант из ПВХ с фасонным профилем на столешницах, крышках и топах; декоративные накладки из МДФ на дверях шкафов.

МОДЕЛЬНЫЙ РЯД

Расширенный ассортимент серии – на сайте UNITEX.ru

СТОЛЫ

стол рабочий

180x94x75 **МТ 111**
200x94x75 **МТ 131**

стол приставной

120x84x70 **МТ 105**

стол для переговоров

206x103x75 **МТ 156**
240x110x75 **МТ 151**

СЕКЦИЯ

МТ 460
секция стола для переговоров

100x110x75

БРИФИНГ-ПРИСТАВКИ И ТУМБЫ

МТ 488/489
брифинг-приставка левая/правая

100x120x75

МТ 214
тумба, 3 ящика с доводчиками и центральным замком

42x53x60

МТ 262
тумба для оргтехники

120x56x67

МТ 385
тумба для холодильника

90x45x75 (42x40,5x54)

ШКАФЫ

МТ 318
шкаф для документов закрытый

90x45x208

МТ 379
шкаф книжный со стекл. дверями в рамке

90x45x208

МТ 311
гардероб

90x45x208

МТ 664
комплект декоративных боковин, 2 шт.

203x45x1,8

ЭЛЕМЕНТЫ ДЛЯ ШКАФОВ

топы

98x46x4,5 **МТ 665**
186x46x4,5 **МТ 666**
276x46x4,5 **МТ 667**

ЦВЕТ

Темный орех

СТЕКЛО (в шкафах)

Тонированное в массе под бронзу

РЕКОМЕНДУЕМ

кресло
АТЛАНТ W

см. раздел каталога «Офисные кресла и стулья», стр. 178

БОРН

Кабинет, где все под рукой.

 Состав композиции на стр. 40

РАЗНООБРАЗИЕ

В составе серии БОРН представлены модели рабочих столов и столов для переговоров всевозможных размеров и конфигураций, а также шкафы и тумбы в различных вариациях.

ГАРМОНИЧНОСТЬ

Дизайн кабинета удачно сочетает в себе модернистские черты с элементами хай-тека.

ПРЕСТИЖНОСТЬ

БОРН для тех, кто знает, что организация презентабельного и эргономичного пространства для работы руководства — это неотъемлемое условие для успешного бизнеса.

КОМПОНОВКА ОФИСНОГО ПОМЕЩЕНИЯ

СОСТАВ КОМПОЗИЦИИ (фото на стр. 38)

• стол руководителя письменный (160x80x75)	103	1 шт.
• тумба выкатная, 3 ящика с центральным замком (47,7x45x66)	201	1 шт.
• шкаф для документов: двери стеклянные в алюминиевой рамке + ДСП с замком (90,2x45x207,4)	430-822-1	1 шт.
• шкаф для одежды (90,2x45x207,4)	701-820	1 шт.

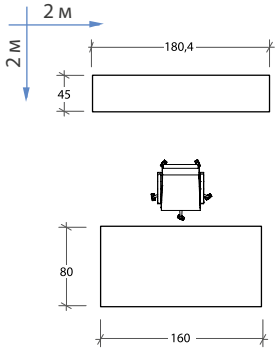

ТЕХНИЧЕСКИЕ ХАРАКТЕРИСТИКИ

- **Производство:** Россия.
- **Материал:** ЛДСП.
- **Толщина:** столешницы – 36 мм; опоры – 36 мм, каркасы – 25 мм.
- **Особенности:** стеклянные двери шкафов и тумб в алюминиевой раме.

МОДЕЛЬНЫЙ РЯД

Расширенный ассортимент серии – на сайте UNITEX.ru

СТОЛЫ

стол рабочий

160x80x75 **103**
170x80x75 **102**
200x90x75 **101**

стол переговорный

200x90x75 **121**

стол переговорный составной

280x280x75 **305-002**

стол переговорный на опорах

240x110x75 **325**

БРИФИНГ-ПРИСТАВКИ И ТУМБЫ

приставка к столу на опоре

80x70x75 **303-003**
120x70x75 **304-003**
130x80x75 **302-003**

тумба мобильная

48x45x66 **201**

тумба сервисная

120,2x50x66 **202**

ШКАФЫ

стеллаж узкий, глухая дверь

48x45x94
левый **411-811***
правый **411-812***

стеллаж узкий, стеклянная дверь в алюминиевой раме

48x45x94
левый **411-813**
правый **411-814**

шкаф высокий узкий, глухая дверь + стеклянная дверь в алюминиевой раме

48x45x207,4
левый **431-813***
правый **431-814***

шкаф высокий узкий, глухая дверь

48x45x207,4
левый **431-815***
правый **431-816***

гардероб, вешалка выдвижная

60x45x207,4
левый **703-880***
правый **703-881***

420-820	**420-822***	**420-824**	**430-820**	**430-821***	**430-822***	**430-824***	**430-825**	**701-820***
шкаф широкий открытый	шкаф широкий, 2 глухие двери	шкаф широкий, 2 стеклянные двери в алюминиевой раме	шкаф широкий открытый	шкаф высокий широкий, 2 глухие двери	шкаф широкий, 2 глухие двери + 2 стекл. двери в алюминиевой раме	шкаф широкий, 2 глухие двери	шкаф широкий, 2 стеклянные двери в алюминиевой раме	гардероб широкий, вешалка выдвижная, полки

90x45x131	90x45x131	90x45x131	90x45x207,4	90x45x207,4	90x45x207,4	90x45x207,4	90x45x207,4	90x45x207,4

* Возможно исполнение двери с замком.

ЦВЕТА

Венге

Дуб шамони

СТЕКЛО (в шкафах)

Тонированное

РЕКОМЕНДУЕМ

кресло
АПОЛЛО

см. раздел каталога «Офисные кресла и стулья», стр. 174

ДУГЛАС

Комбинация гладких ламинированных поверхностей и кожаной фактуры декоративных вставок.

 Состав композиции на стр. 44

ДИЗАЙН

Фасадные элементы кабинета ДУГЛАС дополняются вставками из кожи «арпатек».

ФУНКЦИОНАЛЬНОСТЬ

Приставная тумба с потайным мини-баром, кофейный стол с раздвижной столешницей, распашная винотека – такие элементы роскоши создают в кабинете неповторимую атмосферу.

ПРЕСТИЖНОСТЬ

Благородные цвета, кожаные вставки и элементы классического стиля впечатляют и располагают к ведению успешных переговоров.

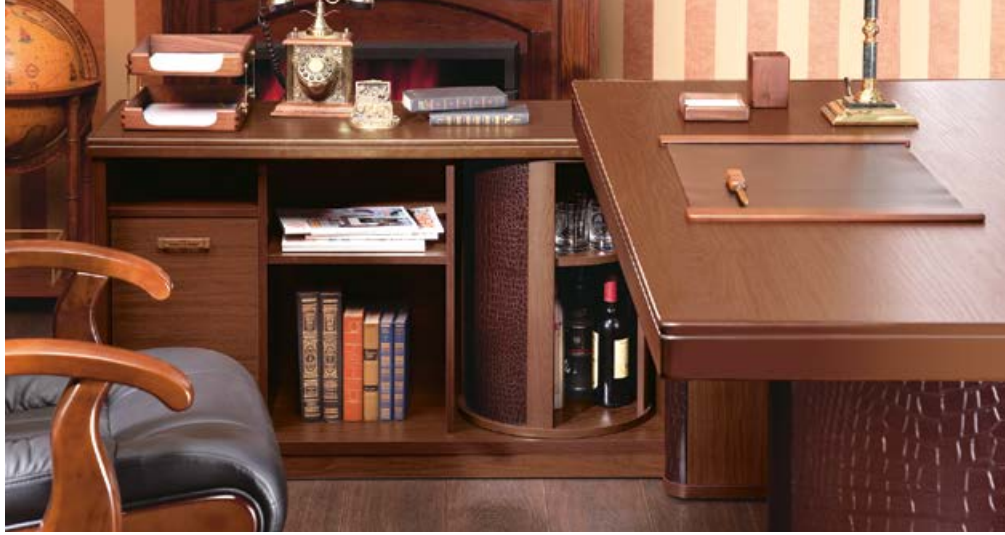

КОМПОНОВКА ОФИСНОГО ПОМЕЩЕНИЯ

СОСТАВ КОМПОЗИЦИИ (фото на стр. 42)

• стол руководителя (193x93x80)	КМО-06587	1 шт.
• стол приставной левый, с баром и урной (123x51x70,4)	КМО-12369	1 шт.
• шкаф для документов, кожаные фасады (88,7x44,9x193,3)	КМО-10128	2 шт.
• шкаф для одежды (56x44,9x193,3)	КМО-10165	1 шт.

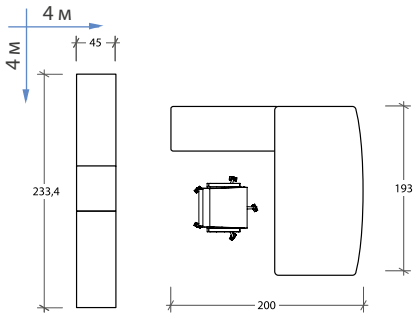

ТЕХНИЧЕСКИЕ ХАРАКТЕРИСТИКИ

- **Производство:** Россия.
- **Материал:** ДСП.
- **Покрытие:** ламинат.
- **Толщина:** полки – 16 мм, столешницы – 40 мм и 70 мм, каркас – 25 мм.
- **Особенности:** вставки из кожи «арпатек» на фасадах кабинета, пескоструйная обработка, придающая матовую фактуру стеклянным дверям, кромка стола руководителя из натурального дерева.

ЦВЕТА

Венге

Орех

КОЖА

СТЕКЛО (в шкафах)

Тонированное

Пескоструйное

МОДЕЛЬНЫЙ РЯД

Расширенный ассортимент серии – на сайте UNITEX.ru

СТОЛЫ

стол руководителя

193x93x80 **КМ-06587**

стол переговорный

240x120x76,7 **КМ-05962**

стол переговорный

200x110x76,7 **КМ-06069**

СТОЛ

стол телефонный с баром и урной

123x51x70,4
левый **КМ-12369**
правый **КМ-12370**

БРИФИНГ

брифинг-приставка

120x80x80 **КМ-00670**

ТУМБА

тумба мобильная

43x46x55 **КМ-12371**

ШКАФЫ

КМ-10128
шкаф универсальный с кожей

88,7x44,9x193,3

КМ-10118
шкаф универсальный без кожи

88,7x44,9x193,3

КМ-12125
шкаф для одежды

88,7x44,9x193,3

КМ-10165
шкаф-колонка универсальный с верхней полкой

56x44,9x193,3

КМ-4009
стенка шкафов

237x45x210

ВИНОТЕКА

76,2x38,2x130 **КМ-00899**
139x50,5x130
(открытая)

СТЕКЛО (2 шт.)

тонированное **КМ-05374**
пескоструйное **КМ-05373**

РЕКОМЕНДУЕМ

кресло
ИМПЕРИЯ

см. раздел каталога «Офисные кресла и стулья», стр. 180

МИСТЕР

Классический кабинет из натурального шпона с массивной столешницей и кожаной отделкой.

Состав композиции на стр. 48

ДИЗАЙН

Классический вариант интерьера кабинета солидного руководителя, выполненный из натурального дерева. Широкий модельный ряд кабинета включает в себя кресла и стулья.

ФУНКЦИОНАЛЬНОСТЬ

Продуманная конструкция мебели позволяет подчеркнуть высокий статус хозяина кабинета, не жертвуя удобством и практичностью.

ЭРГОНОМИЧНОСТЬ

Рабочие и переговорные столы, компьютерный стол, низкие и высокие шкафы позволяют сделать работу руководителя эффективной и комфортной.

КОМПОНОВКА ОФИСНОГО ПОМЕЩЕНИЯ

СОСТАВ КОМПОЗИЦИИ (фото на стр. 46)

• стол руководителя (200x90x80)	MI 2090	1 шт.
• элемент стола угловой правый (96x83x80)	MI 9582R	1 шт.
• стол компьютерный (120x77x80)	MI 1277	1 шт.
• брифинг-приставка (110x90x80)	MI 1190	1 шт.
• стол для переговоров (240x120x80)	MI CT10	1 шт.
• шкаф низкий 2-дверный (123x49x94)	MIG 123	2 шт.
• шкаф для документов с деревянными дверями (100x48x228)	MI 100W	1 шт.
• шкаф для документов со стеклами (100x48x228)	MI 100G	1 шт.
• шкаф для одежды (100x48x228)	MI 100WY	1 шт.
• панель боковая (комплект 2 шт.) (20x50x228)	MI W228	1 шт.
• пилястра (20x21x228)	MI Z228	2 шт.
• кресло руководителя (50x48)	MI WOOD	1 шт.
• стул офисный для посетителя (48x48)	«Бартоломе»	8 шт.

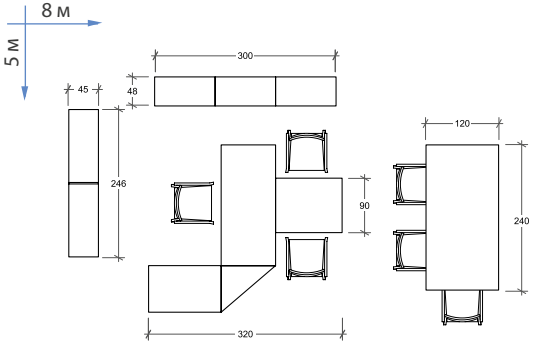

ТЕХНИЧЕСКИЕ ХАРАКТЕРИСТИКИ

- **Производство:** Китай.
- **Материал:** МДФ, массив дерева.
- **Покрытие:** шпон вишни, натуральная кожа, экокожа.
- **Толщина:** столешницы – 110 мм; каркас шкафов – 19 мм, полки – 25 мм.

МОДЕЛЬНЫЙ РЯД

Расширенный ассортимент серии – на сайте UNITEX.ru

СТОЛЫ

стол руководителя 160x90x80 **MI 1690**

стол руководителя 200x90x80 **MI 2090**

стол компьютерный 120x77x80 **MI 1277**

стол для переговоров 240x120x80 **MI CT10**

БРИФИНГ И ЭЛЕМЕНТЫ ПЕРЕГОВОРНОГО СТОЛА

MI 1190 брифинг-приставка

110x90x80

MI 9582R/L элемент угловой правый/левый

96x83x80

MI-LEG 5050 опора стола

50x50x77,5

MI-TOP 1010 столешница с бюваром угловая

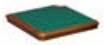

100x100x10

MI-TOP 1309 столешница с бюваром концевая

130x90x10

MI-TOP 1509 столешница с бюваром

150x90x10

MI-TOP 2409 столешница с бюваром

240x90x10

MI-TOP 2412 столешница с бюваром

240x120x10

ШКАФЫ

MIG 123 шкаф низкий, 2 двери

123x49x94

MI B90 шкаф для холодильника с выдвижным баром

90x56x90

MI 100W шкаф для документов с деревянными дверями

100x48x228

MI 100G шкаф для документов со стеклами

100x48x228

MI 100WY шкаф для одежды

100x48x228

MI 77Z шкаф угловой

77x77x228

ЭЛЕМЕНТЫ ДЛЯ ШКАФОВ

панель боковая

20x50x228 левая правая **MI W228**

пилястра

20x21x228 **MI Z228**

пилястра угловая

20x20x228 **MI ZR228** **MI ZL228**

панель декоративная угловая

20x20x228 **MI Z200**

ЦВЕТ

Вишня

СТЕКЛО (в шкафах)

Прозрачное

РЕКОМЕНДУЕМ

кресла и стулья
РИЧМОНД

см. раздел каталога «Офисные кресла и стулья», стр. 186, 201

ГАМИЛЬТОН

Классический кабинет в шпоне американского ореха по демократичной цене.

ДИЗАЙН

Бювар рабочего стола и дно выдвижных ящиков отделаны экокожей высокого качества. Фигурные края столешниц подчеркивают классический стиль коллекции.

КАЧЕСТВО

Использование профиля, соединяющего брифинг-приставку со столом руководителя, создает целостность конструкции.

ЭРГОНОМИЧНОСТЬ

Благодаря дополнительным модульным секциям 120x120 см можно менять длину переговорных столов. Модельный ряд специально адаптирован под требовательного клиента.

КОМПОНОВКА ОФИСНОГО ПОМЕЩЕНИЯ

СОСТАВ КОМПОЗИЦИИ

• стол рабочий (180x90x76)	NH1890	1 шт.
• тумба сервисная (110x45x61)	NHM2	1 шт.
• шкаф для документов со стеклом (90x45x200)	NH90G	1 шт.
• гардероб (90x45x200)	NH90W	1 шт.

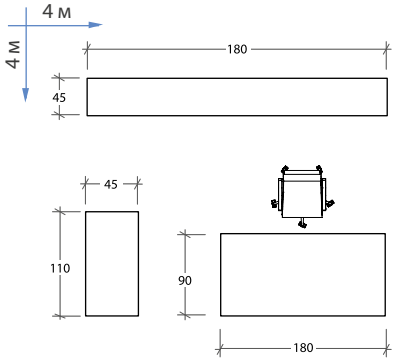

ТЕХНИЧЕСКИЕ ХАРАКТЕРИСТИКИ

- **Производство:** Китай.
- **Материал:** МДФ, облицованная шпоном американского ореха.
- **Покрытие:** натуральный шпон американского ореха, лаковое покрытие, закрытые поры.
- **Материал:** бювар стола рабочего и покрытия днищ выдвижных ящиков – искусственная кожа черного цвета; лицевая фурнитура – ручка-скоба металлическая, цвет под бронзу с чернением по краям.

МОДЕЛЬНЫЙ РЯД

Расширенный ассортимент серии – на сайте UNITEX.ru

СТОЛЫ

стол рабочий

160x80x76 **NH1680**
180x90x76 **NH1890**

стол для переговоров

240x120x76 **NH2412**

журнальный стол

120x60x42 **NH1260**

ЭЛЕМЕНТЫ ДЛЯ СТОЛОВ

брифинг-приставка

100x70x76 **NH107**
120x80x76 **NH128**

секция переговорного стола

120x120x76 **NH1212**

ШКАФЫ И ГАРДЕРОБ

NH90G шкаф для документов со стеклом

90x45x200

NHL90 низкий шкаф

90x45x85,8

NH90W гардероб

90x45x200

ТУМБЫ

NHM1 тумба подкатная

41,7x45x61

NHM2 тумба сервисная

110x45x61

ЦВЕТ

Американский орех

РЕКОМЕНДУЕМ

кресло
ИМПЕРИЯ

см. раздел каталога «Офисные кресла и стулья», стр. 180

V2

Эксклюзивный кабинет из шпона эбенового дерева
с высокотехнологичной отделкой алюминиевой кромкой.

ИНДИВИДУАЛЬНОСТЬ

Коллекция не имеет аналогов на российском рынке. Уникальность кабинету придает высокотехнологичная отделка кромок столов, шкафов и тумб алюминиевым профилем.

ДИЗАЙН

В отделке используется шпон эбенового дерева с открытыми порами. Маленький штрих для создания комфорта – бювар из искусственной кожи, встроенный в столешницу.

НАДЕЖНОСТЬ

Строгое соблюдение европейских стандартов качества при производстве каждого комплекта. Металлический каркас столов обеспечивает прочность и долговечность конструкции.

КОМПОНОВКА ОФИСНОГО ПОМЕЩЕНИЯ

СОСТАВ КОМПОЗИЦИИ

• стол руководителя на опорной тумбе, с бюваром (210x90x76)	V21C	1 шт.
• боковая приставка к рабочему столу (110x60x76)	V1160	1 шт.
• тумба выкатная (50x50x65)	VMO	1 шт.
• тумба для оргтехники (120x58x65)	V1258	1 шт.
• шкаф комбинированный (243x44x221)	VB5GW	1 шт.

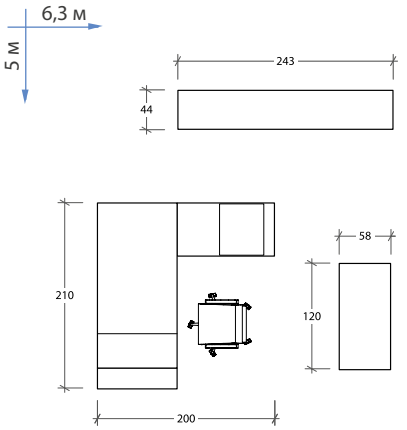

ТЕХНИЧЕСКИЕ ХАРАКТЕРИСТИКИ

- **Производство:** Китай.
- **Материал:** МДФ, облицованная шпоном эбенового дерева.
- **Толщина:** закаленное стекло 5 мм, столешницы – 61 мм.
- **Особенности:** бювары столешниц рабочих столов, дно выдвижных ящиков выполнены из мягкой экокожи темно-коричневого цвета. Алюминиевый профиль на торцах столешницы и боковой опоры, соединенный металлическими кронштейнами, обеспечивает жесткость всей конструкции в сборе.

МОДЕЛЬНЫЙ РЯД

Расширенный ассортимент серии – на сайте UNITEX.ru

СТОЛЫ

стол руководителя 180x90x76 **V18**

стол руководителя на опорной тумбе 210x90x76 **V21C**

стол для переговоров 240x120x76 **V H2412**

стол журнальный 60x60x46 **V 0606**

БРИФИНГИ И ЭЛЕМЕНТЫ ДЛЯ СТОЛОВ

VH1212
стол для переговоров

120x120x76

V1160
боковая приставка

110x60x76

V1270
брифинг-приставка

120x70x76

V1390
брифинг-приставка

130x90x76

ТУМБЫ

VM0
тумба выкатная

50x50x65

V1258
тумба для оргтехники

120x58x65

ШКАФЫ

VBD 2W
шкаф низкий

94x44x80

VBI W2
шкаф средний

94x44x151

VBI G2
шкаф средний со стеклом

94x44x151

VB2G
шкаф высокий со стеклом

94x44x221

VB2WY
гардероб

94x44x221

VB5GW
шкаф комбинированный с гардеробом

243x44x221

ЦВЕТА

Эбеновое дерево

Экокожа

РЕКОМЕНДУЕМ

кресло
АПОЛЛО

см. раздел каталога «Офисные кресла и стулья», стр. 174

КОМПАКТ

EXCLUSIVE ЮНИТЕКС

со склада в Москве

Экономит офисное пространство.
Традиционность в цветах отделки и современность передовых материалов.

КАЧЕСТВО

Серия КОМПАКТ является эталоном высокого качества и надежности для преуспевающего и серьезного руководителя.

ЭРГОНОМИЧНОСТЬ

Продуманная эргономика позволяет создать интерьер кабинета руководителя в офисном помещении любой площади.

ДИЗАЙН

Массивная столешница и классические формы подчеркивают официальность интерьера, оставляя впечатление основательности и стабильности.

КОМПОНОВКА ОФИСНОГО ПОМЕЩЕНИЯ

СОСТАВ КОМПОЗИЦИИ

• стол рабочий универсальный (180x150x76)	ED180	1 шт.
• брифинг-приставка (120x80x76)	FR 120	1 шт.
• греденция, 2 двери (95x45x73)	LC 95	2 шт.
• шкаф для документов (86x45x200)	C 86	2 шт.
• гардероб, 2 двери (86x45x200)	WR 86	1 шт.

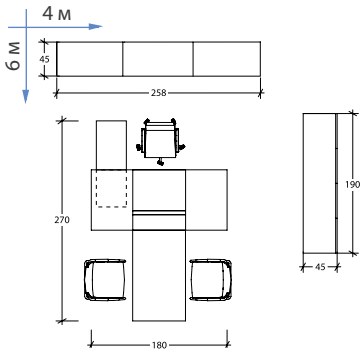

ТЕХНИЧЕСКИЕ ХАРАКТЕРИСТИКИ

- **Производство:** Китай.
- **Материал:** МДФ.
- **Покрытие:** ламинат+лак.
- **Толщина:** столешницы – 85 мм; фасады шкафов и тумб – 18 мм; каркасы шкафов – 18 мм; каркасы тумб – 22 мм.
- **Особенности:**

– отличительная особенность дизайна высоких шкафов – закругление торцов боковых стенок и верхнего карниза;
– фацет на стекле придает дизайну стеклянных дверей дополнительную эстетическую тонкость;
– металлическая выдвижная штанга вешалки у гардероба;
– наличие регулировочных винтов у шкафов и столов для выравнивания неровностей пола;
– повышенная прочность конструкции шкафов достигается за счет задней стенки из МДФ;
– бювар из искусственной кожи.

МОДЕЛЬНЫЙ РЯД

Расширенный ассортимент серии – на сайте UNITEX.ru

СТОЛЫ

стол рабочий универсальный (2 тумбы)

180x150x76 **ED 180**
230x210x76 **ED 230**

стол рабочий

160x80x76 **ED 160**

стол для переговоров

240x120x76 **DT 240**

БРИФИНГ-ПРИСТАВКА И ТУМБЫ

брифинг-приставка

100x70x76 **FR 100**
120x80x76 **FR 120**
140x80x76 **FR 140**
200x80x76 **FR 200**

тумба выкатная

40x63x64 **FC 40**

тумба для оргтехники

120x40x64 **FC 120**

ШКАФЫ

WR 86
гардероб, 2 двери

86x45x200

C 120
шкаф
с отделением для одежды

121x45x200

C 86
шкаф для документов

86x45x200

LC 95
греденция, 2 двери

95x45x73

LC 185
греденция, 4 двери

185x45x73

ЦВЕТА

Орех

Махагон

СТЕКЛО (в шкафах)

Прозрачное

РЕКОМЕНДУЕМ

кресло
ИМПЕРИЯ

см. раздел каталога «Офисные кресла и стулья», стр. 180

T45

Оригинальный и доступный кабинет в стиле минимализм,
исполненный в контрастной цветовой гамме.

ЭКСКЛЮЗИВНОСТЬ

Соединение столешницы и опор в мебельной коллекции выполнено под углом 45 градусов.

ДИЗАЙН

Контрастное сочетание цветов венге/белый, вяз/белый или орех каналетто/белый в духе последних модных мебельных трендов Миланской выставки.

ИННОВАЦИОННОСТЬ

Тумба, столешница и боковина рабочего стола представляют собой единую конструкцию. Благодаря необычному углу соединения столешница кажется невесомой.

КОМПОНОВКА ОФИСНОГО ПОМЕЩЕНИЯ

СОСТАВ КОМПОЗИЦИИ

• стол руководителя с правой приставкой и тумбой (3 ящика + 1 канцелярский) (200x194x73)	T4MSD180	1 шт.
• начальный модуль библиотеки (90x45x215)	LIFI86S	1 шт.
• промежуточный модуль библиотеки (90x44x215)	LIDI86S	3 шт.
• завершающая панель (44x3,8x215)	LIFISU0	1 шт.
• комплект дверей (86x1,5x45)	LIALDRI0	4 шт.
• задняя стенка (86x1,8x252)	LISH86S	4 шт.

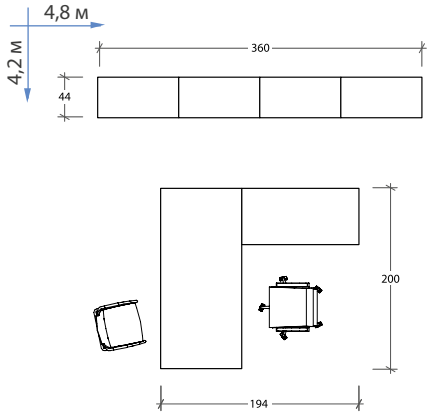

ТЕХНИЧЕСКИЕ ХАРАКТЕРИСТИКИ

- **Производство:** Италия.
- **Материал:** ДСП + кромка ABS.
- **Покрытие:** антибликовый, устойчивый к царапинам, матовый меламин.
- **Толщина:** столешницы – 38 мм, приставки – 25 мм, тумбы – 18 мм.

ЦВЕТА

Венге

Орех каналетто

Вяз

Белый

МОДЕЛЬНЫЙ РЯД

Расширенный ассортимент серии – на сайте UNITEX.ru

СТОЛЫ

стол руководителя

180x90x73 **T4PO0180**
200x90x73 **T4PO0200**

стол руководителя с правой приставкой и тумбой (3 ящика+1 канцелярский)

200x194x73 **T4MCD180**
220x194x73 **T4MCD200**

стол руководителя с левой приставкой и тумбой (3 ящика+1 канцелярский)

200x194x73 **T4MCS180**
220x194x73 **T4MCS200**

брифинг-приставка

100x90x73 **T4PE0100**

ГАРДЕРОБ И ШКАФ

IDEW86S гардероб

85x45x214

IDEB86S шкаф с низкими глухими дверями

85x45x214

ЭЛЕМЕНТЫ ДЛЯ ШКАФОВ

COATDMA2 комплект стеклянных дверей

86x1,8x128

LIFI86S начальный модуль библиотеки

90x44x215

LIDI86S промежуточный модуль библиотеки

90x44x215

LIFISU0 завершающая панель

3,8x44x215

IDFF0SU боковые панели высокие

3x45x217

топы для шкафа

43x45x3 **IDTF430**
86x45x3 **IDTF860**
129x45x3 **IDTF129**
172x45x3 **IDTF172**
215x45x3 **IDTF215**
258x45x3 **IDTF258**

плинтус для шкафа

86x40x3 **C0ZO860**

РЕКОМЕНДУЕМ

кресло
DAHLIA

см. раздел каталога «Офисные кресла и стулья», стр. 183

MOST

Современный взгляд на классику вне временных рамок.

ДИЗАЙН

Кабинет с прямыми линиями и четкими деталями полностью изготовлен из качественных материалов в современном классическом стиле.

ОРИГИНАЛЬНОСТЬ

Легкость кабинету придает сочетание сплошных и полых конструкций, что делает его инновационным.

РАЗНООБРАЗИЕ

Кабинет производится в трех версиях: натуральный шпон, меламин и акриле, что позволяет приобрести более бюджетную или дорогую версию этого кабинета.

КОМПОНОВКА ОФИСНОГО ПОМЕЩЕНИЯ

СОСТАВ КОМПОЗИЦИИ

• Стол руководителя для опорной тумбы (200x90x75)	1MO.00.03	1 шт.
• Тумба опорная закрытая левая	1MO.00.51	1 шт.
• Шкаф низкий узкий закрытый (60x42x110)	1MO.00.10	5 шт.
• Панель боковая низкая (42x108)	1MO.00.39	2 шт.
• Топ для шкафа (122x42)	1MO.00.29	1 шт.
• Топ для шкафа (182x42)	1MO.00.31	1 шт.
• Стол для переговоров (220x100x75)	1MO.00.78	1 шт.
• Тумба выкатная (41x60x65)	1MO.00.41	1 шт.

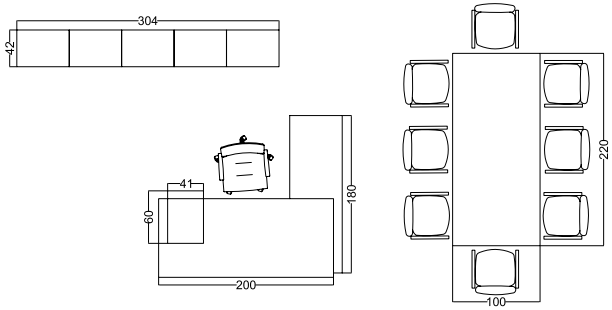

ТЕХНИЧЕСКИЕ ХАРАКТЕРИСТИКИ

- **Производство:** Словения.
- **Материал:** ДСП.
- **Покрытие:** шпон, акрил.
- **Толщина:** столешница – 50 мм.
- **Особенности:** возможность использовать и комбинировать различные варианты цветов и отделок в одном кабинете. Цилиндрическая вставка между столом и опорной тумбой делает дизайн неповторимым и оригинальным.

ЦВЕТА

Шпон:

Макасар

Венге

Тик

Серый дуб

Меламин:

Табачный орех

Натуральный дуб

Серый камень

Светлый бук

Акрил:

Белый

Черный

Бежевый

МОДЕЛЬНЫЙ РЯД

Расширенный ассортимент серии – на сайте UNITEX.ru

СТОЛЫ

стол руководителя

200x90x75 **1M0.00.01**
220x100x75 **1M0.00.02**

стол руководителя для опорной тумбы

200x90x75 **1M0.00.03**
220x100x75 **1M0.00.04**

стол для переговоров

220x100x75 **1M0.00.78**

ТУМБЫ, ШКАФЫ И ЭЛЕМЕНТЫ

1M0.00.41
тумба выкатная

41x60x65

1M0.00.49 / 1M0.00.50
тумба опорная, левая/правая

180x60x53

1M0.00.51 / 1M0.00.52
тумба опорная закрытая левая/правая

180x60x53

1M0.00.14
шкаф низкий открытый

80x42x110

1M0.00.12
шкаф низкий закрытый

80x42x110

1M0.00.10
шкаф низкий узкий закрытый

60x42x110

1M0.00.18
шкаф высокий открытый

80x42x200

1M0.00.17
шкаф высокий закрытый

80x42x200

1M0.00.15
шкаф высокий узкий закрытый

60x42x200

1M0.00.39
панель боковая низкая

42x108

1M0.00.40
панель боковая высокая

42x198

топ для шкафа

64x42 **1M0.00.33**
84x42 **1M0.00.34**
124x42 **1M0.00.35**
164x42 **1M0.00.36**
184x42 **1M0.00.37**
244x42 **1M0.00.38**

РЕКОМЕНДУЕМ

кресло
DEKORA
производство: Словения

X7

Европейский взгляд на мебель будущего.

КАЧЕСТВО

Серия создана по современным технологиям с использованием металлических опор в конструкции, что делает ее более прочной и долговечной.

РАЗНООБРАЗИЕ

Корпусные детали модульных элементов комбинируются между собой – Вы легко сможете создавать различные интерьерные планировки даже в небольшом пространстве.

ФУНКЦИОНАЛЬНОСТЬ

Серия X7 – воплощение лаконичной строгости и продуманного конструктива. Металлические опоры треугольного сечения придают уникальность мебельной коллекции.

КОМПОНОВКА ОФИСНОГО ПОМЕЩЕНИЯ

СОСТАВ КОМПОЗИЦИИ

• стол руководителя с матовым белым стеклом и левосторонней приставкой и тумбой (210x210x72)	X7C14	1 шт.
• переговорный стол в белом матовом стекле (420x140x72)	X7R13	1 шт.
• низкий шкаф (86x45x86)	IBEB86B	2 шт.
• топ на 2 шкафа (172x45x2,5)	KLTF172	1 шт.
• боковые панели (88,5x45x2,5)	KLFF0BA	1 шт.
• плинтус для шкафа (86x40x3)	COZO860	2 шт.

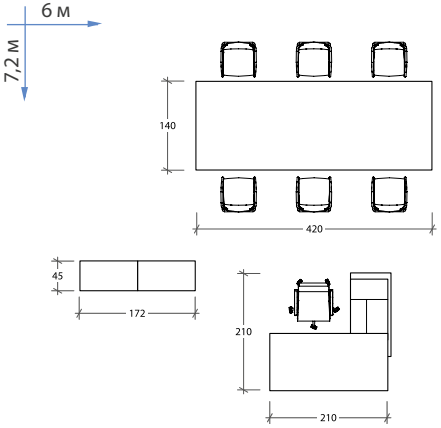

ТЕХНИЧЕСКИЕ ХАРАКТЕРИСТИКИ

- **Производство:** Италия.
- **Материал:** ДСП, стекло.
- **Покрытие:** ламинат, кромка ABS.
- **Толщина:** столешница – 18 мм дерево, стекло – 10 мм.
- **Особенности:** опоры треугольного сечения различной формы (замкнутые или П-образные), хромированные или белые.
Возможность выбора цвета лакированных поверхностей по системе RAL.

ЦВЕТА

Ламинат

Венге

Орех каналетто

Вяз

Белый меламин

Лак

Зеленый

Золотисто-желтый

СТЕКЛО

Белое матовое стекло

МОДЕЛЬНЫЙ РЯД

Расширенный ассортимент серии – на сайте UNITEX.ru

СТОЛЫ

стол руководителя П

180x100x72 дерево	**X7S01**
200x100x72 дерево	**X7S04**

стол руководителя с приставкой-тумбой

180x100x72 стекло	**X7S51**
200x100x72 стекло	**X7S71**

стол руководителя с приставкой

190x210x72 правый	**X7C21**
190x210x72 левый	**X7C22**
210x210x72 правый	**X7C23**
210x210x72 левый	**X7C24**

СТОЛЫ ДЛЯ ПЕРЕГОВОРОВ

стол для переговоров П

140x140x72	**X7R01**
160x140x72	**X7R04**

стол для переговоров П

280x140x72	**X7R02**
320x140x72	**X7R05**
420x140x72	**X7R03**
480x140x72	**X7R06**
560x140x72	**X7R07**
640x140x72	**X7R08**

ТУМБЫ

KQCA003
тумба выкатная

42x56x58,5

KLMS003
тумба под оргтехнику

42x56x58,5

ШКАФЫ И БУАЗЕРИ

шкаф закрытый

86x45x86	**IDEB86B**
86x45x131	**IDEM86M**
86x45x214	**IDES86S**

шкаф со стеклом

86x45x86	**IDEV86B**
86x45x131	**IDEV86M**
86x45x214	**IDEV86S**

гардероб

86x45x214 **IDEW86S**

буазери

235x36x135	**BOM23**
327x36x135	**BOM32**

ЭЛЕМЕНТЫ ДЛЯ ШКАФОВ

панели боковые 25 мм с двойной кромкой

45x2,5x88,5	**KLFF0BA**
45x2,5x133,5	**KLFF0MA**
45x2,5x216,5	**KLFF0SU**

топ 25 мм с двойной кромкой

86x45x2,5	**KLTF860**
172x45x2,5	**KLTF172**
258x45x2,5	**KLTF258**

двери для буазери

86x1,8x45	**BOALDRIO**
86x1,8x83	**BOALDBAD**
86x1,8x127	**BOALDMAD**
86x1,8x211	**BOALDSUD**

двери для буазери, стекло

86x1,8x45	**BOATDRIO**
86x1,8x83	**BOATDBAD**
86x1,8x127	**BOATDMAD**
86x1,8x211	**BOATDSUD**

РЕКОМЕНДУЕМ

кресло
МОТЕО

см. раздел каталога «Офисные кресла и стулья», стр. 185

X10

Профессионализм и постоянный поиск совершенства.

ЭКСКЛЮЗИВНОСТЬ

Кабинет для тех, кто умеет предвосхищать время. В эту коллекцию вложены смелые и творческие идеи, страсть и упорство в желании достичь идеального офиса.

ДИЗАЙН

Структуры древесины вяза, эбенового дерева и американского ореха подчеркивают изогнутые линии мебели, а прожилки древесины придают незабываемые тактильные ощущения.

ИННОВАЦИОННОСТЬ

Этот кабинет прекрасно воплощает в себе то, что невозможно было даже представить. Высокотехнологичный офис будущего уже здесь!

КОМПОНОВКА ОФИСНОГО ПОМЕЩЕНИЯ

СОСТАВ КОМПОЗИЦИИ

• стол руководителя с кожаным бюваром и левой боковой приставкой (210x220x76)	X1SDC210	1 шт.
• панель защитная (180x52)	X1GOL210	1 шт.
• шкаф средний закрытый (86x45x131)	IDEM86M	2 шт.
• панель боковая комплект 2 шт., кожа (134x45x3)	IDFF0MA	1 шт.
• топ для 4-дверного шкафа, кожа (172x45x3)	IDTF172	1 шт.
• плинтус для шкафа (86x40x3)	COZO860	2 шт.

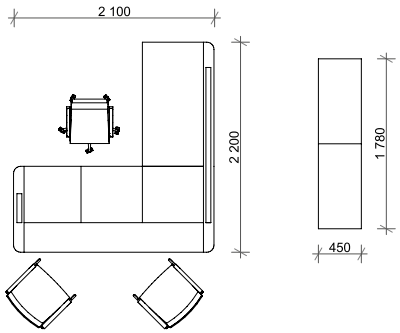

ТЕХНИЧЕСКИЕ ХАРАКТЕРИСТИКИ

- **Производство:** Италия.
- **Материал:** МДФ, ДСП.
- **Покрытие:** шпон, кожа, металлические части – хром.
- **Толщина:** столешница – 18 мм.
- **Особенности:** опоры стола имеют закругленную форму и сужаются от основания к столешнице, одновременно выполняя функции кабель канала.
Имеются два варианта столешниц: полностью облицованная шпоном или с кожаной вставкой по всей длине столешницы.

ЦВЕТА

Кожа

Антрацит

Коричневая

Черная

Красная

Шпон

Эбеновое дерево

Американский орех

Вяз

МОДЕЛЬНЫЙ РЯД

Расширенный ассортимент серии – на сайте UNITEX.ru

СТОЛЫ

стол руководителя

190x100x76 **X1SCL190**
210x100x76 **X1SCL210**
230x100x76 **X1SCL230**
250x100x76 **X1SCL250**

стол руководителя с кожаным бюваром

190x100x76 **X1SCC190**
210x100x76 **X1SCC210**
230x100x76 **X1SCC230**
250x100x76 **X1SCC250**

стол руководителя с приставкой

190x220x76 **X1SDL190**
210x220x76 **X1SDL210**
230x220x76 **X1SDL230**
250X220x76 **X1SDL250**

стол руководителя с приставкой с кожаным бюваром

190x220x76 **X1SDC190**
210x220x76 **X1SDC210**
230x220x76 **X1SDC230**
250x220x76 **X1SDC250**

СТОЛЫ ДЛЯ ПЕРЕГОВОРОВ

стол для переговоров

141x140x77 **X1RIL140**

стол для переговоров

281x140x76 **X1RIL280**

стол для переговоров с кожаной вставкой

141x140x77 **X1RIC140**

стол для переговоров с кожаной вставкой

281x140x76 **X1RIC280**

ТУМБЫ, ШКАФЫ И ЭЛЕМЕНТЫ ДЛЯ СТОЛОВ И ШКАФОВ

X1CAL001
тумба выкатная 4-ящичная

45,4x58,5x58,2

IDEB86B
шкаф низкий

86x45x86

IDEM86M
шкаф средний

86x45x131

IDEV86M
шкаф средний со стеклом

86x45x131

IDEB86S
шкаф высокий комбинированный

86x45x214

IDEW86S
шкаф для одежды

86x45x214

COATDMA2
двери средние стеклянные

86x1,8x128

панель защитная

160x52 **X1GOL190**
180x52 **X1GOL210**
200x52 **X1GOL230**
220x52 **X1GOL250**

панель боковая (комплект 2 шт.)

89x45x3 **X1FFLOBA**
134x45x3 **X1FFLOMA**
217x45x3 **X1FFLOSU**

плинтус для шкафа

43x40x3 **COZO430**
86x40x3 **COZO860**

топ для шкафа

43x45x3 **X1TFL430**
86x45x3 **X1TFL860**
129x45x3 **X1TFL129**
172x45x3 **X1TFL172**
215x45x3 **X1TFL215**
258x45x3 **X1TFL258**

РЕКОМЕНДУЕМ

кресло
DIRECTA

производство: Италия

X9

Кабинет руководителя в стиле минимализм с очень рациональными и гармоничными линиями.

ДИЗАЙН

Идеальный баланс между естественностью и современностью. Кабельные разводки внутри рабочих и переговорных столов весьма технологичны.

КАЧЕСТВО

Благородная отделка, сочетания и комбинации натуральных материалов, таких как шпон и кожа, создают детали и фрагменты, достойные мастерства «Made in Italy».

ИНДИВИДУАЛЬНОСТЬ

Разнообразие цветовой гаммы и рисунка шпона и кожи. Декоративная задняя панель боковой приставки может быть выполнена в шпоне, металле или лакирована.

КОМПОНОВКА ОФИСНОГО ПОМЕЩЕНИЯ

СОСТАВ КОМПОЗИЦИИ

• стол руководителя с кожаным бюваром и левой боковой приставкой (212x234x75)	X9SDD20S	1 шт.
• панель защитная (161x35x20)	X9GOL200	1 шт.
• шкаф средний закрытый (86x45x131)	IDEM86M	3 шт.
• шкаф низкий закрытый (86x45x86)	IDEB86B	3 шт.
• панель боковая низкая комплект 2 шт., кожа (89x45x3)	IDFF0BA	1 шт.
• панель боковая средняя комплект 2 шт., кожа (134x45x3)	IDFF0MA	1 шт.
• топ для 6-дверного шкафа, кожа (258x45x3)	IDTF258	2 шт.
• плинтус для шкафа (86x40x3)	COZO860	6 шт.

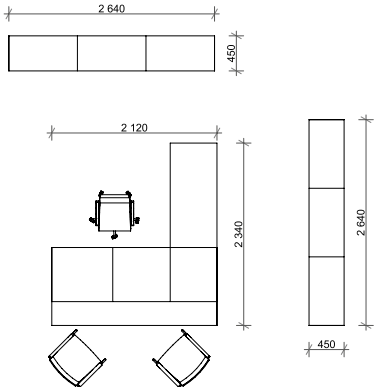

ТЕХНИЧЕСКИЕ ХАРАКТЕРИСТИКИ

- **Производство:** Италия.
- **Материал:** МДФ, ДСП, сталь.
- **Покрытие:** шпон, кожа.
- **Толщина:** столешница – 18 мм.
- **Особенности:** индивидуальность стола подчеркивает опорная тумба, заднюю стенку которой можно выполнить в шпоне, стальной накладке с перфорацией или же в лакировке в любом цвете по системе RAL.

ЦВЕТА

Кожа

Антрацит

Коричневая

Черная

Красная

Шпон

Эбеновое дерево

Американский орех

Вяз

МОДЕЛЬНЫЙ РЯД

Расширенный ассортимент серии – на сайте UNITEX.ru

СТОЛЫ

стол руководителя

161x101x75 **X9SCL160**
181x101x75 **X9SCL180**
201x101x75 **X9SCL200**
221x101x75 **X9SCL220**

стол руководителя с кожаным бюваром

161x101x75 **X9SCC160**
181x101x75 **X9SCC180**
201x101x75 **X9SCC200**
221x101x75 **X9SCC220**

стол руководителя с правой приставкой

172x234x75 **X9SDM16D**
192x234x75 **X9SDM18D**
212x234x75 **X9SDM20D**
232x234x75 **X9SDM22D**

стол руководителя с правой приставкой и кожаным бюваром

172x234x75 **X9SDD16D**
192x234x75 **X9SDD18D**
212x234x75 **X9SDD20D**
232x234x75 **X9SDD22D**

СТОЛЫ ДЛЯ ПЕРЕГОВОРОВ

стол для переговоров

141x141x75 **X9RIL140**

стол для переговоров

281x141x75 **X9RIL280**

стол для переговоров с кожаной вставкой

141x141x75 **X9RIC140**

стол для переговоров с кожаной вставкой

281x141x75 **X9RIC280**

ТУМБЫ, ШКАФЫ И ЭЛЕМЕНТЫ ДЛЯ СТОЛОВ И ШКАФОВ

X1CAL001
тумба выкатная 4-ящичная

45,4x58,5x58,2

IDEB86B
шкаф низкий

86x45x86

IDEB86M
шкаф средний

86x45x131

IDEV86M
шкаф средний со стеклом

86x45x131

IDEB86S
шкаф высокий комбинированный

86x45x214

IDEW86S
шкаф для одежды

86x45x214

COATDMA2
двери средние стеклянные

86x1,8x128

панель защитная

121x35x20 **X9G0L160**
141x35x20 **X9G0L180**
161x35x20 **X9G0L200**
181x35x20 **X9G0L220**

панель боковая (комплект 2 шт.)

89x45x3 **X1FFL0BA**
134x45x3 **X1FFL0MA**
217x45x3 **X1FFL0SU**

плинтус для шкафа

43x40x3 **C0Z0430**
86x40x3 **C0Z0860**

топ для шкафа

43x45x3 **X1TFL430**
86x45x3 **X1TFL860**
129x45x3 **X1TFL129**
172x45x3 **X1TFL172**
215x45x3 **X1TFL215**
258x45x3 **X1TFL258**

РЕКОМЕНДУЕМ

кресло
DAHLIA

см. раздел каталога «Офисные кресла и стулья», стр. 183

BRIX

Современный европейский кабинет руководителя в стиле хай-тек.

 Состав композиции на стр. 84

ДИЗАЙН

Особенность столов серии BRIX – каркас, состоящий из хромированной металлической опоры в форме рамки – с одной стороны, и опорной тумбы двух различных конфигураций – с другой.

ГАРМОНИЧНОСТЬ

Особое внимание в коллекции уделено подбору гармонирующих друг с другом материалов и цветов. Формы всех моделей имеют характерные четкие геометрические линии.

ИННОВАЦИОННОСТЬ

Минимализм дизайну придает современная система запирания в шкафах и тумбах push-pull, в которой для открывания или запирания двери достаточно прикосновения к фасаду.

КОМПОНОВКА ОФИСНОГО ПОМЕЩЕНИЯ

СОСТАВ КОМПОЗИЦИИ (фото на стр. 82)

• стол руководителя для опорной тумбы, акрил черный (200x100x75)	1BR.00.14 A	1 шт.
• стол для переговоров, акрил черный (220x100x75)	1BR.00.04 A	1 шт.
• тумба опорная левая с декоративным топом, шпон+акрил (180x57x64)	1BR.00.20 V+ 1BR.00.22 A	1 шт. 1 шт.
• шкаф высокий, шпон (60x40x218)	1BR.00.45 V	3 шт.
• шкаф высокий без дверей и полок, шпон (60x40x218)	1BR.00.46 V	3 шт.
• декоративная боковая панель для шкафа, акрил черный (218x26x2)	1BR.00.56 A	2 шт.
• декоративный топ для шкафа, черный акрил (184x26x2)	1BR.00.51 A	2 шт.
• полки для шкафа (5 шт.), акрил черный (56x35x4)	1BR.00.47 A	3 шт.

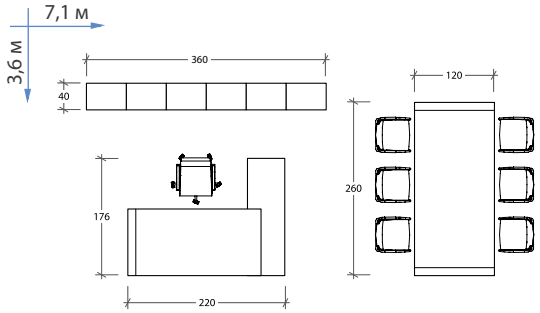

ТЕХНИЧЕСКИЕ ХАРАКТЕРИСТИКИ

- **Производство:** Словения.
- **Материал:** ДСП.
- **Покрытие:** натуральный шпон, меламин, акрил.
- **Толщина:** 18 мм (кромка стола – 70 мм).
- **Опоры столов:** хромированная сталь.

МОДЕЛЬНЫЙ РЯД

Расширенный ассортимент серии – на сайте UNITEX.ru

СТОЛЫ

стол руководителя

180x80x75	**1BR.00.01**
200x80x75	**1BR.00.02**
200x100x75	**1BR.00.03**
220x100x75	**1BR.00.04**

защитная панель

160x45	**1BR.00.09**
180x45	**1BR.00.10**
200x45	**1BR.00.11**

стол для опорной тумбы

180x80x75	**1BR.00.12**
200x80x75	**1BR.00.13**
200x100x75	**1BR.00.14**
220x100x75	**1BR.00.15**

стол для переговоров

220x100x75 **1BR.00.04**

стол журнальный

120x60x45 **1BR.00.34**

брифинг-приставка

80x80x75 **1BR.00.58**

брифинг-приставка

120x80x75 **1BR.00.59**

ТУМБЫ

1BR.00.20 + BR.00.22
тумба опорная левая с декоративным топом

180x57x64

1BR.00.21 + BR.00.22
тумба опорная правая с декоративным топом

180x57x64

1BR.00.35 + 1BR.00.36
тумба на колесиках с декоративным топом

45x56x63

1BR.00.37
сервисная тумба с двумя ящиками

120x56x61

1BR.00.38/39
декоративный топ для сервисной тумбы с двумя ящиками

124/244x37x2

1BR.00.40
боковина для сервисной тумбы с двумя с ящиками

37x61x2

ШКАФЫ

1BR.00.45
шкаф высокий

60x40x218

1BR.00.46
шкаф высокий без дверей и полок

60x40x218

1BR.00.60
шкаф высокий с комбинированными дверями

60x40x218

1BR.00.63
гардероб

60x40x218

1BR.00.47
полки для шкафа

56x35x4

1BR.00.57
стеновая панель с полками

120x15x220

ЭЛЕМЕНТЫ ДЛЯ ШКАФОВ

декоративный топ для шкафа

124x26x2	**1BR.00.49**
122x26x2	**1BR.00.50**
184x26x2	**1BR.00.51**
182x26x2	**1BR.00.52**
244x26x2	**1BR.00.53**
242x26x2	**1BR.00.54**

декоративная боковая панель для шкафа

88x26x2	**1BR.00.55**
218x26x2	**1BR.00.56**

ЦВЕТА

Шпон:

Макасар

Венге

Тик

Серый дуб

Меламин:

Табачный орех

Натуральный дуб

Серый камень

Светлый бук

Акрил:

Белый

Черный

Бежевый

РЕКОМЕНДУЕМ

кресло
ALTHEA

см. раздел каталога «Офисные кресла и стулья», стр. 183

* Декоративные панели могут быть изготовлены в любых цветах шпона, акрила или меламина.

EKO

Стильная классика дизайнерской коллекции от известной итальянской фабрики ARCHIUTTI.

Состав композиции на стр. 88

ДИЗАЙН

Элегантные контуры связывают классический стиль и современность. Контрастные цвета создают динамику и объем. Строгие геометрические линии формируют функциональные зоны.

КАЧЕСТВО

Только натуральное дерево элитных пород в сочетании со стеклянными и лакированными поверхностями подчеркивает эксклюзивное качество, эстетику и комфорт.

РАЗНООБРАЗИЕ

Широкий модельный ряд столов и приставных элементов, а также систем хранения делает кабинет уникальным, придает его интерьеру неповторимость и индивидуальный характер.

КОМПОНОВКА ОФИСНОГО ПОМЕЩЕНИЯ

СОСТАВ КОМПОЗИЦИИ (фото на стр. 86)

• стол руководителя со стеклянной вставкой (200x98x74)	7011/C	1 шт.
• низкий шкаф (135,5x45x66)	7038	1 шт.
• шкаф высокий 3-секционный (267,8x43x200)	7099VC	1 шт.

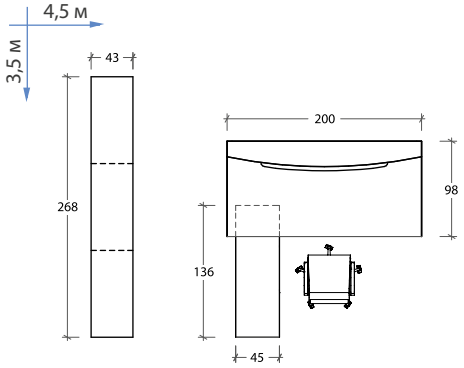

ТЕХНИЧЕСКИЕ ХАРАКТЕРИСТИКИ

- **Производство:** Италия.
- **Материал:** ДСП, боковые опоры столов – МДФ.
- **Покрытие:** шпон, боковые опоры столов – лак.
- **Толщина:** столешницы – 60 мм (нижняя панель – 40 мм, покрыта темно-коричневым лаком и верхняя панель из ДСП – 20 мм), боковые панели – 50 мм, полки – 18 мм.

ЦВЕТА

Орех каналетто

Коричневый лак

Итальянский орех

Вишня

СТЕКЛО

Коричневое
(элементы в столешницах)

Тонированное (в шкафах)

МОДЕЛЬНЫЙ РЯД

Расширенный ассортимент серии – на сайте UNITEX.ru

СТОЛЫ

письменный стол

200x98x74 **7011**

письменный стол со стеклянной вставкой

200x98x74 **7011/C**

письменный стол с правой боковой приставкой

200x198x74 **7012**

письменный стол со вставкой из стекла и боковой приставкой

200x198x74 **7012/C**

письменный стол с фигурной приставкой

248x142x74 **7014**
271x151x74 **7016**

письменный стол со стеклянной вставкой и фигурной приставкой

248x142x74 **7014/C**
271x151x74 **7016/C**

круглый переговорный стол на деревянной опоре

∅118 **7090**

переговорный стол на деревянных опорах

240x120x74 **7091**

ТУМБЫ

тумба с 3-мя ящиками и 1-м канцелярским ящиком

43x57x60 **7027**
43x76x60 **7030**

тумба с 1 выдвижным, 1-м канцелярским и 1-м файловым ящиками

43x57x60 **7028**
43x76x60 **7031**

тумба на колесах с 2-мя дверками

91,5x45x66 **7034**

сервисная тумба на колесах с 2-мя дверками и 3-мя ящиками

135,5x45x66 **7038**

ШКАФЫ НИЗКИЕ

7040 шкаф низкий 2-дверный

91,5x43x83

7041 шкаф низкий 3-дверный

135,5x43x83

ШКАФЫ СРЕДНИЕ И ВЫСОКИЕ

7050 шкаф средний комбинированный

91,5x43x156

7055 шкаф средний с глухими дверями

91,5x43x156

7056 шкаф средний с 3-мя глухими дверями

135,5x43x156

7060 шкаф средний со стеклянными дверями

91,5x43x156

7070 шкаф высокий комбинированный

91,5x43x200

7074 шкаф высокий комбинированный + узкий глухой гардероб

135,1x43x200

7096 гардероб

91,5x43x200

РЕКОМЕНДУЕМ

кресло
DAHLIA

см. раздел каталога «Офисные кресла и стулья», стр. 183

VENUS

Оригинальный дизайн крепления опор к столешнице.
Декор из натуральной кожи.

ДИЗАЙН

Элегантный и престижный кабинет с оригинальными опорами, отделанными кожей, и изящными соединительными элементами.

КАЧЕСТВО

Качество материалов гарантирует длительный срок эксплуатации. За фасадами легко ухаживать, они не теряют своего первоначального внешнего вида.

ФУНКЦИОНАЛЬНОСТЬ

Удобные и стильные столы для переговоров позволяют проводить продуктивные совещания в интерьере с функциональной и престижной мебелью.

КОМПОНОВКА ОФИСНОГО ПОМЕЩЕНИЯ

СОСТАВ КОМПОЗИЦИИ

• стол руководителя (200x92x75)	VN301 W P	1 шт.
• каркас шкафа высокого (219x46x173)	VN107	1 шт.
• двери высокие деревянные (комплект) (50x166x1,8)	VN623.2	2 шт.

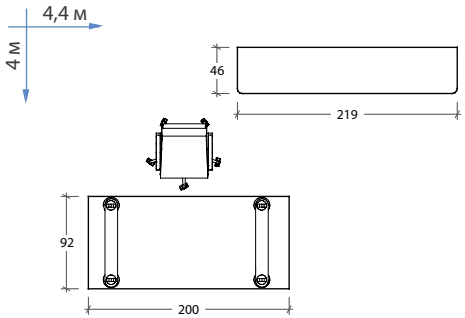

ТЕХНИЧЕСКИЕ ХАРАКТЕРИСТИКИ

- **Производство:** Италия.
- **Материал:** МДФ, кожа, стекло.
- **Покрытие:** меламин, шпон, кожа.
- **Толщина:** столешницы – 28 мм, стекло (белое, красное, черное) – 12 мм.
- **Особенности:** разнообразные сочетания в классическом дизайне.

ЦВЕТА

Эбеновое дерево

Орех (под заказ)

СТЕКЛО

Белое

Красное

Черное

КОЖА

Бежевая

МОДЕЛЬНЫЙ РЯД

Расширенный ассортимент серии – на сайте UNITEX.ru

СТОЛЫ

стол руководителя: столешница, защитная панель – шпон/меламин; опоры – натуральная кожа

200x92x75 **VN301**

стол руководителя: столешница – натуральная кожа; защитная панель – шпон/меламин; опоры – меламин

200x92x75 **VN302**

стол переговорный: столешница – шпон; опоры – меламин

270x115x75 **VN700**

стол переговорный круглый: столешница – шпон; опоры – меламин

∅175 **VN709**

ЭЛЕМЕНТЫ СТОЛА, БРИФИНГ, ТУМБЫ

VN372
бювар кожаный для стола руководителя

95x50x2

VN501
фронтальный брифинг: столешница – шпон/меламин, опора – натуральная кожа

160x80x75

VN400/VN401
тумба под оргтехнику – шпон/меламин, боковые панели – натуральная кожа/меламин

108x56x63

ШКАФЫ

VN109
шкаф высокий тройной: топ – шпон, боковые панели – натуральная кожа/меламин

320x46x173

VN623.2
Двери высокие (комплект из 2 шт.) шпон/меламин

100x166x1,8

VN633.2
Двери высокие стеклянные (комплект из 2 шт.)

100x166x1,8

РЕКОМЕНДУЕМ

кресло
ALTHEA

см. раздел каталога «Офисные кресла и стулья», стр. 183

ORION

Эксклюзивная форма стола.
Возможность оснащения кабинета встроенной рабочей лампой.

Состав композиции на стр. 96

ДИЗАЙН

Безупречно подобранные пропорции, сочетание плавных линий и строгих форм, продуманные до мелочей детали образуют единое целое, демонстрируя утонченность и изысканность вкуса.

ФУНКЦИОНАЛЬНОСТЬ

Модельный ряд коллекции ORION дополнен столами для переговоров и боковыми приставками к столу руководителя, удобными для общения с клиентами и сотрудниками.

УНИКАЛЬНОСТЬ

Стол руководителя может быть оснащен встроенной лампой с сенсорной системой управления, а рабочая область столешницы – покрыта натуральной кожей.

КОМПОНОВКА ОФИСНОГО ПОМЕЩЕНИЯ

СОСТАВ КОМПОЗИЦИИ (фото на стр. 94)

• стол руководителя с боковой приставкой правой (240x190x75)	OR300 dx	1 шт.
• центральная разделительная панель	615.1	3 шт.
• боковые панели, комплект из 2 шт.	616.1	1 шт.
• шкафной модуль высокий, 5 полок (98x44x215,5)	618.1	4 шт.
• двери низкие, стекло (100x82,9x1,8)	631.2 VS	4 шт.

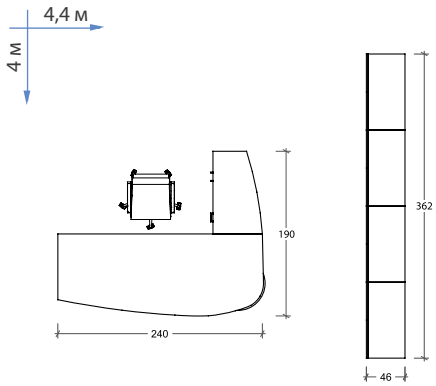

ТЕХНИЧЕСКИЕ ХАРАКТЕРИСТИКИ

- **Производство:** Италия.
- **Материал:** МДФ, кожа, стекло.
- **Покрытие:** шпон, меламин.
- **Толщина:** столешницы – 40 мм.
- **Особенности:** оригинальный дизайн, встроенная лампа с электроприводом.

ЦВЕТА

Меламин

Орех Aries

Эбеновое дерево

Шпон

Орех каналетто

Эбеновое дерево

Каркасы шкафов

Алюминий

Белый

СТЕКЛО (в шкафах)

Матовое

МОДЕЛЬНЫЙ РЯД

Расширенный ассортимент серии – на сайте UNITEX.ru

СТОЛЫ

стол руководителя с боковой приставкой
правой/левой – шпон

240x190x75 **OR300 dx-sx**

стол руководителя с боковой приставкой
правой/левой, столешница – натуральная кожа

240x190x75 **OR301 dx-sx**
240x190x75 **OR301.1 dx-sx**

стол руководителя с боковой приставкой
правой/левой, столешница и опора – натуральная кожа

240x190x75 **OR302 dx-sx**
240x190x75 **OR302.1 dx-sx**

стол руководителя с боковой приставкой
правой/левой, столешница – натуральная кожа, с лампой

240x190x75 **OR306 dx-sx**
240x190x75 **OR306.1 dx-sx**

стол руководителя с боковой приставкой
правой/левой, столешница и опора – натуральная кожа, с лампой

240x190x75 **OR307 dx-sx**
240x190x75 **OR307.1 dx-sx**

бювар –
натуральная кожа

90x45x0,2 **OR372**

СТОЛЫ ПЕРЕГОВОРНЫЕ

столешница – натуральная кожа, опоры – меламин

270x115x75 **OR701**

столешница – шпон, опоры – меламин

350x175x75 **OR702**

столешница – шпон, опоры – меламин

373x225x75 **OR704**

РЕКОМЕНДУЕМ

кресло
МОТЕО

см. раздел каталога «Офисные кресла и стулья», стр. 185

AR.TU

Коллекция известного итальянского производителя ARCHUTTI впервые экспонировалась на миланской выставке iSaloni.

ЭКСКЛЮЗИВНОСТЬ

Отделка шпоном ценных пород дерева с открытыми порами подчеркивает красоту среза. Оригинальная деталь в шкафной группе – углубление в виде ниши с лакированной поверхностью.

ДИЗАЙН

Технологичный элемент – тонкая металлическая пластина, «разрезающая» столешницу и боковины на две ассиметричные части.

РАЗНООБРАЗИЕ

Простота и строгость форм в сочетании с многообразием вариантов отделки столешницы: экокожа в комбинации со шпоном, матовой лакировкой, лаковым покрытием с блеском.

КОМПОНОВКА ОФИСНОГО ПОМЕЩЕНИЯ

СОСТАВ КОМПОЗИЦИИ

• стол руководителя с закрытой боковой приставкой (200x95x75)	A050 sx	1 шт.
• тумба с нишей (200x50x75)	MA0001	1 шт.
• шкаф средний с нишей (200x43x172)	LA00033	1 шт.

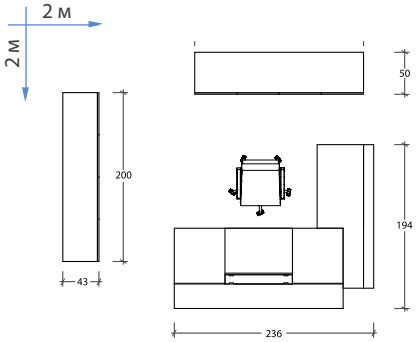

ТЕХНИЧЕСКИЕ ХАРАКТЕРИСТИКИ

- **Производство:** Италия.
- **Материал:** ДСП, МДФ.
- **Покрытие:** шпон, лакировка, экокожа.
- **Толщина:** столешницы и опоры – 50 мм.
- **Особенности:** крышка кабель-канала всегда в экокоже, ниша в шкафах – лакированная (синяя, красная, желтая), возможность использования различных материалов (шпон, лакировка, экокожа), широкая линейка шкафов, отсутствие стекла в коллекции.

ЦВЕТА

Шпон

Орех каналетто

Светлый дуб

Темный дуб

Лакировка

Белая

Серая

Титан

МОДЕЛЬНЫЙ РЯД

Расширенный ассортимент серии – на сайте UNITEX.ru

СТОЛЫ

стол руководителя

200x95x75 **A002**

стол руководителя с левой/правой открытой боковой приставкой

200x95x75 **A082 sx/dx**

стол руководителя для опорной тумбы слева/справа

200x95x75 **A018 sx/dx**

стол для переговоров

240x140x75 **ATL240L**

брифинг-приставка фронтальная

60x80x75 **AP160**

панель фронтальная (для столов на 200)

188x32 **A144**

кабель-канал вертикальный

SAV010

ТУМБЫ

AMSL sx/dx
тумба опорная левая/правая для стола руководителя

200x60x53

AMSOL
тумба для оргтехники

200x60x53

A300
тумба выкатная, 3 ящика

41x55x59

MA0001
тумба с нишей

200x50x75

ШКАФЫ

LA00002
шкаф низкий 2-дверный

100x43x91,6

LA00063
шкаф высокий с нишей

200x43x207,4

LA000120
шкаф-гардероб

100x43x207,4

РЕКОМЕНДУЕМ

кресло
DAHLIA

см. раздел каталога «Офисные кресла и стулья», стр. 183

THE ELEMENT

Мебельная коллекция премиум-класса с выраженным характером.

ДИЗАЙН

Столешницы письменных столов и опорные боковины из многослойного алюминия создают игру легких подвесных форм и объемов.

ЭКСКЛЮЗИВНОСТЬ

Возможно несколько уникальных вариантов отделки столешницы и фронтальной части тумб: натуральная кожа, шпон или керамогранит.

РАЗНООБРАЗИЕ

Коллекция может быть выполнена как в натуральных оттенках, так и в ярких.

КОМПОНОВКА ОФИСНОГО ПОМЕЩЕНИЯ

СОСТАВ КОМПОЗИЦИИ (фото на стр. 105)

• стол руководителя для левосторонней сервисной тумбы (240x100x76)	ATE 13810	1 шт.
• тумба опорная левосторонняя, дерево (203x60x64)	ATE 60148	1 шт.
• стол переговорный квадратный (100x100x76)	ATE 30102	1 шт.
• сервисный комод (240x60x93)	ETE 92838	1 шт.

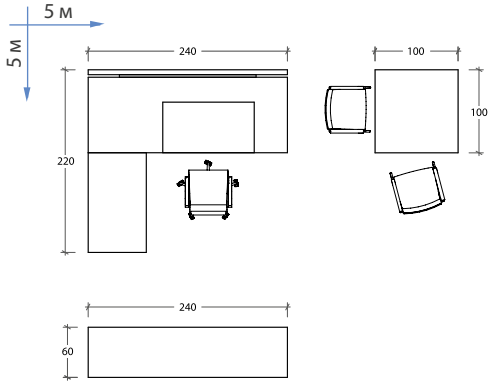

Состав композиции на стр. 104

МОДЕЛЬНЫЙ РЯД

Расширенный ассортимент серии – на сайте UNITEX.ru

СТОЛЫ И БРИФИНГ

письменный стол для правосторонней сервисной тумбы

240x100x76 **ATE 13710**

переговорный стол

298x120x76 **ATE 30247**

переговорный стол – 5 модулей

387x150x76 **ATE 30249**

переговорный стол – 10 модулей

777x150x76 **ATE 30254**

брифинг-приставка

150x75x76 **ATE 31055**

журнальный стол

100x100x30 **ATE 30002**

ТУМБЫ

ATE 60048
опорная правостороняя сервисная тумба

203x60x64

ETE 1101056
тумба с 3-мя ящиками

50x59x57

ЭЛЕМЕНТЫ И АКСЕССУАРЫ

TE 3706100
бювар

100x50

MP 12112180
топ для 4-хдверного шкафа

180x45x2

MP 1212225
топ для 5-ти дверного шкафа

225x45x2

MP 1512202
боковые панели (комплект)

204x45x4

ATE 99002
настольная лампа

ШКАФЫ

ATE 92907
книжный шкаф с раздвижными створками

300x45x179

ATE 95004
шкаф средний узкий с деревянными дверями

45x45x82

ATE 95108
шкаф средний с деревянными дверями

90x45x82

ATE 95703
шкаф – гардероб

90x45x202

ATE 95716
шкаф комбинированный

90x45x202

ATE 95509
шкаф со стеклянными створками

90x45x162

ГРЕДЕНЦИИ

ATE 92838
гредeнция

240x60x93

ATE 92841
гредeнция с холодильником и сейфом

240x60x93

ТЕХНИЧЕСКИЕ ХАРАКТЕРИСТИКИ

- **Производство:** Италия.
- **Материал:** тамбурат, ДСП, МДФ.
- **Покрытие:** шпон, кожа, керамогранит.
- **Толщина:** столешница – 60 мм, каркас шкафов – 35 мм.
- **Особенности:** разнообразие комбинаций покрытия, широкая линейка модульных переговорных столов.

ЦВЕТА

Шпон

Орех

Венге

Кожа

Антрацит

Бежевая

Бордовая

Керамогранит различных цветов

РЕКОМЕНДУЕМ

кресло
ICON

производство: Испания

VANITY

Кабинет с эксклюзивными деталями, располагающий к получению удовольствия от работы.

ДИЗАЙН

Простота линий, ценность подобранных материалов и отсылки к элегантности вне времени создают новое направление классицизма.

ЭКСКЛЮЗИВНОСТЬ

Традиции и современность объединяются за счет использования дорогих материалов: дерево, натуральная кожа и драгоценные камни.

ОРИГИНАЛЬНОСТЬ

Практичный гардеробный шкаф с секретной нишей для сейфа в боковом приставном элементе для хранения важных документов.

Состав композиции на стр. 108

КОМПОНОВКА ОФИСНОГО ПОМЕЩЕНИЯ

СОСТАВ КОМПОЗИЦИИ (фото на стр. 107)

• стол руководителя 210x95x75, с кожаным бюваром	VA300	1 шт.
• кожаная накладка для торца столешницы 100x5	VA375	1 шт.
• стол журнальный 120x66x45, шпон	VA672	1 шт.
• шкаф высокий комбинированный 391x52,5x210	VA463.1	1 шт.
• кресло руководителя с высокой спинкой 69x80x125	VA902	1 шт.
• кресло руководителя с низкой спинкой 69x80x110	VA903	1 шт.
• панель фронтальная с кожаными вставками 194x62x2,2	VA324	1 шт.

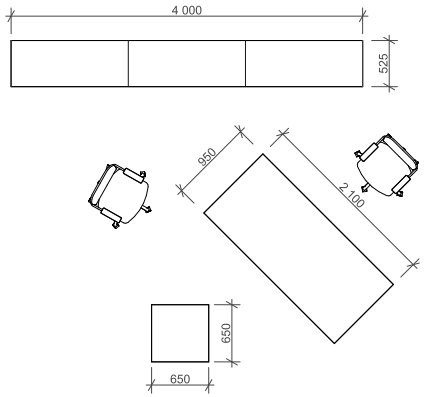

ТЕХНИЧЕСКИЕ ХАРАКТЕРИСТИКИ

- **Производство:** Италия.
- **Материал:** МДФ.
- **Покрытие:** шпон, лакировка, кожа.
- **Толщина:** столешницы – 80 мм.
- **Особенности:** возможны варианты исполнения в классическом или современном дизайне, использование подсветки и кристаллов Swarovski , тумбы снабжены системой закрывания «soft-closing», внутренняя структура шкафов реализована из деревянных панелей, ламинированных в отделке «ткань», наличие кресельной и диванной группы.
Возможность выбора цвета лакировки по RAL.

МОДЕЛЬНЫЙ РЯД

Расширенный ассортимент серии – на сайте UNITEX.ru

СТОЛЫ, ТУМБЫ, КРЕСЛА

стол руководителя с кожаным бюваром

210x95x75 **VA300**
240x95x75 **VA305**

стол руководителя для опорной тумбы, с кожаным бюваром правый/левый

210x95x75 **VA301 dx/sx**
240x95x75 **VA306 dx/sx**

панель фронтальная

194x62x2,2 **VA322**
224x62x2,2 **VA332**

панель фронтальная с кожаными вставками

194x62x2,2 **VA324**
224x62x2,2 **VA334**

стол журнальный, шпон

65x65x45 **VA670**
120x65x45 **VA672**

брифинг-приставка фронтальная с кожаной вставкой

139x80/120x75 **VA500**

стол для переговоров круглый

120x120x75 **VA700**

стол для переговоров

275x155x75 **VA710**

стол для переговоров

518x292x75 **VA716**

тумба выкатная, 4 ящика, с замком

85x55x70 **VA200**

опорная тумба с ящиками и 2-мя дверями правая/левая

160x60x59 **VA400 dx/sx**

тумба сервисная с 2-мя дверями и 4-мя ящиками

211x52,5x75 **VA418.1**

кресло руководителя с высокой спинкой

74x76x130 **VA900**

кресло руководителя с низкой спинкой

74x76x105 **VA901**

кресло руководителя с высокой спинкой

69x80x125 **VA902**

кресло руководителя с низкой спинкой

69x80x110 **VA903**

ШКАФЫ

шкаф высокий закрытый с 4-мя деревянными дверями

346x52,5x210 **VA459.1**

шкаф высокий закрытый

120,4x52,5x210 **VA450.1**

шкаф высокий закрытый 6-дверный

300.8x52,5x210 **VA456.1**

шкаф высокий комбинированный

391x52,5x210 **VA463.1**

вешалка

Z308

ЦВЕТА

Шпон

Эбеновое дерево

Орех каналетто

Кожа

Красная

Белая

Черная

Бежевая

Лак

Красный

Белый

Кремовый

Шоколадный

РЕКОМЕНДУЕМ

кресло
VANITY
производство: Италия

ISIXTY

Изысканный кабинет для творческих и смелых руководителей, внимательных к деталям и современным устройствам.

Состав композиции на стр. 112

ПРЕСТИЖНОСТЬ

Мягкие округлые формы, нейтральные оттенки кожи, позолоченные или хромированные профили в сочетании со шпоном ясеня в сером, натуральном и табачном цветах.

УНИКАЛЬНОСТЬ

Коллекция может быть выполнена как в авангардном стиле с хромированными деталями, так и в стиле Luxury с возможностью отделки кожей золотого или серебряного цветов.

ФУНКЦИОНАЛЬНОСТЬ

Возможность оборудования письменного стола системой звукового вещания SOUNDOFFICE, а также системой индукционной беспроводной подзарядки телефонов и планшетов.

КОМПОНОВКА ОФИСНОГО ПОМЕЩЕНИЯ

СОСТАВ КОМПОЗИЦИИ (фото на стр. 110)

• стол руководителя с фронтальной панелью 210x110x74, столешница: дерево+кожа	S210H	1 шт.
• шкаф со стеклянными полками и раздвижными дверями 290x48x153	/LC3/290	1 шт.
• боковая приставка (дерево) 130x60x74	/130AL	1 шт.
• тумба опорная, 3 ящика, дерево 42x57x50	/EX31	1 шт.
• шкаф низкий открытый 290x48x86	/A80GG/270	1 шт.
• двери низкие деревянные 90x1,9x80	/PO80/90	3 шт.

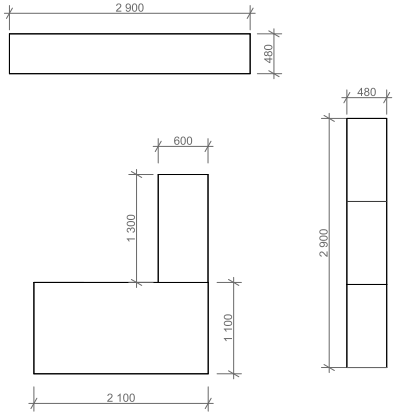

ТЕХНИЧЕСКИЕ ХАРАКТЕРИСТИКИ

- **Производство:** Италия.
- **Материал:** МДФ, кожа, многослойная фанера, стекло.
- **Покрытие:** шпон.
- **Толщина:** столешница – 60 мм, топ тумбы и шкафов – 41 мм, дверей деревянных – 19мм, дверей стеклянных – 5 мм.
- **Особенности:** Письменные столы могут быть оборудованы системой Soundoffice – система звукового вещания, управляемая при помощи панельных сенсорных кнопок, встроенных в столешнице. Благодаря интегрированной системе, имеется возможность громкой связи по телефону, подключив его через Bluethooth, кроме этого письменный стол может быть оборудован системой индукционной беспроводной подзарядки телефонов и планшетов.

МОДЕЛЬНЫЙ РЯД

Расширенный ассортимент серии – на сайте UNITEX.ru

СТОЛЫ

стол руководителя с фронтальной панелью (столешница: дерево+кожа)

210x110x74 **S210H**
240x110x74 **S240H**
270x110x74 **S270H**
300x110x74 **S300H**

стол руководителя с фронтальной панелью (столешница: кожа)

210x110x74 **C210H**
240x110x74 **C240H**
270x110x74 **C270H**
300x110x74 **C300H**

фронтальный брифинг (дерево)

/140KB
140x120x74

фронтальный брифинг (кожа)

C/140KB
140x120x74

стол для переговоров круглый

/120TAR
120x120x74

стол для переговоров

/220TA
220x110x74

стол для переговоров (дерево+кожа)

/560TAS
560x120x74

стол для переговоров прямоугольный (дерево+кожа)

/420TA
420x120x74

ТУМБЫ, ШКАФЫ, ДВЕРИ

тумба 3 ящика (дерево)

/PR31S
42x64x58

тумба 3 ящика (кожаные фасады)

/CPR31S
42x64x58

шкаф низкий открытый

/A80GG/90
110x48x86

шкаф открытый

/A80GG/180
200x48x86

двери низкие | высокие (дерево)

/PO80/90 | /PO200/90
90x4,9x80|200

двери низкие | высокие (в коже с деревянной рамкой)

/CO80/90 | /CO200/90
90x4,9x80|200

шкаф-консоль (дерево)

/LX1P
200x60x72

шкаф-консоль (дерево, кожаные фасады)

/LXC1P
200x60x72

шкаф высокий открытый

/A200GG/90
90x45x200

шкаф высокий открытый

/A200GG/180
180x45x200

выдвижная штанга для одежды (черный металл)

B/AP27
4x36x5

ЦВЕТА

Шпон

Серый ясень

Табачный ясень

Ясень

Кожа

Кремовая

Натуральная

Золотая

Серебряная

Черная

Лак

Коричневый

РЕКОМЕНДУЕМ

кресло
ISIXTY арт. /601GO/
производство: Италия

ART & MOBLE

Благородство коллекции, выполненной искусными краснодеревщиками, подчеркивает отделка шпоном оливы.

ПРЕСТИЖНОСТЬ

Изящное сочетание старинных традиций и солидности, классический дизайн, актуальный во все времена, неизменно будут указывать на высокий статус своего владельца.

ЭКОЛОГИЧНОСТЬ

Идея гармонии реализована в каждой детали коллекции. В производстве используются натуральные материалы: шпон, массив, кожа для отделки поверхностей столов.

РАЗНООБРАЗИЕ

Широкий модельный ряд обеспечивает коллекции функциональность, достойную современной мебели президентского уровня.

МОДЕЛЬНЫЙ РЯД

Расширенный ассортимент серии – на сайте UNITEX.ru

СТОЛЫ

стол руководителя

200x90x75 **01121**
180x90x75 **01122**

стол для переговоров

320x120x75 **01133**
250x120x75 **01132**

стол компьютерный

112x62x75 **01127**

стол для переговоров круглый

∅130x75 **01131**

фронтальный брифинг

120x90x75 **01134**

КРЕСЛА И МЯГКАЯ МЕБЕЛЬ

01010
диван Chester, 2 места

160x85x75

01001
кресло руководителя

70x80x116

ШКАФЫ

01161
стенка низкая, 3 двери

150x40x75

01162
стенка низкая, 4 двери

200x40x75

01171
модуль шкафа

96,5x33,3x200

01171-RO
модуль для гардероба

96,5x33,3x200

ЭЛЕМЕНТЫ ДЛЯ ШКАФОВ

карниз шкафа и гардероба

96,5x39x22 **01179**
96,5x39x50 **01199**

набор боковых панелей

9,5x39x222 **01175**
9,5x39x250 **01195**

пилястра шкафа

16,5x9x222 **01172**
16,5x9x250 **01192**

двери, комплект

90,4x62,3
низкие **01181**
90,4x125,2
средние **01182**

двери средние стеклянные, комплект

90,4x125,2 **01183**

двери для гардероба, комплект

90,4x188,7 **01184**

ARCADIA

Уникальный интерьер сочетает в себе домашний уют и роскошь, подчеркивая статус владельца и его безупречный вкус.

ПРЕСТИЖНОСТЬ

Ноты изящества и роскоши сплетены в прекрасную мелодию классического интерьера, достойного самого взыскательного вкуса.

КАЧЕСТВО

Мебель изготовлена по технологии тамбурата и отделана шпоном особо ценной породы дерева – американского ореха. Резные композиции выполнены вручную.

ДИЗАЙН

Над коллекцией работали лучшие итальянские дизайнеры, сохранив традиции ранних мастеров, чтобы передать в мебели дух эпохи Возрождения.

МОДЕЛЬНЫЙ РЯД

Расширенный ассортимент серии – на сайте UNITEX.ru

СТОЛЫ

письменный стол со столешницей из кожи

192x85x78 **AR/SC/PE**

приставка к письменному столу

100x100x74 **AR/SR/PE**

стол для переговоров

250x106x78 **AR/TA/250**

кофейный столик

100x100x50 **AR/TF/QC**

ТУМБА И ШКАФЫ

AR/PT
тумба под телевизор

140x53x55

AR/BU/3
греденция

225x58x108

AR/VS/2
3-дверный шкаф

161x53x223

КРЕСЛА И МЯГКАЯ МЕБЕЛЬ

AR/PP/PE
кресло директора регулируемое

68x75x127

AR/CA/PE
стул с подлокотниками, с обивкой из кожи

50x56x117

AR/PP/PE
2-местный диван

175x98x90

SUPREMA

Дизайн коллекции, вдохновленный работами художников-авангардистов XX века, является настоящим шедевром мебельного искусства.

КАЧЕСТВО

Изысканная композиция в безупречном исполнении из массива и натурального шпона ценных пород деревьев с отделкой дорогой кожей и алькантарой.

ГАРМОНИЧНОСТЬ

Цветовое оформление серии основано на сочетании шоколадной муаровой текстуры радика Калифорния, стекла и различных оттенков натуральной кожи.

РАЗНООБРАЗИЕ

В состав SUPREMA входят шкафная, диванная и кресельная группы и широкий ассортимент аксессуаров, выполненных в едином стиле.

МОДЕЛЬНЫЙ РЯД

Расширенный ассортимент серии – на сайте UNITEX.ru

СТОЛЫ И БРИФИНГ

стол руководителя

300x120x75 **PVSUPREMA**

стол для переговоров

300x110/130x77 **PVSUP300T**

кофейный столик

60x60x46 **PVSUP60T**
140x70x46 **PVSUP140T**

брифинг фронтальный

120x80/100x75 **PVSUPBR**

ТУМБЫ И ФРИГОБАР

PVSUPBAR
фригобар

100x60x79

PVSUPCC
тумба выкатная

50x81x62

PVSUPTV50
тумба под ТВ

160x51x112

АКСЕССУАРЫ

PVSUPAP
вешалка напольная

36x36x194

PVSUPFI
подставка под цветы

60x60x40

ШКАФЫ

шкаф средний 3, 4, 5, 6 дверей

132x51x114 **PVSUPC3**
172x51x114 **PVSUPC4**
212x51x114 **PVSUPC5**
252x51x114 **PVSUPC6**

шкаф высокий

258x41/51x226 **PVSUPT/A3**

ALEMAN

Благородство испанского президент-комплекта подчеркнуто мозаичной инкрустацией из редких пород дерева.

ПРЕСТИЖНОСТЬ

Коллекция предназначена для создания интерьеров самого высокого уровня. Традиционно строгий классический дизайн неизменно престижен и подчеркивает статус владельца.

КАЧЕСТВО

Отделка натуральным шпоном. Ручная работа, уникальная инкрустация, точность в обработке каждого элемента.

РАЗНООБРАЗИЕ

Модельный ряд включает несколько вариантов столов руководителя, столы переговоров, шкафы и аксессуары. Коллекция может быть дополнена элементами, выполненными по индивидуальным эскизам.

МОДЕЛЬНЫЙ РЯД

Расширенный ассортимент серии – на сайте UNITEX.ru

СТОЛЫ

стол руководителя

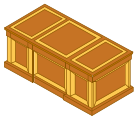

190x90x75 **953**
тумба с ящиками, с защитной панелью

стол руководителя

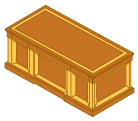

190x90x75 **953P**
тумба с ящиками, с защитной панелью

стол приставной компьютерный

97x51x74,6 **937**

стол приставной

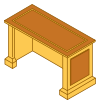

110x49x66,3 **938**

столик журнальный

123x73x46,7 **972**
103x103x46,7 **973**

стол для переговоров круглый

d115x74 **OJZ52**
d130x74 **OJZ54**

стол для переговоров овальный

350x120x76,3 **OX11 D**

стол для переговоров прямоугольный

800x300x75 **940**

ШКАФЫ

15BD/BL
шкаф низкий угловой, правый/левый

43x43x78

21B
шкаф низкий закрытый

90x43x78

356
модуль для телевизора, высокий

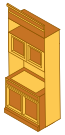

100x54,5x250,8

158D/L
шкаф высокий угловой, со стеклом, правый/левый

47x47x250,8

215
шкаф высокий, со стеклом

90x47x250,8

992A
шкаф-гардероб

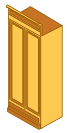

90x67x250,8

КРЕСЛА

908 P
кресло руководителя

58x60x112

9006 P
кресло на четырех опорах

54x48x107

- Для офисов любого уровня.
- Множество форм и конструктивных решений.
- Современный дизайн.
- Складская программа.
- Собственные уникальные разработки.

МЕБЕЛЬ ДЛЯ ПЕРСОНАЛА

124 PROFIQUADRO

144 ПРОФИ

166 КОМФОРТ

132 UP!

150 МАТРИЦА

170 СТАРТ

136 OGI

156 ДИН-Р

140 VISTA

160 ФОРМУЛА

PROFIQUADRO

Продукт эволюции.

Состав композиции на стр. 128

ИННОВАЦИИ

Первая отечественная серия с использованием передовых систем кабель-менеджмента и настольных экранов с различными навесными держателями.

ДИЗАЙН

Современный дизайн в духе новейших тенденций европейской моды. Сочетание минимализма и стиля хай-тек.

ПРАКТИЧНОСТЬ

Возможность организации рабочих мест на объединенном металлокаркасе (bench-system) существенно снижает расходы.

ДИПЛОМ
Диплом
СЕРТИФИКАТ

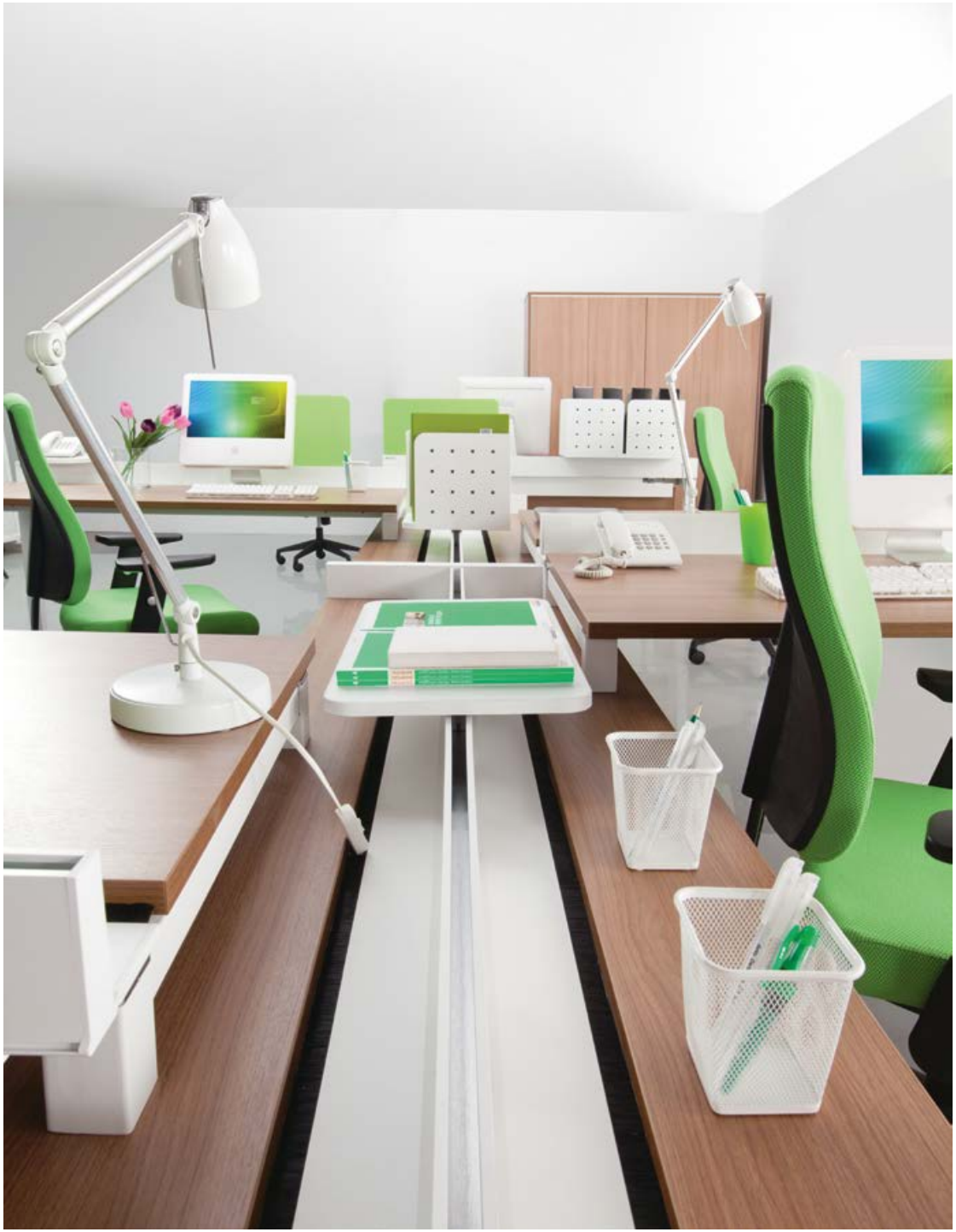

КОМПОНОВКА ОФИСНОГО ПОМЕЩЕНИЯ

СОСТАВ КОМПОЗИЦИИ (фото на стр. 124)

Столы:

• рабочаяя станция с ProSystem (4x160) на 2-х опорных тумбах-купе с ProSystem левой/правой (359x360x75)	КВ 0172 БН	1 шт.
• стол рабочий с ProSystem (140x80x75)	КВ 0108 БН	1 шт.

Тумбы:

• брифинг-приставка с тумбой 4-ящичной с замком, левая/правая (80x46x75)	КВ 254 БН	1 шт.
• тумба встраиваемая 2-ящичная с замком (42x47,8x33,8)	КВ 205 БН	8 шт.

Экраны:

• экран настольный (пластик) для ProSystem, с крепежом, цвет киви	КВ 922 КВ	4 шт.

Шкафы:

• шкаф для документов закрытый (183x45x122)	КВ 328 БН	1 шт.
• шкаф комбинированный закрытый (одежда-документы, 183x45x199)	КВ 358 БН	1 шт.

Элементы:

• полка круглая с фланцами (32x32x1,8)	КВ 0422 БП	2 шт.
• полка прямоугольная с фланцами и бортиками (57,6x32x28,1)	КВ 0424 БП	2 шт.
• полка прямоугольная с фланцами (57,6x32x1,8)	КВ 0423 БП	1 шт.
• держатель системного блока металлический (22x51x50)	КВ 721 БП	5 шт.
• экран ДСП с кронштейнами крепления стола	КВ 802 НР	1 шт.

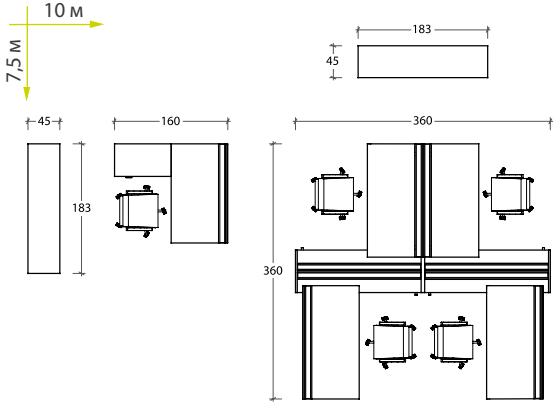

СТОЛЫ И РАБОЧИЕ СТАНЦИИ на металлических опорах

стол рабочий

120x60x75	**0101**
140x60x75	**0102**
160x60x75	**0103**
120x80x75	**0104**
140x80x75	**0105**
160x80x75	**0106**

рабочая станция

240x80x75 (2x120)	**0104-2**
280x80x75 (2x140)	**0105-2**
320x80x75 (2x160)	**0106-2**

рабочая станция с настольными экранами ДСП (белый премиум)

240x157x75 (4x120)	**0131-2**
280x157x75 (4x140)	**0132-2**
320x157x75 (4x160)	**0133-2**

рабочая станция с ProSystem

120x157x75	**0134**
140x157x75	**0135**
160x157x75	**0136**

рабочая станция с ProSystem

240x157x75 (4x120)	**0134-2**
280x157x75 (4x140)	**0135-2**
320x157x75 (4x160)	**0136-2**

стол для переговоров с кабель-каналом

240x120x76	**123**
без кабель-канала	**120**

стол рабочий с ProSystem для опорной тумбы (лев./прав.)

147,4x170x75 левой	**0116**
147,4x170x75 правой	**0117**
167,4x170x75 левой	**0118**
167,4x170x75 правой	**0119**
187,4x170x75 левой	**0120**
187,4x170x75 правой	**0121**

рабочая станция с ProSystem для 2-х опорных тумб (лев. и прав.)

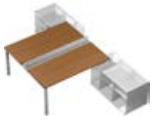

147,4x340x75 (2x120)	**0148**
167,4x340x75 (2x140)	**0151**
187,4x340x75 (2x160)	**0154**

рабочая станция с ProSystem для опорной тумбы 180 левой/правой

279x180x75 (2x120)	**1101**
319x180x75 (2x140)	**1102**
359x180x75 (2x160)	**1103**

рабочая станция (6x160) с настольными экранами ДСП (белый премиум) для 6-ти опорных тумб

534,8x340x75	
левых	**0143-3**
правых	**0144-3**

рабочая станция с ProSystem на 2-х опорных тумбах-купе с ProSystem

279x360x75 (4x120)	**0170**
319x360x75 (4x140)	**0171**
359x360x75 (4x160)	**0172**

рабочая станция с настольными экранами ДСП на 3-х опорных тумбах-купе с ProSystem

279x540x75 (6x120)	**0179**
319x540x75 (6x140)	**0180**
359x540x75 (6x160)	**0181**

СТОЛЫ И РАБОЧИЕ СТАНЦИИ на опорах ДСП

стол письменный на опорах ДСП с ProSystem

125x80,6x83,5	**1201**
145x80,6x83,5	**1202**
165x80,6x83,5	**1203**

рабочая станция на опорах ДСП с ProSystem

247,5x80,6x83,5 (2x120)	**1201-2**
287,5x80,6x83,5 (2x140)	**1202-2**
327,5x80,6x83,5 (2x160)	**1203-2**

рабочая станция на опорах ДСП с ProSystem

370x80,6x83,5 (3x120)	**1201-3**
430x80,6x83,5 (3x140)	**1202-3**
490x80,6x83,5 (3x160)	**1203-3**

стол письменный на опорах ДСП

125x80,6x83,5	**1204**
145x80,6x83,5	**1205**
165x80,6x83,5	**1206**

рабочая станция на опорах ДСП с ProSystem

125x157x83,5 (2x120)	**1401**
145x157x83,5 (2x140)	**1402**
165x157x83,5 (2x160)	**1403**

рабочая станция на опорах ДСП с ProSystem

247,5x157x83,5 (4x120)	**1401-2**
287,5x157x83,5 (4x140)	**1402-2**
327,5x157x83,5 (4x160)	**1403-2**

рабочая станция на опорах ДСП с ProSystem (без тумб) левая

180x285x83,5 (2x120)	**1506**
180x325x83,5 (2x140)	**1508**
180x365x83,5 (2x160)	**1510**

рабочая станция на опорах ДСП (без тумб) правая

180x285x83,5 (2x120)	**1500**
180x325x83,5 (2x140)	**1502**
180x365x83,5 (2x160)	**1504**

ТУМБЫ

231
тумба опорная стола

120.4x60x63.2

205
тумба встраиваемая 2-ящичная с замком

42x47,8x33,8

2001
тумба опорная с ProSystem

180x60,4x68,2

2002
тумба опорная

180x60,4x68,2

2005
тумба опорная с ProSystem и надстройкой-полкой

180x60,4x 136,7

2009
тумба опорная с ProSystem и надстройкой-купе

180x60,4x156,7

201
тумба выкатная, 3 ящика, с замком

43,4x52,8x59

212
тумба приставная, 4 ящика, с крышкой, с замком

42,6x60x75

252
брифинг-приставка с тумбой, 4 ящ., с центр. замком, л/п

80x46x75

221
тумба сервисная

140x46x59

ТЕХНИЧЕСКИЕ ХАРАКТЕРИСТИКИ

- **Производство:** ЮНИТЕКС, Россия.
- **Материал:** ламинированная ДСП.
- **Толщина:** столешницы, боковые стенки опорных тумб и столов – 25 мм; фасадные элементы шкафов и тумб, каркасы шкафов, тумб, приставных элементов, экранов столов, а также топов и декоративных панелей – 18 мм.
- **Опоры:** металлические и щитовые ЛДСП, регулируемые по высоте + ДСП.
- **Особенности:** эксклюзивный стальной металлический каркас сечением 50x50 мм с декоративными глянцевыми заглушками и литьевыми алюминиевыми кронштейнами; рабочие места на щитовых опорах с эксклюзивной системой кабель-каналов ProSystem.

ЦВЕТА

Орех ногаро

Белый премиум

СТЕКЛО (в шкафах)

Матовое белый сатин

ШКАФЫ

381	382	321	313	345/347	358	359	355	363
шкаф-купе низкий	шкаф-купе средний	шкаф для документов с файл. ящиками	шкаф комбинированный 5 секций	для одежды/ для документов	комбинированный (одежда-документы)	для документов закрытый	комбинированный (одежда-документы)	комбинированный

157x46x75,7	157x46x111,2	94x46x122	227x46x84	94x46x199	183x46x199	183x46x199	183x46x199	227x46x199

АКСЕССУАРЫ ДЛЯ СТОЛОВ И ТУМБ

экран ДСП с кронштейнами крепления

120	**801**
140	**802**
160	**803**

экран настольный для ProSystem с крепежом (пластик)

58x33,5x0,4

апельсин	**922 АП**
киви	**922 КВ**
молоко	**922 МК**

экран настольный для ProSystem с крепежом (ДСП)

58x33,5x0,4

оранж	
серый перламутр	**430 СП**
текстиль	**430 ТК**

720	0422	0423	0424	
экран для тумбы опорной	полка с фланцами	полка с фланцами	полка с фланцами и бортиками	бювар с загибом

55,4x27,9x3

32x32x1,8

57,6x32x1,8

57,6x32x28,1

70x45
80x50

РЕКОМЕНДУЕМ

кресло
LIKE+

см. раздел каталога «Офисные кресла и стулья», стр. 193

кресло
ТОП

см. раздел каталога «Офисные кресла и стулья», стр. 194

UP!

Эксклюзивная серия мебели для персонала UP! Комфорт бизнес-класса становится доступнее.

Состав композиции на стр. 134

ПРАКТИЧНОСТЬ

Мебель с антибликовым покрытием, по тактильным характеристикам напоминающим древесину. Крепежные элементы экранов одновременно выполняют функции кабель-канала.

РАЗНООБРАЗИЕ

Конструкция предусматривает создание отдельных рабочих мест и бенч-систем различных конфигураций, позволяющих экономить офисное пространство.

УНИКАЛЬНОСТЬ

Особенностью коллекции является асимметричное расположение дверей в шкафах. Высокие переговорные столы позволяют общаться не только сидя, но и стоя.

КОМПОНОВКА ОФИСНОГО ПОМЕЩЕНИЯ

СОСТАВ КОМПОЗИЦИИ (фото на стр. 132)

Столы:

• рабочая станция (2х140) без одной опоры (140х144х75)	АП 0148 ГА	1 шт.
• рабочая станция (2х140) без одной опоры (140х144х75)	АП 0135 ГА	1 шт.

Тумбы:

• тумба подвесная 1-ящичная (34,9х56х15,2)	АП 205 ГА	2 шт.

Шкафы:

• шкаф-купе средний (144,4х36,2х112,8)	АП 304 ГА	1 шт.
• шкаф для одежды (76х36,2х192,8)	АП 300 ГА	1 шт.
• шкаф комбинированный с узкой дверью левый/правый (76х36,2х192,8)	АП 301-1 ГА	1 шт.

Экраны:

• экран настольный фронтальный (ДСП) с кабель-каналом для стола 140 (125х50х1,6)	АП 812 ГЛ	2 шт.

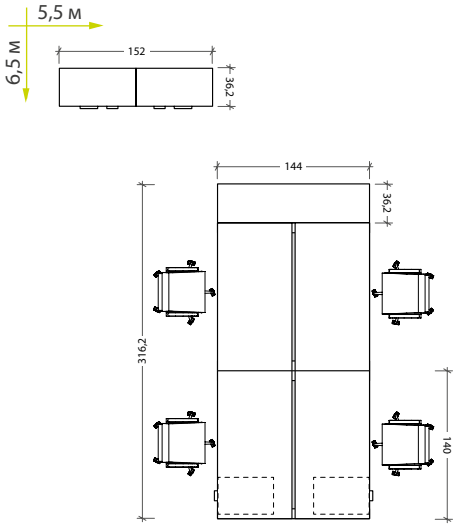

МОДЕЛЬНЫЙ РЯД

Расширенный ассортимент серии – на сайте UNITEX.ru

СТОЛЫ И РАБОЧИЕ СТАНЦИИ

стол письменный

120x70x75 **0101**
140x70x75 **0102**
160x70x75 **0103**

стол письменный без опоры

120x70x75 **0110**
140x70x75 **0111**
160x70x75 **0112**

рабочая станция

(2x120) 240x70x75 **0101-2**
(2x140) 280x70x75 **0102-2**
(2x160) 320x70x75 **0103-2**

рабочая станция

(2x120) 120x144x75 **0131**
(2x140) 140x144x75 **0132**
(2x160) 160x144x75 **0133**

рабочая станция

(4x120)
240x144x75 **0131-2**
(4x140)
280x144x75 **0132-2**
(4x160)
320x144x75 **0133-2**

рабочая станция

(6x120)
360x144x75 **0131-3**
(6x140)
420x144x75 **0132-3**
(6x160)
480x144x75 **0133-3**

рабочая станция с тумбой под системные блоки

(2x120)
240x70x75 **0122**
(2x140)
280x70x75 **0123**
(2x160)
320x70x75 **0124**

рабочая станция с тумбой под системные блоки

(4x120)
240x144x75 **0143**
(4x140)
280x144x75 **0144**
(4x160)
320x144x75 **0145**

рабочая станция с тумбой под системные блоки

(4x120) **0143**
240x144x75 **0144**
(4x140) **0145**
280x144x75
(4x160)
320x144x75

рабочая станция без опоры

(2x120) **0134**
120x144x75 **0135**
(2x140) **0136**
140x144x75
(2x160)
160x144x75

рабочая станция без опор

(4x120) **0137**
240x144x75 **0138**
(4x140) **0139**
280x144x75
(4x160)
320x144x75

стол для переговоров

203,2x80x114/165 **0146**

ТУМБЫ

204 / 214
тумба выкатная 3-ящичная с замком

35,3x40,2x53,1 / 42x45x58

202
тумба приставная 3-ящичная М (один файловый ящик) с замком

42,8x70x75,5

203
тумба приставная 4-ящичная М с замком

42,8x70x75,5

205
тумба подвесная 1-ящичная

34,9x56x15,2

207
тумба опорная под системный блок на 2 места

46x60x73

ШКАФЫ

300
шкаф для одежды левый/правый

76x36,2x192,8

301-1
шкаф комбинированный с узкой дверью левый/правый

76x36,2x192,8

301
шкаф комбинированный

76x36,2x192,8

302-1
шкаф комбинированный средний с узкой дверью

76x36,2x112,8

302
шкаф комбинированный средний

76x36,2x112,8

303
шкаф-купе низкий

144,4x36,2x75,5

304
шкаф-купе средний

144,4x36,2x112,8

305
стеллаж высокий

104,2x36,2x190

ТЕХНИЧЕСКИЕ ХАРАКТЕРИСТИКИ

- **Производство:** ЮНИТЕКС, Россия.
- **Материал:** ламинированная ДСП.
- **Толщина:** столешницы, топы тумб и шкафов – 25 мм; детали каркасов – 16 мм.
- **Опоры:** металлические.
- **Особенности:**
  – эксклюзивный стальной каркас сечением 60x30 мм, покрытый полиэфирной порошковой краской;
  – фасадные элементы серии облицованы ПВХ-кромкой толщиной 2 мм;
  – ДСП имеет антибликовое покрытие.

ЦВЕТА

Дуб гальяно

Антрацит

РЕКОМЕНДУЕМ

кресло
LIKE+

см. раздел каталога «Офисные кресла и стулья», стр. 193

стул
ХЬЮМ

см. раздел каталога «Офисные кресла и стулья», стр. 203

OGI

Практичная мебель, выполненная в лучших традициях современного европейского дизайна.

ФУНКЦИОНАЛЬНОСТЬ

Коллекция позволяет организовать рабочие места с рациональным использованием пространства. Шкафы с раздвижными дверями оптимальны в малогабаритных помещениях.

РАЗНООБРАЗИЕ

Широкий ассортимент столов различной формы позволяет создавать как одноместные, так и коллективные рабочие места.

ДИЗАЙН

Коллекция обеспечивает создание интересных цветовых композиций из плит МДФ, ткани и металла в сочетании с лаконичными формами.

КОМПОНОВКА ОФИСНОГО ПОМЕЩЕНИЯ

СОСТАВ КОМПОЗИЦИИ

Столы:

• стол двойной на опорных тумбах (160/170,2x321,8x74)	BQG40	2 шт.

Экраны:

• экран ЛДСП с тканевой подушкой (160x4,6x35)	ZP016P	2 шт.

Шкафы:

• шкаф-купе (200x43,4x113,1)	ZS03	2 шт.

Элементы:

• ящик для шкафа ZS03 (42,8x38,5x40,3)	ZSZ01	2 шт.

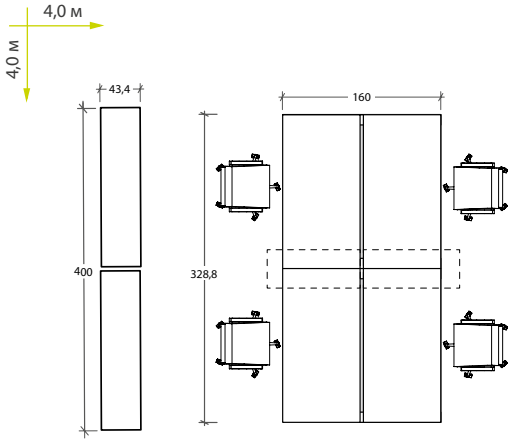

ТЕХНИЧЕСКИЕ ХАРАКТЕРИСТИКИ

- **Производитель:** Польша.
- **Материал:** ЛДСП, ткань.

– цветовые решения для деревянных поверхностей: бук, канадский дуб, каштан, полярная береза, какао, белый матовый, орех низинный;

– цветовые решения для опор столов: белый, алюминий;

– цветовые решения для каркасов шкафов: белый матовый, сатиновый.

– цветовые решения для тканевых экранов: бежевый, оранжевый, красный, зеленый, серый, синий.

- **Срок поставки:** 30 рабочих дней.

МОДЕЛЬНЫЙ РЯД

Расширенный ассортимент серии– на сайте UNITEX.ru

СТОЛЫ

стол OGI

120x70x74	**BAG027**
140x70x74	**BAG037**
160x70x74	**BAG047**
120x80x74	**BAG028**
140x80x74	**BAG038**
160x80x74	**BAG048**

стол OGY Q

120x80x74	**BQG02**
140x80x74	**BQG03**
160x80x74	**BQG04**
180x80x74	**BQG05**

стол OGY Y

120x80x74	**BYG02**
140x80x74	**BYG03**
160x80x74	**BYG04**
180x80x74	**BYG05**

стол OGY V

120x80x74	**BVG02**
140x80x74	**BVG03**
160x80x74	**BVG04**
180x80x74	**BVG05**

стол OGY N

120x80x74	**BNG02**
140x80x74	**BNG03**
160x80x74	**BNG04**
180x80x74	**BNG05**

стол эргономичный OGY U правый/левый

160x120x74	**BUG23**
	BUG24
180x120x74	**BUG25**
	BUG26

переговорный стол овальный

200x100x74	**PLF12E**

переговорный стол бочкообразный

200x100/80x74	**PLF12P**
240x100/80x74	**PLF24**

ЭКРАНЫ

ЛДСП

120x1,8x35	**ZP012**
140x1,8x35	**ZP014**
160x1,8x35	**ZP016**
180x1,8x35	**ZP018**

ЛДСП с тканевой подушкой

120x1,8x35	**ZP012P**
140x1,8x35	**ZP014P**
160x1,8x35	**ZP016P**
180x1,8x35	**ZP018P**

ТУМБЫ

KDT12	KDT13	KDT63	KDT64	A3R02
выкатная 2 ящика	выкатная 3 ящика	приставная 3 ящика	приставная 4 ящика	сервисная многофунк-циональная

KDT12	KDT13	KDT63	KDT64	A3R02
40x60x59	40x60x59	40x60x74	40x60x74	55x55x119

АКУСТИЧЕСКИЕ ПАНЕЛИ

120x2,9x35,3	**RA12**
140x2,9x35,3	**RA14**
160x2,9x35,3	**RA16**
180x2,9x35,3	**RA18**

ГАРДЕРОБЫ

80x60x183 с выдвигающейся вешалкой	**A6204**
60x43x183	**A57P3**
80x43x183	**A52P4**

СТЕЛЛАЖИ

высокий 80x43x183	**A5504**
средний 80x43x113	**A3504**
низкий 80x43x78	**A2504**

ШКАФЫ

шкаф закрытый

высокий 80x43x184	**A5104**
средний 80x43x114	**A3104**
низкий 80x43x78	**A2104**

шкаф-купе

120x43x183	**A5P06**
120x43x113	**A3P06**
80x43x74	**A2P04**
120x43x74	**A2P06**
160x43x74	**A2P08**
160x43x113	**A3P08**

шкаф роллетный

160x43x74	**A2L08**
160x43x113	**A3L08**
120x43x113	**A3L06**
80x43x74	**A2L04**
20x43x74	**A2L06**

шкаф со стеклянными дверями

высокий 80x43x183	**A5104W**
средний 80x43x113	**A3104W**

ЦВЕТА*

Бук

Белый

Какао

Канадский дуб

Каштан

Орех низинный

КАРКАСЫ (шкафов и тумб)*

Алюминий сатиновый

Белый

ТКАНЕВЫЕ ЭКРАНЫ*

Бежевый

Зеленый

Красный

РЕКОМЕНДУЕМ

кресло
AERO

см. раздел каталога «Офисные кресла и стулья», стр. 188

*Полный перечень смотрите на сайте UNITEX.ru

VISTA

EXCLUSIVE
ЮНИТЕКС

Мебель для персонала европейского качества по разумной цене.

ДИЗАЙН

Тонкие столешницы из ламинированной ДСП, столы на металлических Л-образных опорах придают интерьеру современный облик.

ФУНКЦИОНАЛЬНОСТЬ

Столы могут быть дополнены каркасом с регулируемой высотой и скрытым кабель-каналом. Серия включает в себя бенч-системы различной конфигурации, несколько вариантов тумб.

ПРАКТИЧНОСТЬ

Металлические каркасы столов продлевают срок службы мебели.

КОМПОНОВКА ОФИСНОГО ПОМЕЩЕНИЯ

СОСТАВ КОМПОЗИЦИИ

Столы:

• стол для тумбы приставной (140x80x75)	1VI.00.65 M	4 шт.

Тумбы:

• тумба с выдвижными ящиками (40x40x44)	1VI.00.95 M	4 шт.
• тумба с выдвижными ящиками (80x40x44)	1VI.00.84 M	10 шт.
• тумба (80x40x44)	1VI.00.88 M	4 шт.
• тумба открытая (40x40x44)	1VI.00.85 M	4 шт.

Экраны:

• экран для стола, пластик (120x55)	1VI.01.02	4 шт.

Шкафы:

• стеллаж (170x43x190)	1VI.00.92 M	3 шт.

Элементы:

• конструкция системы BRIDGE (168x42x74)	1VI.00.80 M	4 шт.
• настенная панель с базой (80x55x190)	1VI.00.82 M	6 шт.
• полка для настенной панели (80x25x4)	1VI.00.83 M	9 шт.

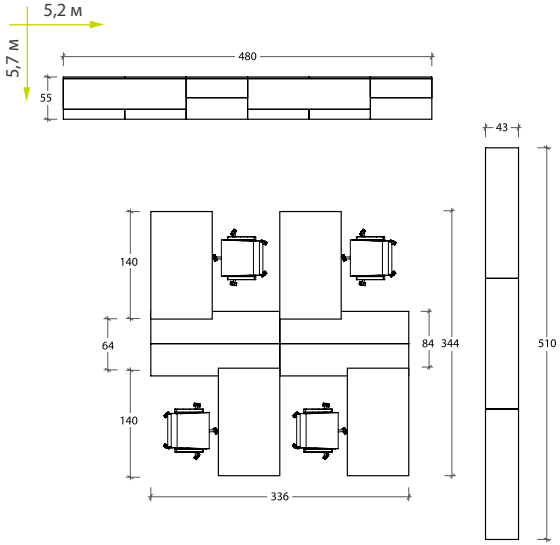

ТЕХНИЧЕСКИЕ ХАРАКТЕРИСТИКИ

- **Производство:** Словения.
- **Материал:** ДСП.
- **Покрытие:** ламинат.
- **Толщина:** столешницы, каркасы шкафов и фасады – 18 мм, кромка ПВХ толщиной 2 мм.
- **Особенности:**

– металлический каркас стола;

– цвет металлических конструкций может быть серым, белым;

– в качестве опции предлагаются каркасы с регулируемой высотой от 65 см до 85 см;

– при необходимости столы можно дополнить каркасом со скрытым кабель-каналом;

– экраны для столов из дерева или пластика.

ЦВЕТА

Светлый бук

Бук

Табачный орех

Серый камень

Розовый

Желто-зеленый

Натуральный дуб

Белый

Голубой

МОДЕЛЬНЫЙ РЯД

Расширенный ассортимент серии– на сайте UNITEX.ru

СТОЛЫ

стол рабочий

140x60x75	**1VI.00.01**
160x60x75	**1VI.00.02**
180x60x75	**1VI.00.03**

стол рабочий

140x80x75	**1VI.00.13**
160x80x75	**1VI.00.14**
180x80x75	**1VI.00.15**

стол рабочий

140x100x75	**1VI.00.25**
160x100x75	**1VI.00.26**
180x100x75	**1VI.00.27**

двойной стол рабочий

140x162x75	**1VI.00.41**
160x162x75	**1VI.00.42**
180x162x75	**1VI.00.43**

двойной стол рабочий с кабель-каналом

140x162x75	**1VI.00.53**
160x162x75	**1VI.00.54**
180x162x75	**1VI.00.55**

стол для тумбы приставной левый

140x80x75	**1VI.00.65**
160x80x75	**1VI.00.66**
180x80x75	**1VI.00.67**

двойной стол для тумбы приставной

140x162x75	**1VI.00.68**
160x162x75	**1VI.00.69**
180x162x75	**1VI.00.70**

двойной стол для тумбы приставной с кабель-каналом

140x162x75	**1VI.00.71**
160x162x75	**1VI.00.72**
180x162x75	**1VI.00.73**

стол рабочий с регулируемыми ножками (по высоте)

140x80x65-85	**1VI.00.16**
160x80x65-85	**1VI.00.17**
180x80x65-85	**1VI.00.18**

двойной стол рабочий с регулируемыми ножками (по высоте)

140x162x65-85	**1VI.00.44**
160x162x65-85	**1VI.00.45**
180x162x65-85	**1VI.00.46**

для переговоров

200x100x75	**1VI.00.74**
240x120x75	**1VI.00.75**

АКСЕССУАРЫ ДЛЯ СТОЛОВ

ящик для стола

80x35x35	**1VI.00.89**

ящик для стола

40x80x12	
левый	**1VI.00.90**
правый	**1VI.00.91**

экран для стола, дерево

100x55	**1VI.00.93**
120x55	**1VI.00.94**
140x55	**1VI.00.95**
160x55	**1VI.00.96**

экран для стола, дерево

120x35	**1VI.00.97**
140x35	**1VI.00.98**
160x35	**1VI.00.99**
180x35	**1VI.01.00**

ТУМБЫ И ШКАФЫ

1VI.00.82 настенная панель с базой

80x55x190

1VI.01.09 тумба на колесиках

43x55x57

1VI.00.87 тумба

40x40x44

1VI.01.40 тумба с мягким покрытием

43x55x60

1VI.01.12 шкаф низкий открытый

80x40x73

1VI.01.15 шкаф средний открытый

80x40x118

1VI.01.18 шкаф высокий открытый

80x40x188

1VI.00.92 стеллаж без задней стенки

170x43x190

1VI.01.10 шкаф низкий

80x40x73

1VI.01.13 шкаф средний

80x40x118

1VI.01.16 шкаф высокий

80x40x188

+ РЕКОМЕНДУЕМ

кресло
AERO

см. раздел каталога «Офисные кресла и стулья», стр. 188

*Полный перечень смотрите на сайте UNITEX.ru

ПРОФИ

Позволяет высвободить до 30% офисного пространства.

Состав композиции на стр. 148

ЭКСКЛЮЗИВНОСТЬ

Авторский дизайн серии – это новое слово в эргономике. Дипломы международных выставок за «инновации в дизайне и технологии» и за «высокие потребительские свойства».

ПРАКТИЧНОСТЬ

Позволяет рационально использовать каждый сантиметр офисных площадей.

ФУНКЦИОНАЛЬНОСТЬ

Возможность создания комплексных офисных решений и оборудования всего офиса в едином стиле.

КОМПОНОВКА ОФИСНОГО ПОМЕЩЕНИЯ С ПРИМЕНЕНИЕМ ОФИСНЫХ ПЕРЕГОРОДОК

СОСТАВ КОМПОЗИЦИИ

Столы:

• стол рабочий (каркас ДСП), (120х60х75)	ПФ 0161 ЛК	6 шт.

Шкафы:

• шкаф для документов средний полузакрытый (90х46х120)	ПФ 759 ЛК	1 шт.
• шкаф для документов средний со стеклянными дверями в рамке (90х46х120)	ПФ 769 ЛК	1 шт.
• шкаф для документов средний закрытый (90х46х120)	ПФ 762 ЛК	1 шт.
• шкаф для документов со стеклянными дверями в рамке (90х46х197)	ПФ 0783 ЛК	1 шт.

Перегородки ВЕКТОР:

• модуль глухой на заказ (150х6х124)	ВС.3	3 шт.
• модуль комбинированный (150х3х70)	МС 15.2-700	8 шт.
• модуль комбинированный (150х3х60)	МС 15.2-600	8 шт.
• профиль декоративный (высота 150 см)	ВС.ДП-1.5	2 шт.
• профиль-заглушка (высота 150 см)	МС.ПЗ-1500	8 шт.
• электротехнический короб, заполнение МДФ, расположен над столешницей	ВС.ЭК	3 шт.
• блок розеток (3 розетки сетевые, 2 розетки телефон/компьютер, пакетник)	ВС.БР	6 шт.
элемент крепления модуля к столешнице	ВС.ПС	24 шт.

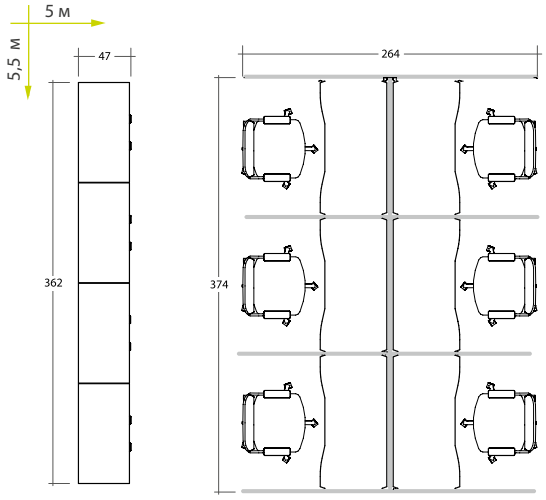

КОМПОНОВКА ОФИСНОГО ПОМЕЩЕНИЯ С ПРИМЕНЕНИЕМ ОФИСНЫХ ПЕРЕГОРОДОК

СОСТАВ КОМПОЗИЦИИ

Столы:		
• стол рабочий – каркас ДСП (160x80x75)	ПФ 103 ЛК	4 шт.
• брифинг-приставка с тумбой 4-ящичной левая с лотком	ПФ 0246 ЛК	2 шт.
• брифинг-приставка с тумбой 4-ящичной правая с лотком	ПФ 0247 ЛК	2 шт.
Шкафы:		
• шкаф для документов со стеклянными высокими дверями в рамке	ПФ 780 ЛК	1 шт.
• шкаф для документов средний полузакрытый (90x46x120)	ПФ 759 ЛК	2 шт.
• шкаф для документов со стеклянными дверями в рамке (90x46x197)	ПФ 0783 ЛК	1 шт.
Перегородки ВЕКТОР:		
• модуль глухой (150x6x80)	ВС 15.1-800	12 шт.
• модуль комбинированный (150x6x80)	ВС 15.2-800/С	2 шт.
• модуль комбинированный (150x6x77)	ВС 15.2-800/С	2 шт.
• электротехнический короб, заполнение МДФ, расположен над столешницей	ВС.ЭК	16 шт.
• блок розеток (3 розетки сетевые, 2 телефон/компьютер, пакетник)	ВС.БР	4 шт.
• стойка угловая, соединение под углом 90° трех модулей	ВС.С-1.5/3x90/	2 шт.
• стойка угловая, соединение под углом 90° четырех модулей	ВС.С-1.5/4x90/	1 шт.
• профиль декоративный (высота 150 см)	ВС.ДП-1.5	6 шт.
• декоративный профиль для навески монитора	ВС.ПМ 60-90	8 шт.
• крепление для LCD-монитора	ВС.КМ	4 шт.
набор навесных аксессуаров		4 шт.

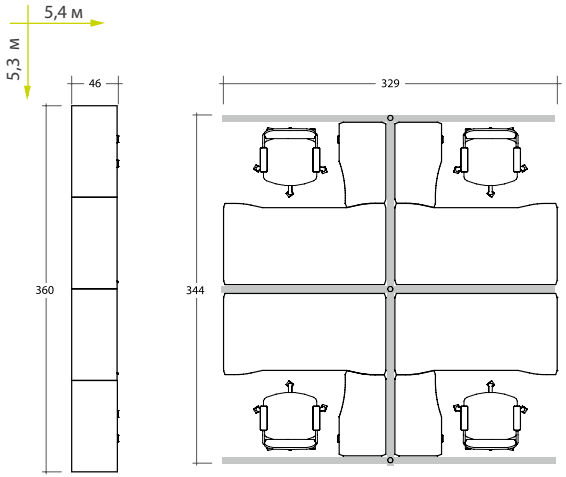

КОМПОНОВКА ОФИСНОГО ПОМЕЩЕНИЯ

СОСТАВ КОМПОЗИЦИИ (фото на стр. 144)

Столы:

• стол эргономичный правый (140x80x75)	ПФ 0139 ЛК	1 шт.
• стол эргономичный левый (140x80x75)	ПФ 0138 ЛК	1 шт.
• стол рабочий (140x80x75)	ПФ 0132 ЛК	1 шт.
• стол для переговоров круглый (110x110x75)	ПФ 185 ЛК	1 шт.

Тумбы:

• брифинг-приставка с тумбой, левая (84x46x75)	ПФ 0206 ЛК	1 шт.
• брифинг-приставка со стеллажом правая (84x40x75)	ПФ 217 ЛК	1 шт.
• тумба приставная многофункциональная (80x46x75)	ПФ 885 ЛК	1 шт.
• надстройка тумбы приставной (80x43x35)	ПФ 887 ЛК	1 шт.

Экраны:

• экран настольный ДСП с кронштейнами крепления (140x42x1,6)	ПФ 158	1 шт.
• экран боковой ДСП с кронштейнами крепления (80x42x1,6)	ПФ 156	2 шт.

Шкафы:

• шкаф для документов средний (90x46x120)	ПФ 769 ЛК	3 шт.
• шкаф для документов с ящиками низкий (90x46x82)	ПФ 754 ЛК	2 шт.

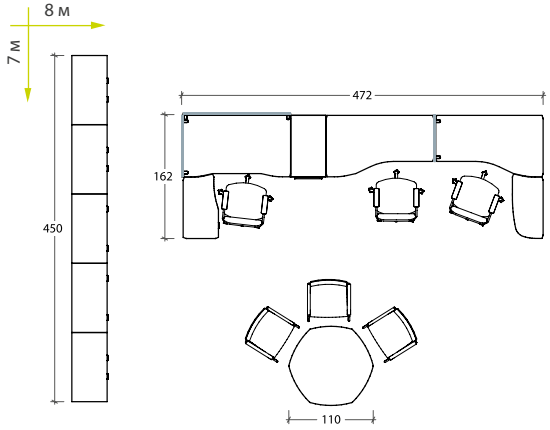

МОДЕЛЬНЫЙ РЯД

Расширенный ассортимент серии – на сайте UNITEX.ru

СТОЛЫ

стол рабочий
металлический каркас МА

120x80x75 **0131**
140x80x75 **0132**
160x80x75 **0133**
180x80x75 **0134**

стол эргономичный
металлический каркас МА

120x80x75
левый **0136**
правый **0137**
140x80x75
левый **0138**
правый **0139**

стол эргономичный
каркас ДСП, левый

120x80x75
левый **106**
правый **107**
140x80x75
левый **108**
правый **109**

стол рабочий
каркас ДСП

120x80x75 **101**
140x80x75 **102**
160x80x75 **103**
180x80x75 **104**

стол для переговоров

200x90x75
металлический
каркас МА **153**
каркас ДСП **154**

БРИФИНГИ

брифинг-приставка с опорой

60x32x75 **463**
80x43x75 **464**

брифинг-приставка с опорой МА

60x32x75 **473**
80x43x75 **474**

брифинг-приставка с опорами МА

120x58x75 **478**
160x65x75 **479**

брифинг-приставка с тумбой, 3 ящика, с лотком

84x46x75
левая **0206**
правая **0207**

брифинг-приставка с тумбой, 4 ящика, с лотком

84x46x75 **0246**
левая **0247**
правая

брифинг-приставка со стеллажом

84x40x75
левая **216**
правая **217**

ТУМБЫ

781
тумба выкатная, 3 ящика, замок

43x53x62

918
тумба выкатная, 3 ящика, центр. замок

43x53x62

205
тумба приставная, 2 двери

93x60x75

885
тумба приставная, многофунк-циональная

80x46x75

ШКАФЫ И СТЕЛЛАЖИ

753
шкаф-купе для документов низкий

90x46x82

762
для документов средний закрытый

90x46x120

769
для документов, стеклянные двери в раме

90x46x120

760
стеллаж средний

90x46x120

770
для одежды

90x46x197

779
для документов закрытый

90x46x197

764
для документов с ящиками средний

90x46x120

775
стеллаж высокий широкий

90x46x197

776
стеллаж высокий узкий

46x46x197

719
для документов с нишей

90x46x197

0783
для документов, стекл. двери в раме, широкий, левый

90/46x46x197

786
для документов, стекл. двери в раме, узкий, левый

90/46x46x197

986
для документов, стекл. дверь, узкий

90x46x197

ТЕХНИЧЕСКИЕ ХАРАКТЕРИСТИКИ

- **Производство:** ЮНИТЕКС, Россия.
- **Материал:** ламинированная ДСП, кромка ПВХ – 0,4 мм, 2 мм.
- **Толщина:** столешницы – 25 мм; боковины столов – 22 мм, каркасы шкафов – 18 мм.
- **Опоры:** металлические, порошковое покрытие цвета алюминий.
- **Особенности:** оригинальная форма столешниц, алюминиевые рамы стекол.

ЦВЕТА

Испанский орех

Солнечный клен

СТЕКЛО (в шкафах)

Матовое серый сатин

Прозрачное

РЕКОМЕНДУЕМ

кресло
TIPO

см. раздел каталога «Офисные кресла и стулья», стр. 188

МАТРИЦА

Высокотехнологичные материалы и комплектующие обеспечивают длительный срок службы мебельной серии.

ДИЗАЙН

Стильный дизайн и цветовая палитра коллекции соответствуют самым передовым тенденциям. Фасонный профиль позволяет создать комфортные условия для работы персонала офиса.

ЭКСКЛЮЗИВНОСТЬ

Модульный принцип построения шкафных групп по индивидуальным запросам клиентов.

ПРАКТИЧНОСТЬ

Срок службы металлокаркаса и износостойкость столешницы из МДФ во много раз превосходит мебель из ДСП.

Состав композиции на стр. 154

КОМПОНОВКА ОФИСНОГО ПОМЕЩЕНИЯ С ПРИМЕНЕНИЕМ ОФИСНЫХ ПЕРЕГОРОДОК

СОСТАВ КОМПОЗИЦИИ

Столы:

• стол рабочий (140x80x75)	ФС 102 СО	2 шт.
• стол эргономичный правый (140x115x75)	ФС 111 СО	1 шт.
• стол эргономичный левый (140x115x75)	ФС 110 СО	1 шт.
• стол-брифинг под перегородку (124x62x75)	ФС 477 СО	1 шт.

Шкафы:

• шкаф для документов средний, левый (46x46x120)	ФС 767 СО	1 шт.
• шкаф для документов средний, правый (46x46x120)	ФС 768 СО	1 шт.
• шкаф для документов средний (90x46x120)	ФС 769 СО	2 шт.

Перегородки МАТРИЦА:

• модуль комбинированный (160x3x115), заполнение МДФ, двойное стекло прозрачное	МС 16.2-1150	1 шт.
• модуль комбинированный (160x3x70), заполнение МДФ, ткань	МС 16.2-700	4 шт.
• модуль комбинированный (160x3x110), заполнение МДФ, ткань	МС 16.2-1100	2 шт.
• модуль глухой (160x3x70), заполнение МДФ	МС 16.1-700	4 шт.
• профиль-заглушка (высота 160 см)	МП.ПЗ-1600	5 шт.
• стойка поворотная (высота 160 см)	МС.С-1.6	2 шт.

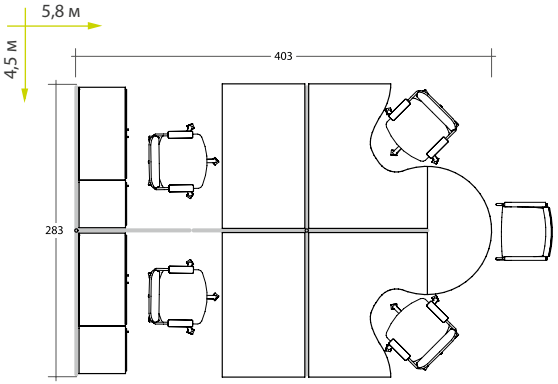

СОСТАВ КОМПОЗИЦИИ

Столы:

• стол эргономичный левый (160x115x75)	ФС 138 ЛК	1 шт.
• стол эргономичный правый (160x115x75)	ФС 139 ЛК	1 шт.
• стол письменный (180x80x75)	ФС 134 ЛК	2 шт.
• брифинг-приставка под перегородку с опорой (164x82x75)	ФС 467 ЛК	1 шт.

Шкафы:

• шкаф комбинированный (180x45x123)	ФС 329 ЛК	2 шт.
• шкаф для документов закрытый (180x45x85)	ФС 311 ЛК	2 шт.

Перегородки ВЕКТОР:

• модуль глухой (150x6x90), заполнение МДФ	ВС 15.1-900	4 шт.
• модуль комбинированный (150x6x90), заполнение МДФ, двойное стекло прозрачное	ВС 15.2-900/С	4 шт.
• модуль глухой (150x6x80), заполнение МДФ	ВС 15.1-800	2 шт.
• модуль комбинированный (150x6x80), заполнение МДФ, двойное стекло прозрачное	ВС 15.2-800/С	6 шт.
• модуль глухой с профилем для навески LCD-монитора (150x6x115), заполнение МДФ	ВС 15.1-1150	2 шт.
• модуль глухой с профилем для навески LCD-монитора (150x6x80), заполнение МДФ	ВС 15.1-800	2 шт.
• электротехнический короб, заполнение МДФ	ВС.ЭК	20 шт.
• декоративный профиль для навески монитора	ВС.ПМ 60-90	2 шт.
	ВС.ПМ 100-120	2 шт.
• крепление для LCD-монитора	ВС.КМ	6 шт.
• стойка угловая, соединение под углом 90° трех модулей	ВС.С-1.5/3x90	1 шт.
• стойка угловая, соединение под углом 90° четырех модулей	ВС.С-1.5/4x90	1 шт.
• стойка угловая, соединение под углом 90° двух модулей	ВС.С-1.5/2x90	2 шт.
• профиль декоративный (высота 150 см)	ВС.ДП-1.5	5 шт.
• блок розеток (3 розетки сетевые, 2 розетки телефон/компьютер, пакетник)	ВС.БР	6 шт.

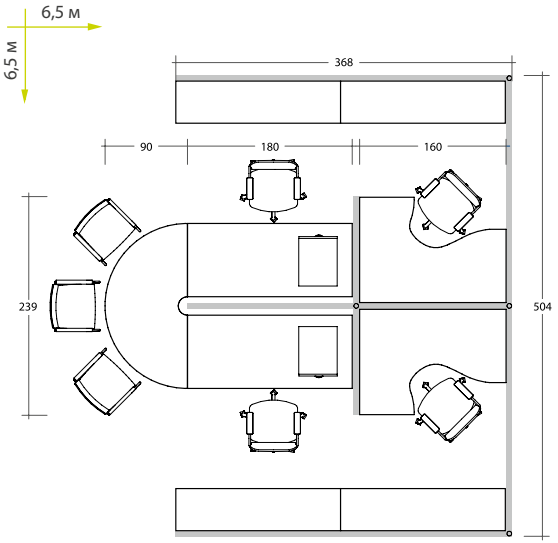

СОСТАВ КОМПОЗИЦИИ

Столы:

• стол эргономичный левый (опоры ДСП), (160x115x75)	ФС 108 ЛК	2 шт.
• стол эргономичный правый (опоры ДСП), (160x115x75)	ФС 109 ЛК	2 шт.

Тумба:

• тумба приставная 4-ящичная без крышки с замком (42x53x72,5)	ФС 506 ЛК	4 шт.
• крышка для тумбы приставной (42x60x2,5)	ФС 528 ЛК	4 шт.

Шкафы:

• шкаф комбинированный (270x45x123)	ФС 335 ЛК	1 шт.

Перегородки МАТРИЦА:

• модуль комбинированный (130x3x80), заполнение МДФ, двойное стекло прозрачное	МС 13.2-800	12 шт.
• модуль комбинированный (130x3x80), заполнение МДФ, ткань	МС 13.2-800	4 шт.
• профиль-заглушка (высота 130 см)	МП.ПЗ-1300	6 шт.
• стойка поворотная (высота 130 см)	МС.С-1.3	3 шт.

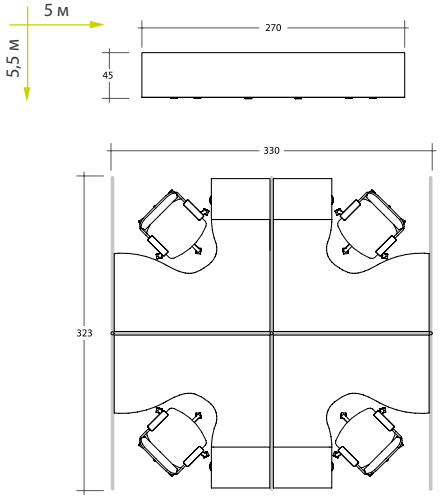

КОМПОНОВКА ОФИСНОГО ПОМЕЩЕНИЯ

СОСТАВ КОМПОЗИЦИИ (фото на стр. 151)

Столы:

• стол эргономичный правый (140x115x75)	ФС 137 СО	2 шт.
• стол эргономичный левый (140x115x75)	ФС 136 СО	3 шт.
• брифинг угловой с опорой (80x100x75)	ФС 472 СО	1 шт.

Тумбы:

• тумба приставная 4-ящичная с замком, без крышки (42x53x72,5)	ФС 228 СО	4 шт.
• крышка к тумбе приставной (42x60x2,5)	ФС 528 СО	4 шт.
• тумба приставная 2-дверная без крышки (90x59x72,5)	ФС 426 СО	1 шт.
• столешница нестандартная		1 шт.

Перегородки:

• модуль комбинированный (160x3x115), заполнение МДФ, двойное стекло прозрачное	МС 16.2-1150	4 шт.
• модуль глухой (160x3x115), заполнение МДФ	МС 16.1-1150	2 шт.
• модуль комбинированный (160x3x70), заполнение МДФ, двойное стекло прозрачное	МС 16.2-700	8 шт.
• модуль комбинированный (160x3x85), заполнение МДФ, двойное стекло прозрачное	МС 16.2-900	2 шт.
• модуль комбинированный (160x3x110), заполнение МДФ, двойное стекло прозрачное	МС 16.2-1100	1 шт.
• стойка поворотная (высота 160 см)	МС.С-1.6	4 шт.
• профиль-заглушка (высота 160 см)	МП.ПЗ-1600	4 шт.

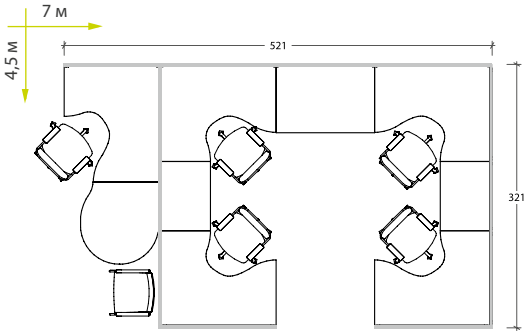

МОДЕЛЬНЫЙ РЯД

Расширенный ассортимент серии – на сайте UNITEX.ru

СТОЛЫ

стол рабочий
на опорах ДСП

120x80x75	**101**
140x80x75	**102**
160x80x75	**103**
180x80x75	**105**

стол рабочий
на металлокаркасе МЮ

120x80x75	**131**
140x80x75	**132**
160x80x75	**133**
180x80x75	**134**

стол эргономичный
на опорах ДСП

140x115x75 лев./прав.	**110/111**
160x115x75 лев./прав.	**108/109**

стол эргономичный
на металлокаркасе МЮ

140x115x75 лев./прав.	**136/137**
160x115x75 лев./прав.	**138/139**

ТУМБЫ

тумба выкатная
3 ящика

замок 42x52x60	**217**
центр. замок 43x55x60	**219**

тумба мобильная
с жалюзи

80,6x50,2x101,2	**211**

БРИФИНГИ

стол-брифинг

120x60x75	**475**
160x80x75	**476**

стол-брифинг с опорой

120x60x75	**468**
160x80x75	**469**

брифинг угловой
с опорой левый/правый

80x100	**471**
	472

НАДСТРОЙКИ

надстройка
к рабочему столу

84x38x45,5	**411**
120x38x45,5	**412**
140x38x45,5	**413**
160x38x45,5	**414**
180x38x45,5	**415**

полка овальная ДСП
под кронштейны

120x30x1,6	**401**
140x30x1,6	**402**
160x30x1,6	**403**
180x30x1,6	**400**

экран ДСП

120x38x1,6	**484**
140x38x1,6	**485**
160x38x1,6	**486**
180x38x1,6	**487**

СТЕЛЛАЖИ И ШКАФЫ

750 стеллаж низкий

90x46x82

751 стеллаж низкий узкий

46x46x82

752 шкаф для документов низкий закрытый

90x46x82

760 стеллаж средний

90x46x120

761 стеллаж средний узкий

46x46x120

769 шкаф для документов стеклянные двери

90x46x120

770 шкаф для документов

90x46x197

775 стеллаж высокий

90x46x197

776 стеллаж высокий узкий

46x46x197

779 шкаф для документов закрытый

90x46x197

784 шкаф для документов закрытый узкий

46x46x197

780 шкаф для документов стеклянные двери

90x46x197

782 шкаф для документов полузакрытый

90x46x197

783 шкаф для документов стеклянные двери

90x46x197

ТЕХНИЧЕСКИЕ ХАРАКТЕРИСТИКИ

- **Производство:** ЮНИТЕКС, Россия.
- **Материал:** МДФ (столешницы); ламинированная ДСП (каркасы).
- **Покрытие:** пленка ПВХ (вакуумное покрытие).
- **Толщина:** столешницы – 25 мм; боковины столов – 22 мм; каркасы шкафов – 18 мм.
- **Опоры:** металлические, L-образные опоры серого цвета с боковыми декоративными вставками и возможностями регулировки высоты и скрытой прокладки электрической проводки.
- **Особенности:** фасонный профиль столешниц, крышек тумб, топов шкафов; две линейки столов – металлические опоры и экраны, либо из ДСП; две линейки шкафов.

ЦВЕТА

Испанский орех

Солнечный клен

СТЕКЛО (в шкафах)

Матовое серый сатин

РЕКОМЕНДУЕМ

кресло
LIKE

см. раздел каталога «Офисные кресла и стулья», стр. 192

ДИН-Р

Серия ДИН-Р отлично зарекомендовала себя в условиях интенсивной эксплуатации.
Итальянские лекала и технологии, импортные материалы и комплектующие.

УНИКАЛЬНОСТЬ

Ударопрочная конструкция мебели и противоударный кант по краю столешниц.

ЭРГОНОМИЧНОСТЬ

Отсутствие острых углов позволяет создавать удобные и функциональные рабочие места.

УНИВЕРСАЛЬНОСТЬ

Благодаря эффектному внешнему виду этой серии можно оборудовать самые различные зоны офиса – от ресепшн до кабинета руководителя.

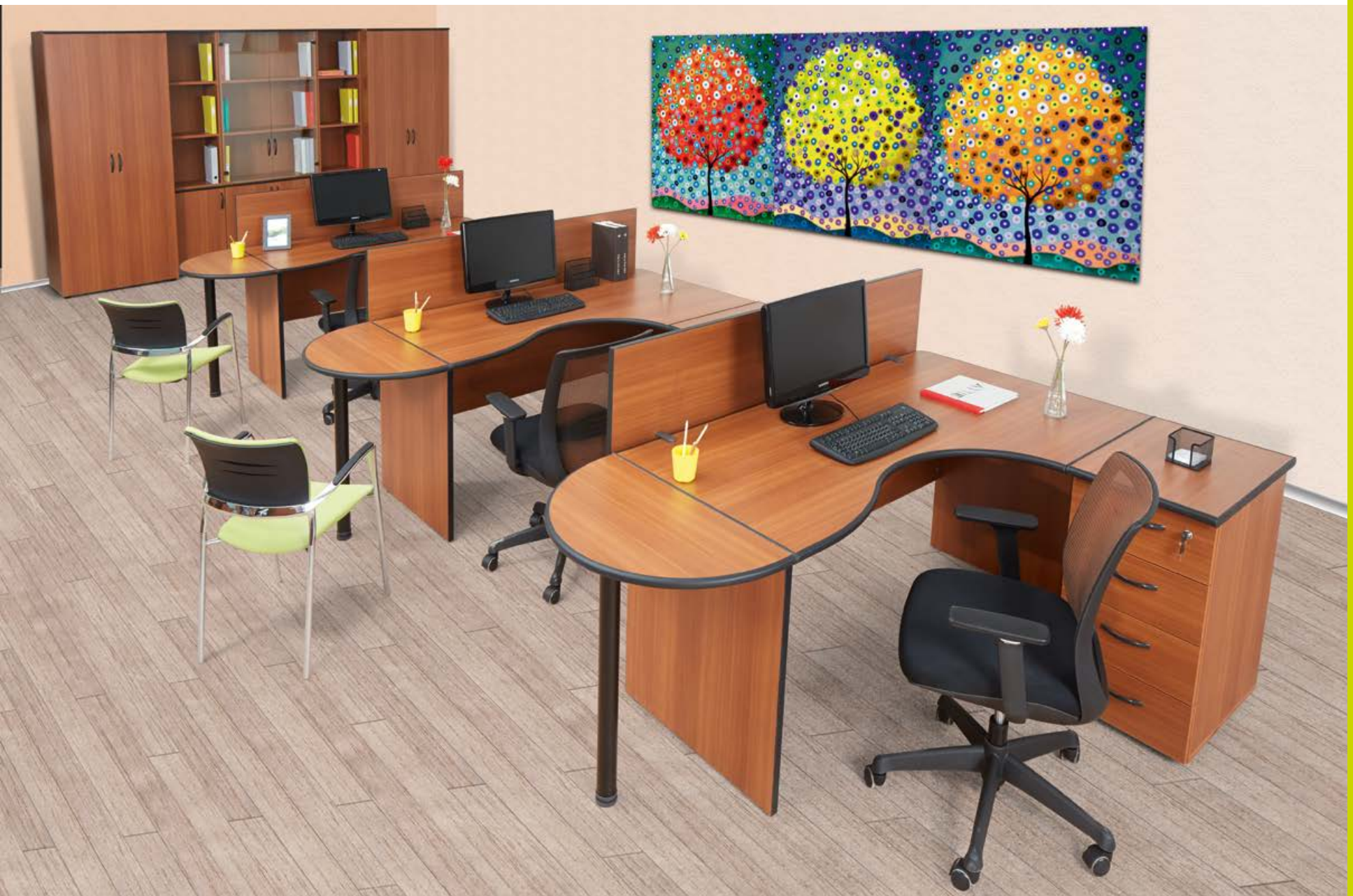

КОМПОНОВКА ОФИСНОГО ПОМЕЩЕНИЯ

СОСТАВ КОМПОЗИЦИИ

Столы:

• стол письменный (140x80x75)	ДР 102 АО	2 шт.
• стол эргономичный левый (160x98x75)	ДР 108 АО	1 шт.
• стол эргономичный правый (160x98x75)	ДР 109 АО	1 шт.
• брифинг-приставка (40x80x2,5)	ДР 460 АО	1 шт.
• опора для брифинга (6x6x72,5)	ДР 440 АО	1 шт.

Тумбы:

• тумба выкатная 3-ящичная с замком (42x53x58)	ДР 217 АО	1 шт.
• тумба приставная 4-ящичная без крышки с замком (42x52x72,5)	ДР 226 АО	2 шт.
• крышка для тумбы приставной (60x43x2,5)	ДР 507 АО	2 шт.

Шкафы:

• шкаф для документов полузакрытый (90x45x135)	ДР 341 АО	3 шт.

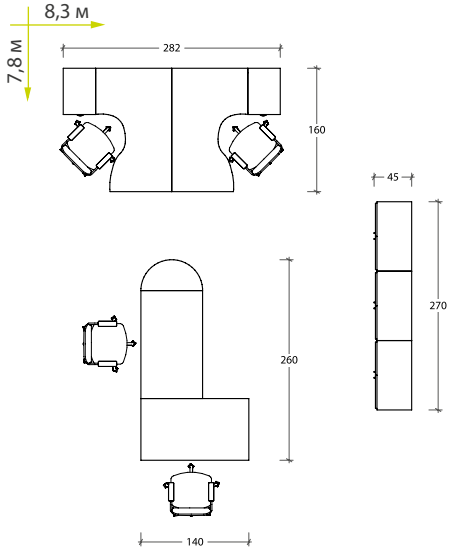

ТЕХНИЧЕСКИЕ ХАРАКТЕРИСТИКИ

- **Производство:** ЮНИТЕКС, Россия.
- **Материал:** ламинированная ДСП.
- **Толщина:** столешницы – 25 мм, каркасы столов – 22 мм, шкафов – 18 мм.
- **Опоры:** отделка кромок полукруглым противоударным кантом черного цвета.

МОДЕЛЬНЫЙ РЯД

Расширенный ассортимент серии – на сайте UNITEX.ru

СТОЛЫ

стол рабочий

120x80x75 **101**
140x80x75 **102**
160x80x75 **103**
180x80x75 **161**

стол письменный малый

86x80x75 **104**

стол эргономичный

160x98x75
левый **108**
правый **109**

стол для переговоров

187x111x75 **134**

ЭЛЕМЕНТЫ ДЛЯ СТОЛОВ

стол приставной

100x50x66 **105**

надстройка к письменному столу

86x38x37 **454**
120x38x37 **451**
140x38x37 **452**
160x38x37 **453**

подставка для монитора

57x57x12 **430**

полка выдвижная к столу малому

76,4x40 **405**

подставка для системного блока

504

ТУМБЫ

тумба выкатная
3 ящика,
с замком

42x53x58 **217**
с центр. замком **219**

тумба приставная
4 ящика без крышки
с замком

42x52x72,5 **226**
с центр. замком **228**

крышка для тумбы приставной

60x43x2,5 **507**
80x43x2,5 **508**

БРИФИНГ-ПРИСТАВКИ И ЭЛЕМЕНТЫ

441
брифинг-приставка

57x111x75

460
брифинг-приставка

40x80x2,5

431
брифинг-приставка

83x80x2,5

440/ 466 черная
опора для брифинга/ фронтального

6x6x71/70

пластина крепления брифинга 2-уровн.

ШКАФЫ

319
шкаф низкий

90x45x75

346
для документов полузакрытый

45x45x135

313
для документов открытый

90x45x135

354
для одежды узкий

60x45x207

311
для одежды

90x45x207

345
для одежды глубокий

90x60x207

601
дверь деревянная

45x130

605
двери стеклянные

45x130

ЦВЕТА

Австрийский орех

СТЕКЛО (в шкафах)

Прозрачное

РЕКОМЕНДУЕМ

кресло
АСПЕКТ

см. раздел каталога «Офисные кресла и стулья», стр. 190

ФОРМУЛА

Универсальная серия ФОРМУЛА позволяет оформить в едином стиле кабинетные рабочие зоны и open space.

Состав композиции на стр. 164

ФУНКЦИОНАЛЬНОСТЬ

Богатейший выбор различных по размерам и форме шкафов и столов позволяет создать удобное рабочее место для сотрудника любого уровня и сэкономить пространство.

КАЧЕСТВО

Привлекательная цена при высочайшем качестве. Дополнительную прочность коллекции обеспечивает металлический каркас.

ПРАКТИЧНОСТЬ

Использование передовых материалов и большой запас прочности позволяет выдерживать до 5 переездов!

СОСТАВ КОМПОЗИЦИИ

Столы:

• стол письменный (120x67x75)	ФР 101 ОН	6 шт.

Шкафы:

• шкаф для документов полузакрытый (80x45x148)	ФР 363 ОН	2 шт.
• шкаф для документов 4-дверный (80x45x148)	ФР 365 ОН	1 шт.

Перегородки МАТРИЦА:

• перегородки МАТРИЦА, модуль глухой (130x3x120)	МС.13.1-1200	3 шт.
• перегородки МАТРИЦА, модуль глухой (130x3x70)	МС.13.1-700	8 шт.
• стойка поворотная (высота 130 см)	МС.С-1.3	4 шт.
• профиль-заглушка (высота 130 см)	МС.ПЗ-1300	8 шт.

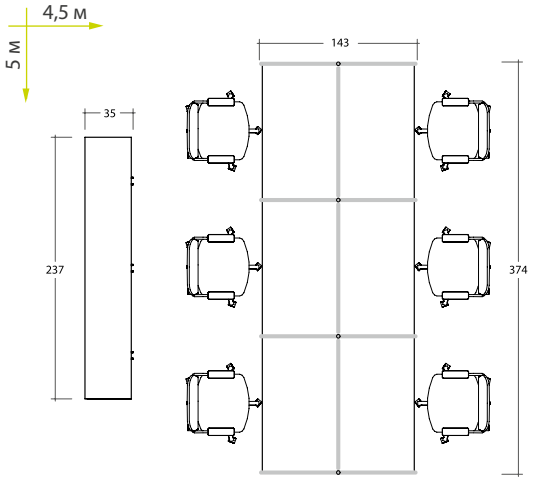

СОСТАВ КОМПОЗИЦИИ

Столы:

• стол письменный на металлокаркасе МП (140x67x75)	ФР 132 БК	8 шт.

Тумбы:

• тумба выкатная 3-ящичная с замком (42x45x58)	ФР 210 БК	4 шт.

Шкафы:

• шкаф для одежды (80x45x219)	ФР 307 БК	1 шт.
• шкаф для документов (80x45x219)	ФР 372 БК	2 шт.
• шкаф для документов (80x45x78)	ФР 351 БК	2 шт.

Перегородки МАТРИЦА:

• перегородка МАТРИЦА, • модуль комбинированный (160x3x70, высота глухой части 130 см)	МС.16.3-700	18 шт.
• стойка поворотная (высота 160 см)	МС.С-1.6	3 шт.
• профиль-заглушка (высота 160 см)	МС.ПЗ - 1600	6 шт.

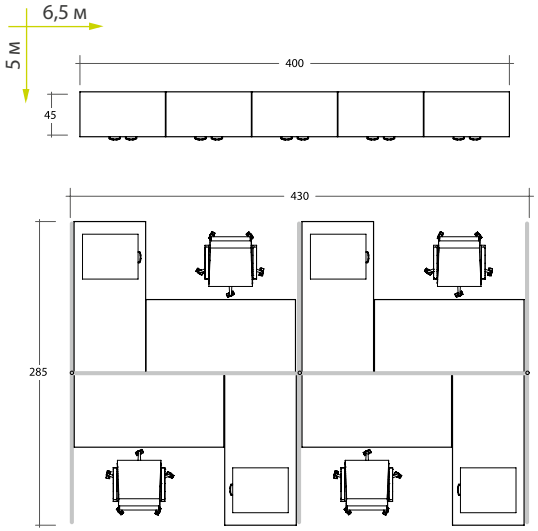

СОСТАВ КОМПОЗИЦИИ

Столы:

• стол эргономичный левый (140x118x75)	ФР 106 БК	2 шт.
• стол эргономичный правый (140x118x75)	ФР 107 БК	2 шт.

Тумбы:

• тумба приставная 4-ящичная с замком (42x67x75)	ФР 202 БК	4 шт.

Шкафы:

• шкаф для документов узкий со стеклом (41x45x219)	ФР 381 БК	1 шт.
• шкаф для документов (80x45x78)	ФР 351 БК	2 шт.
• шкаф для документов со стеклом (80x45x219)	ФР 379 БК	1 шт.

Перегородки:

• экран Матрица (140x3x50)	МС.Э 140x3x50	2 шт.
• экран Матрица (118x3x50)	МС.Э 120x3x50	2 шт.
• комплект струбцин упрощенных для настольных экранов	МС.СТ	4 шт.

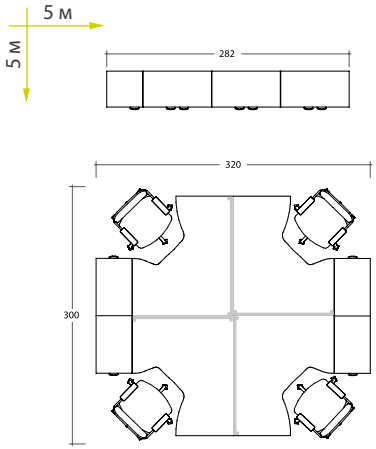

КОМПОНОВКА ОФИСНОГО ПОМЕЩЕНИЯ

СОСТАВ КОМПОЗИЦИИ (фото на стр. 160)

Столы:

• стол эргономичный правый (140x118x75)	ФР 107 БК	1 шт.
• стол письменный (120x67x75)	ФР 101 БК	4 шт.
• брифинг угловой (110x110x2,2)	ФР 471 БК	1 шт.
• опора для брифинга (6x6x72,5)	ФР 440 ЛХ	1 шт.

Тумбы:

• тумба выкатная 3-ящичная с замком и лотком (42x45x58)	ФР 210 БК	4 шт.
• тумба приставная 4-ящичная с замком (42x67x75)	ФР 202 БК	1 шт.

Шкафы:

• шкаф для документов (80x45x219)	ФР 374 БК	2 шт.
• шкаф для документов средний со стеклом (80x45x148)	ФР 366 БК	2 шт.
• шкаф для документов (80x45x78)	ФР 351 БК	4 шт.
• шкаф для документов узкий (41x45x78)	ФР 356 БК	1 шт.

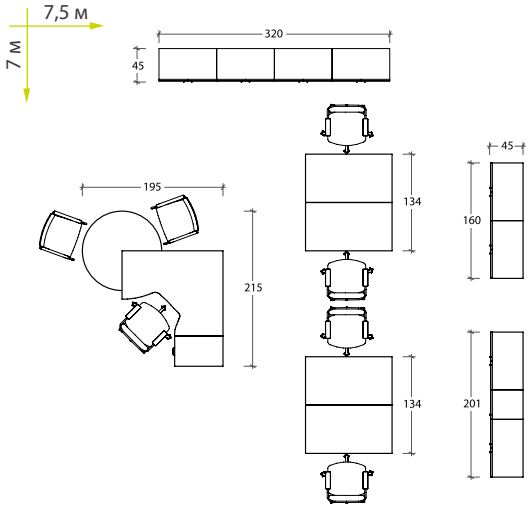

ТЕХНИЧЕСКИЕ ХАРАКТЕРИСТИКИ

- **Производство:** ЮНИТЕКС, Россия.
- **Материал:** ламинированная ДСП, кромка ПВХ – 0,4 мм, 2 мм.
- **Толщина:** столешницы – 22 мм, каркасы столов – 22 мм, шкафов и тумб – 16 мм.
- **Металлические опоры:**

- L-образные, каркас МФ;
- прямоугольного сечения, каркас МП2
- цилиндрические хромированные, каркас МХ.

ЦВЕТА

Ольха

Серый

Орех натуральный

Венге

Бук

СТЕКЛО (в шкафах)

Прозрачное

МОДЕЛЬНЫЙ РЯД

Расширенный ассортимент серии – на сайте UNITEX.ru

СТОЛЫ

стол письменный

85x67x75 **104**
100x67x75 **181**
120x67x75 **101**
140x67x75 **102**
160x67x75 **103**
120x60x75 **113**
140x60x75 **114**

стол эгономичный

140x118x75
левый **106**
правый **107**

стол эгономичный

160x118x75
левый **108**
правый **109**

стол приставной

98x52x69 **105**

стол письменный
на металлокаркасе МФ

84,4x67x75 **1204**
120x67x75 **1201**
140x67x75 **1202**
160x67x75 **1203**

стол эргономичный
на металлокаркасе МФ

140x118x75
левый/правый **1206/1207**
160x118x75
левый/правый **1208/1209**

стол письменный
на металлокаркасе МП2

84,4x67x75 **150**
120x67x75 **151**
140x67x75 **152**
160x67x75 **153**

стол письменный
на хромированных опорах МХ

84x67x75 **1104**
120x67x75 **1101**
140x67x75 **1102**
160x67x75 **1103**

ЭЛЕМЕНТЫ ДЛЯ СТОЛОВ

406
стол приставной

67x67x75

431
брифинг

67x34x2,2

504
подставка для сист. блока

25x45x23

413
экран настольный

140x38x1,6

ТУМБЫ

210/212
тумба выкатная, 3 ящика, с замком/с центр. замком

42x45x58

207
тумба приставная для компактных столов, 4 ящика, с замком

42x60x75

202/214
тумба приставная, 4 ящика, с замком/ с центр. замком

42x67x75

206
тумба приставная, 4-дверная

90x67x75

ШКАФЫ

351
шкаф для документов низкий

80x45x78

363
шкаф для документов полузакрытый

80x45x148

366
шкаф для документов со стеклом

80x45x148

380
шкаф для документов узкий

41x45x219

371
шкаф для документов полузакрытый

80x45x219

374
шкаф для документов

80x45x219

307/311
шкаф для одежды/ глубокий

80x45/60x219

375
стеллаж высокий

80x45x219

379
шкаф для документов со стеклом

80x45x219

РЕКОМЕНДУЕМ

кресло
АСПЕКТ

см. раздел каталога «Офисные кресла и стулья», стр. 190

КОМФОРТ

Качественная мебель для тех, кто предпочитает экономить не только деньги, но и офисное пространство.

КАЧЕСТВО

Столешницы и топы повышенной прочности, толщиной 25 мм, увеличивают срок службы мебели.

ПРАКТИЧНОСТЬ

Эргономичные столы в сочетании с приставными тумбами и переходными элементами идеально подходят для организации компактных рабочих мест.

ЭКОНОМИЧНОСТЬ

Возможность создать практичный и удобный офисный интерьер за разумную цену.

ТЕХНИЧЕСКИЕ ХАРАКТЕРИСТИКИ

- **Производство:** Россия.
- **Материал:** ЛДСП, кромка ПВХ.
- **Толщина:** столешницы, топы шкафов и тумб – 25 мм, каркасы – 18 мм.
- **Стекло:** прозрачное.

МОДЕЛЬНЫЙ РЯД

Расширенный ассортимент серии – на сайте UNITEX.ru

СТОЛЫ

стол письменный

120x75x75	**К.102**
140x75x75	**К.103**
160x75x75	**К.104**
120x60x75	**К.107**
140x65x75	**К.108**

стол эргономичный правый

140x120x75	**К.124**
160x120x75	**К.125**

стол эргономичный левый

140x120x75	**К.134**
160x120x75	**К.135**

стол эргономичный

140x90x75	
левый	**К.122**
правый	**К.132**

стол письменный на металлокаркасе МП2

84,4x67x75	**К.160**
120x67x75	**К.161**
140x67x75	**К.162**
160x67x75	**К.163**
84,4x75x75	**К.180**
120x75x75	**К.181**
140x75x75	**К.182**
160x75x75	**К.183**

ТУМБЫ И ШКАФ

К.301	К.302	К.303	К.304	К.511
тумба выкатная 3 ящика	тумба приставная 4 ящика	тумба приставная 4 ящика	тумба для оргтехники	шкаф для одежды

40x44.5x60	40x60x75	40x75x75	80x60x75	80x38x200

СТЕЛЛАЖИ

К.423	К.426	К.427	К.428	К.429
стеллаж низкий широкий	стеллаж средний	стеллаж высокий угловой	стеллаж высокий узкий	стеллаж высокий

80x38x84	80x38x123	38x38x200	40x38x200	80x38x200

ЭЛЕМЕНТЫ

двери деревянные (2 шт.)

76x80	**К.432**
116x80	**К.434**
193x80	**К.436**

двери стеклянные (2 шт.)

116x80	**К.604**

ЦВЕТ

Орех французский

Дуб шамони

СТЕКЛО (в шкафах)

Прозрачное

РЕКОМЕНДУЕМ

кресло
ЭЛЬЗА Т

см. раздел каталога «Офисные кресла и стулья», стр. 191

СТАРТ

EXCLUSIVE ЮНИТЕКС

Добротная мебель без излишеств.
Серия СТАРТ является эталоном качества в сегменте недорогой офисной мебели.

КАЧЕСТВО

Серия СТАРТ является эталоном качества в сегменте недорогой офисной мебели.

ЭКОНОМИЧНОСТЬ

Отличное решение при минимальных затратах.

ЭРГОНОМИЧНОСТЬ

Позволит создать интерьер в любом, даже небольшом по площади офисном помещении.

КОМПОНОВКА ОФИСНОГО ПОМЕЩЕНИЯ

СОСТАВ КОМПОЗИЦИИ

Столы:

• стол эргономичный левый (137x90x75)	СТ-105Л	2 шт.
• стол эргономичный правый (137x90x75)	СТ-105ПР	2 шт.

Тумбы:

• тумба приставная (42x60x75)	СТ-202	4 шт.
• тумба приставная (72x60x75)	СТ-204	2 шт.

Шкафы:

• шкаф с нишей (72x40x192)	СТ-313	2 шт.

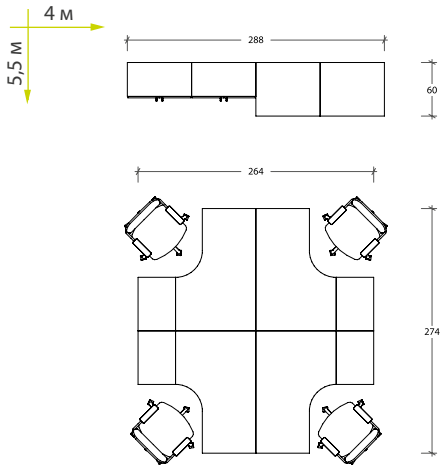

ТЕХНИЧЕСКИЕ ХАРАКТЕРИСТИКИ

- **Производство:** Россия.
- **Материал:** ламинированная ДСП, кромка ПВХ 2 мм.
- **Толщина:** 16 мм.

ЦВЕТ

Орех

СТЕКЛО (в шкафах)

Прозрачное

МОДЕЛЬНЫЙ РЯД

Расширенный ассортимент серии – на сайте UNITEX.ru

СТОЛЫ

стол письменный

85x60x75 **СТ-101**
120x60x75 **СТ-102**
137x60x75 **СТ-103**

стол письменный с тумбой

120x60x75 правый **СТ-104**

стол эргономичный

137x90x75 правый **СТ-115**
левый **СТ-105**

сектор угловой

60x60x75 **СТ-106**

подставка для системного блока

25x45x23 **СТ-107**

ТУМБЫ

тумба выкатная	тумба приставная	тумба приставная	тумба приставная
СТ-201	**СТ-202**	**СТ-203**	**СТ-204**

42x45x57	42x60x75	42x60x75	72x60x75

ШКАФЫ

стеллаж высокий	стеллаж узкий	шкаф, 4 двери	шкаф закрытый	шкаф полу-закрытый	шкаф со стеклом
СТ-302	**СТ-303**	**СТ-314**	**СТ-312**	**СТ-310**	**СТ-311**

72x38x192	36x38x192	72x40x192	72x40x192	72x40x192	72x40x192

РЕКОМЕНДУЕМ

кресло
GALAXY

см. раздел каталога «Офисные кресла и стулья», стр. 190

- Эксклюзивные модели.
- Срок поставки заказных кресел от 8 дней.
- Возможность исполнения в корпоративных цветах.
- Любые опции и количество регулировок на Ваш выбор.
- Максимальная эргономичность.
- Тест-драйв.

ОФИСНЫЕ КРЕСЛА И СТУЛЬЯ

174 КРЕСЛА ДЛЯ РУКОВОДИТЕЛЕЙ

АПОЛЛО
AERO LUX NEW
БЮДЖЕТ
ДИРЕКТ Н
СИТИ NEW
АТЛАНТ W
АТЛАНТ Х
АТЛАНТ ЭКО
Н-436
ВЕРОНА
ИМПЕРИЯ
ОЛИМП
ОЛИМПИЯ
ТОРИНО
ALTHEA
DAHLIA
GRAND
МОТЕО
РИЧМОНД
КАРПАЧЧО
ЦАРЬ

188 КРЕСЛА ДЛЯ ПЕРСОНАЛА

AERO NEW
TIPO
ФЬЮЖН NEW
GALAXY
АСПЕКТ
GAMMA NEW
ЭЛЬЗА Т
LIKE NEW
LIKE+ NEW
ТОП
ТОП Х NEW
ЧАРЛИ
АМИГО ПЛЮС
КВАДРО
ДИРЕКТ LB
НОТА
МАРС

198 КРЕСЛА И СТУЛЬЯ ДЛЯ ПОСЕТИТЕЛЕЙ И ПЕРЕГОВОРНЫХ ЗОН

ДЖУНО
ДЖУНО ЛЮКС
ДЖУНО КОМФОРТ
ДОМИНО
AERO NEW
SMILE NEW
ТРЕНД NEW
MELODY
РИЧМОНД
SAMBA SOFT
SYLWIA ARM
ИЗО
ХЬЮМ

КОНСТРУКТИВНЫЕ ОСОБЕННОСТИ ОФИСНЫХ КРЕСЕЛ

Синхромеханизм – автоматически синхронно изменяет уголы наклона сиденья и спинки под действием веса пользователя в пропорции (1:3).

Возможность настройки механизма качания в зависимости от веса пользователя.

Механизм качания со смещенной осью и с фиксацией в выбранном положении (мультиблок), настройка в зависимости от веса пользователя.

Механизм качания с фиксацией в рабочем положении. Возможность настройки механизма качания в зависимости от веса пользователя.

Перманент-контакт – постоянный контакт спинки кресла со спиной оказывает поддерживающий эффект в области позвоночника.

Механизм регулировки наклона спинки кресла (вперед или назад).

Функция «антишок» для предотвращения резкого возврата спинки в исходное положение в случае, если снята блокировка механизма качания.

Регулировка спинки кресла по высоте.

Газлифт – пневматический подъемник для регулировки сиденья по высоте в зависимости от роста пользователя.

Регулировка подлокотников по высоте.

Регулировка подлокотников вперед-назад в горизонтальной плоскости.

Регулировка подлокотников, позволяющая вращать подлокотник в горизонтальной плоскости.

Регулировка глубины сиденья.

Регулировка расположения поясничного валика.

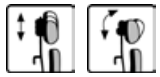
Регулировка подголовника по высоте и углу наклона.

Максимально допустимая нагрузка на кресло.

Поворот вокруг оси.

АПОЛЛО

КОНСТРУКЦИЯ

ТЕХНИЧЕСКИЕ ХАРАКТЕРИСТИКИ

- **Производство:** ЮНИТЕКС, Россия.
- **Обивка:** натуральная кожа, искусственная кожа, экокожа, ткань различных цветов.
- **Крестовина:** хромированная.
- **Подлокотники:** хромированные, с мягкими накладками из материала обивки или из пластика.
- **Особенности:** возможность установки более одного механизма (мультиблок или механизм качания).

ВАРИАНТЫ ОБИВКИ

смотрите **на стр. 204–205** данного каталога

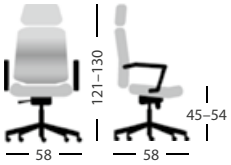

AERO LUX

КОНСТРУКЦИЯ

ТЕХНИЧЕСКИЕ ХАРАКТЕРИСТИКИ

- **Производство:** ЮНИТЕКС, Россия.
- **Обивка:** спинка – сетчатый акрил 6 цветов (черный, серый, синий, красный, оранжевый, бордовый), сиденье – ткань, экокожа различных цветов.
- **Крестовина:** металлическая хромированная.
- **Подлокотники:** пластиковые, с возможностью 3D-регулировки – угла поворота в горизонтальной плоскости, глубины и высоты.

ВАРИАНТЫ ОБИВКИ

смотрите **на стр. 204–205** данного каталога

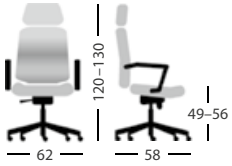

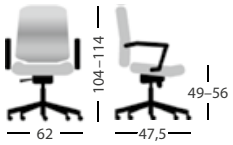

БЮДЖЕТ

ТЕХНИЧЕСКИЕ ХАРАКТЕРИСТИКИ

- **Производство:** Россия.
- **Обивка:** ткань полиэстер, ткань TW, искусственная кожа.
- **Крестовина:** пластик.
- **Подлокотники:** пластиковые, нерегулируемые.

КОНСТРУКЦИЯ

ВАРИАНТЫ ОБИВКИ

Ткань полиэстер | Ткань TW | Иск. кожа

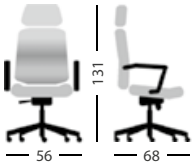

*Полный перечень вариантов обивки смотрите на сайте UNITEX.ru

ДИРЕКТ Н

ТЕХНИЧЕСКИЕ ХАРАКТЕРИСТИКИ

- **Производство:** Китай.
- **Обивка:** спинка – сетка черного цвета, сиденье – 100% полиэстер.
- **Крестовина**: металлическая хромированная.
- **Подлокотники:** полипропилен черного цвета.

КОНСТРУКЦИЯ

ВАРИАНТЫ ОБИВКИ

Ткань

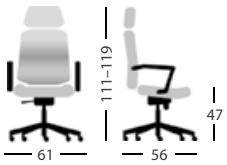

СИТИ

КОНСТРУКЦИЯ

ТЕХНИЧЕСКИЕ ХАРАКТЕРИСТИКИ

- **Производство:** ЮНИТЕКС, Россия.
- **Обивка:** искусственная кожа, экокожа, ткань различных цветов, сетка.
- **Крестовина:** высокопрочный полипропилен.
- **Подлокотники:** пластиковые, Т-образные, с регулировкой по высоте.
- **Особенности:** возможны разные комбинации цветов.

ВАРИАНТЫ ОБИВКИ

смотрите **на стр. 204–205** данного каталога

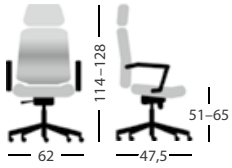

АТЛАНТ W

ТЕХНИЧЕСКИЕ ХАРАКТЕРИСТИКИ

- **Производство:** ЮНИТЕКС, Россия.
- **Обивка:** натуральная кожа, искусственная кожа, экокожа, ткань.
- **Крестовина:** металлическая с деревянными накладками.
- **Подлокотники:** дерево в цветах: орех, орех Гамильтон, махагон, венге, темный орех аида.
- **Особенности:** возможность установки более одного механизма (мультиблок или механизм качания).

КОНСТРУКЦИЯ

ВАРИАНТЫ ОБИВКИ

смотрите **на стр. 204–205** данного каталога

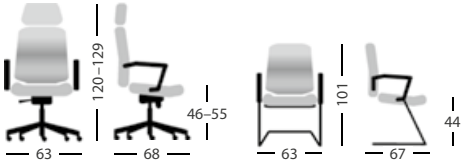

АТЛАНТ X

ТЕХНИЧЕСКИЕ ХАРАКТЕРИСТИКИ

- **Производство:** ЮНИТЕКС, Россия.
- **Обивка:** натуральная кожа, искусственная кожа, экокожа, ткань.
- **Крестовина:** полированный алюминий.
- **Подлокотники:** хромированные, с накладками.
- **Особенности:** возможность установки более одного механизма (мультиблок или механизм качания).

КОНСТРУКЦИЯ

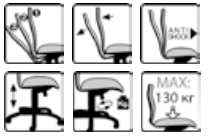

ВАРИАНТЫ ОБИВКИ

смотрите **на стр. 204–205** данного каталога

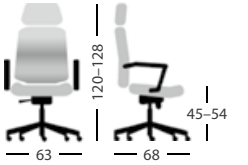

АТЛАНТ ЭКО

ТЕХНИЧЕСКИЕ ХАРАКТЕРИСТИКИ

- **Производство:** ЮНИТЕКС, Россия.
- **Обивка:** экокожа, натуральная кожа, искусственная кожа, ткань.
- **Крестовина:** пластиковая пятилучевая опора.
- **Подлокотники:** пластиковые.
- **Особенности:** возможность установки более одного механизма (мультиблок или механизм качания).

КОНСТРУКЦИЯ

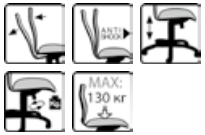

ВАРИАНТЫ ОБИВКИ

смотрите **на стр. 204–205** данного каталога

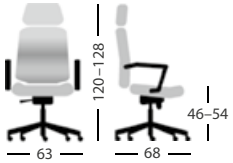

Н-436

ТЕХНИЧЕСКИЕ ХАРАКТЕРИСТИКИ

- **Производство:** Китай.
- **Материал:** экокожа черного цвета с белой прошивкой.
- **Крестовина:** металлическая хромированная.
- **Подлокотники:** Т-образные, черный пластик.

КОНСТРУКЦИЯ

ОБИВКА

Экокожа

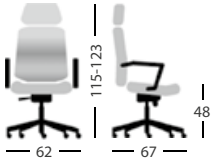

ВЕРОНА

ТЕХНИЧЕСКИЕ ХАРАКТЕРИСТИКИ

- **Производство:** ЮНИТЕКС, Россия.
- **Обивка:** натуральная, искусственная и экокожа, ткань.
- **Крестовина:** полированный алюминий.
- **Подлокотники:** обтянутые кожей или экокожей в цвет чехла.
- **Особенности:** возможность установки более одного механизма (мультиблок или механизм качания).

КОНСТРУКЦИЯ

ВАРИАНТЫ ОБИВКИ

смотрите **на стр. 204–205** данного каталога

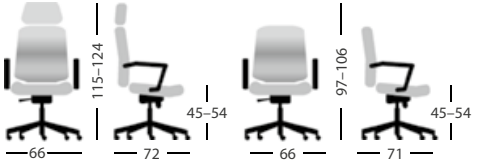

ИМПЕРИЯ

ТЕХНИЧЕСКИЕ ХАРАКТЕРИСТИКИ

- **Производство:** ЮНИТЕКС, Россия.
- **Обивка:** натуральная кожа, экокожа.
- **Крестовина:** дерево в цветах: махагон, орех, темный орех аида, венге, орех Гамильтон.
- **Подлокотники:** деревянные, с накладками из кожи или экокожи.

КОНСТРУКЦИЯ

ВАРИАНТЫ ОБИВКИ

смотрите **на стр. 204–205** данного каталога

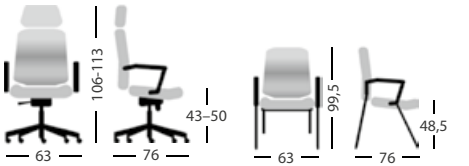

ОЛИМП

ТЕХНИЧЕСКИЕ ХАРАКТЕРИСТИКИ

- **Производство:** ЮНИТЕКС, Россия.
- **Обивка:** натуральная, искусственная и экокожа, ткань.
- **Крестовина:** полированный алюминий.
- **Подлокотники:** полированный алюминий с накладками в цвет чехла.
- **Особенности:** возможность установки более одного механизма (мультиблок или механизм качания).

КОНСТРУКЦИЯ

ВАРИАНТЫ ОБИВКИ

смотрите **на стр. 204–205** данного каталога

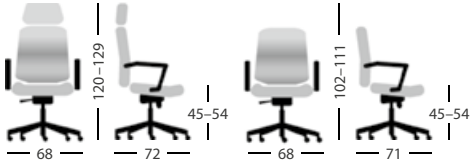

ОЛИМПИЯ

ТЕХНИЧЕСКИЕ ХАРАКТЕРИСТИКИ

- **Производство:** Россия.
- **Обивка:** кожа, экокожа различных цветов.
- **Крестовина:** металлическая хромированная.
- **Подлокотники:** металлические хромированные, с накладками в цвет чехла.
- **Особенности:** прорезиненные колеса.

КОНСТРУКЦИЯ

ВАРИАНТЫ ОБИВКИ*

Экокожа Нат. кожа

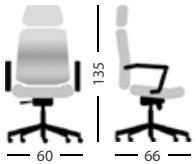

*Полный перечень вариантов обивки смотрите на сайте UNITEX.ru

ТОРИНО

Высокая спинка

Спинка может быть деревянной в цветах венге и беленый дуб, или обтянута в любой цвет материала обивки

Подлокотники окрашены под титан

Механизм качания с возможностью блокировки в нескольких положениях

Крестовина окрашена под титан

EXCLUSIVE ЮНИТЕКС · ПРОИЗВОДСТВО ЮНИТЕКС · 2 года гарантии · со склада в Москве · ПРЕМИУМ класс

КОНСТРУКЦИЯ

ТЕХНИЧЕСКИЕ ХАРАКТЕРИСТИКИ

- **Производство:** ЮНИТЕКС, Россия.
- **Обивка:** натуральная кожа высокого качества, искусственная кожа, экокожа, синтетическая ткань различных цветов.
Возможна обивка задней поверхности спинки.
- **Крестовина:** окрашенная под титан.
- **Подлокотники:** металлические с накладками из материала обивки.

ВАРИАНТЫ ОБИВКИ

смотрите **на стр. 204–205** данного каталога

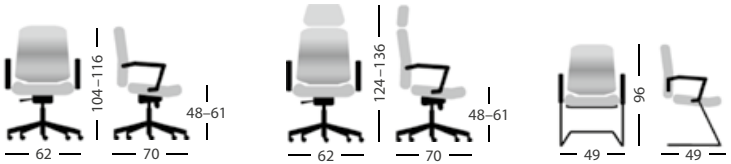

ALTHEA

ТЕХНИЧЕСКИЕ ХАРАКТЕРИСТИКИ

- **Производство:** Россия.
- **Материал:** натуральная кожа, экокожа.
- **Крестовина:** хром.
- **Подлокотники:** металлические хромированные с накладками в цвет чехла.
- **Особенности:** спинка каркаса может быть покрыта шпоном (эбеновое дерево, зебрано, белёный дуб) или окрашена эмалью (черная, белая).

КОНСТРУКЦИЯ

ВАРИАНТЫ ОБИВКИ*

Экокожа Нат. кожа

*Полный перечень вариантов обивки смотрите на сайте UNITEX.ru

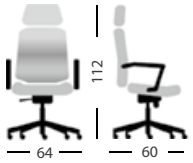

DAHLIA

ТЕХНИЧЕСКИЕ ХАРАКТЕРИСТИКИ

- **Производство:** Италия.
- **Обивка:** ткань, экокожа и натуральная кожа различных цветов.
- **Крестовина:** полированный алюминий.
- **Подлокотники:** полированный алюминий с накладками.

КОНСТРУКЦИЯ

ВАРИАНТЫ ОБИВКИ

Нат. кожа

*Полный перечень вариантов обивки смотрите на сайте UNITEX.ru

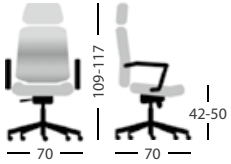

GRAND

EXCLUSIVE ЮНИТЕКС | 2 года гарантии | со склада в Москве

КОНСТРУКЦИЯ

ТЕХНИЧЕСКИЕ ХАРАКТЕРИСТИКИ

- **Производство:** Китай.
- **Обивка:** натуральная кожа.
- **Крестовина:** хромированный металл.
- **Подлокотники:** хромированный металл с накладками из натуральной кожи.

ОБИВКА

Нат. кожа

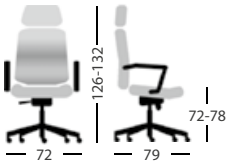

MOTEO

2 дизайна кресел: Perfect, Style

Регулируемый подголовник

Уникальный наполнитель спинки и сиденья «celligence® system» – содержит воздушные ячейки и автоматически приспосабливается к индивидуальной форме спины

5 видов подлокотников: Т-образные (3D, 4F, MF), Z-образные, дизайнерские

Механизм «quick-set system» позволяет быстро отрегулировать синхромеханизм под вес пользователя

Механизм «procomfort synchronised mechanism» – увеличенный угол наклона спинки, соотношение 4:1

Регулировка сиденья по глубине

Дополнительная опция: нагрузка на кресло может быть увеличена до 140 кг

4 варианта оснований: полированный алюминий, алюминий, черный пластик, черный металл

Колеса диаметром 50 и 65 мм для разного типа напольных покрытий

КОНСТРУКЦИЯ

ТЕХНИЧЕСКИЕ ХАРАКТЕРИСТИКИ

- **Производство:** Германия.
- **Обивка:** ткань и натуральная кожа различных цветов, экокожа.
- **Крестовина:** черный металл, полированный алюминий, алюминий, черный пластик.
- **Каркас:** металлические полозья или 4-х лучевая крестовина хром цвета алюминий или черный.
- **Подлокотники:** дизайнерские, Z-формы, Т-образные регулируемые (4F, MF, 3D).

ВАРИАНТЫ ОБИВКИ кожа*

ВАРИАНТЫ ОБИВКИ ткань*

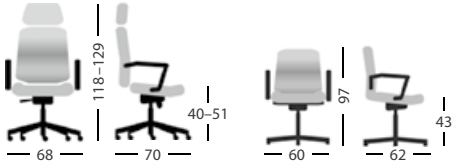

*Полный перечень вариантов обивки смотрите на сайте UNITEX.ru

РИЧМОНД

КОНСТРУКЦИЯ

ТЕХНИЧЕСКИЕ ХАРАКТЕРИСТИКИ

- **Производство:** ЮНИТЕКС, Россия.
- **Обивка:** натуральная кожа.
- **Крестовина:** металлическая с деревянными накладками в цветах: вишня, темный орех.
- **Подлокотники:** деревянные, из бука в цветах: вишня, темный орех.

ВАРИАНТЫ ОБИВКИ

смотрите **на стр. 204–205** данного каталога

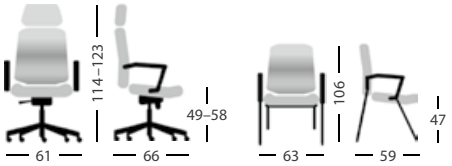

КАРПАЧЧО

ТЕХНИЧЕСКИЕ ХАРАКТЕРИСТИКИ

- **Производство:** Россия.
- **Обивка:** натуральная кожа, экокожа.
- **Крестовина**: металлическая крестовина с деревянными накладками (6 цветов).
- **Подлокотники:** монолитные.

КОНСТРУКЦИЯ

ВАРИАНТЫ ОБИВКИ

Нат. кожа Экокожа

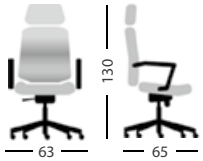

*Полный перечень вариантов обивки смотрите на сайте UNITEX.ru

ЦАРЬ

ТЕХНИЧЕСКИЕ ХАРАКТЕРИСТИКИ

- **Производство:** Россия.
- **Материал:** натуральная кожа, экокожа.
- **Крестовина:** гнуто-клееная древесина (9 цветов).
- **Подлокотники:** гнуто-клееная древесина (9 цветов), с мягкими элементами в цвет обивки.
- **Особенности:** многопозиционный механизм откидывания спинки и одновременного изменения угла наклона подголовника.

КОНСТРУКЦИЯ

ВАРИАНТЫ ОБИВКИ*

Нат. кожа Экокожа

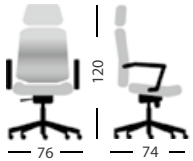

*Полный перечень вариантов обивки смотрите на сайте UNITEX.ru

AERO

ТЕХНИЧЕСКИЕ ХАРАКТЕРИСТИКИ

- **Производство:** ЮНИТЕКС, Россия.
- **Обивка:** спинка – сетчатый акрил 6 цветов (черный, серый, синий, красный, оранжевый, бордовый), сиденье – ткань, экокожа различных цветов.
- **Крестовина:** пластик.
- **Подлокотники:** пластиковые, регулируемые по высоте.
- **Особенности:** возможность установки подголовника, регулируемого по высоте; регулируемая поясничная поддержка.

КОНСТРУКЦИЯ

ВАРИАНТЫ ОБИВКИ

смотрите **на стр. 204–205** данного каталога

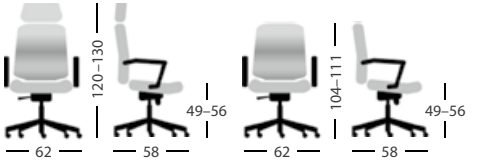

TIPO

ТЕХНИЧЕСКИЕ ХАРАКТЕРИСТИКИ

- **Производство:** Китай.
- **Обивка:** сиденье – 100% полиэстер, цвета: черный, серый, зеленый, синий и оранжевый; спинка – сетка в цвет сиденья.
- **Крестовина:** черный полипропилен.
- **Подлокотники:** черный полипропилен с мягкими накладками.

КОНСТРУКЦИЯ

ВАРИАНТЫ ОБИВКИ

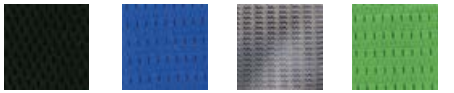

Ткань

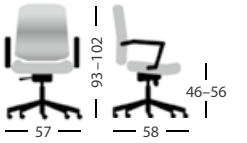

ФЬЮЖН

КОНСТРУКЦИЯ

ТЕХНИЧЕСКИЕ ХАРАКТЕРИСТИКИ

- **Производство:** ЮНИТЕКС, Россия.
- **Обивка:** спинка – сетчатый акрил 6 цветов (черный, серый, синий, красный, оранжевый, бордовый), сиденье – ткань, экокожа различных цветов.
- **Крестовина:** пластик.
- **Подлокотники:** пластиковые, регулируемые по высоте.

ВАРИАНТЫ ОБИВКИ

смотрите **на стр. 204–205** данного каталога

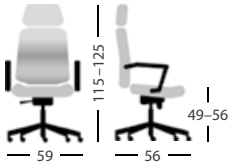

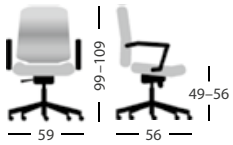

GALAXY

ТЕХНИЧЕСКИЕ ХАРАКТЕРИСТИКИ

- **Производство:** ЮНИТЕКС, Россия.
- **Обивка:** спинка – сетчатый акрил 6 цветов (бордовый, синий, серый, оранжевый, черный, красный), сиденье – ткань различных цветов.
- **Крестовина:** пластик.
- **Подлокотники:** пластик, нерегулируемые.

КОНСТРУКЦИЯ

ВАРИАНТЫ ОБИВКИ

смотрите **на стр. 204–205** данного каталога

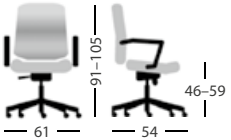

АСПЕКТ

ТЕХНИЧЕСКИЕ ХАРАКТЕРИСТИКИ

- **Производство:** ЮНИТЕКС, Россия.
- **Обивка:** спинка – сетчатый акрил 6 цветов (бордовый, синий, серый, оранжевый, черный, красный), сиденье – синтетическая ткань различных цветов.
- **Крестовина:** пластик.
- **Подлокотники:** пластик, нерегулируемые.

КОНСТРУКЦИЯ

ВАРИАНТЫ ОБИВКИ

смотрите **на стр. 204–205** данного каталога

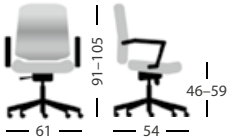

GAMMA

ТЕХНИЧЕСКИЕ ХАРАКТЕРИСТИКИ

- **Производство:** ЮНИТЕКС, Россия.
- **Обивка:** синтетическая ткань, возможно двухцветное исполнение.
- **Крестовина:** полированный алюминий.
- **Подлокотники:** пластиковые с хромированной вставкой, нерегулируемые.

КОНСТРУКЦИЯ

ВАРИАНТЫ ОБИВКИ

смотрите **на стр. 204–205**
данного каталога

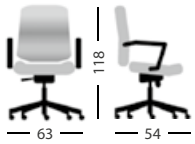

ЭЛЬЗА Т

ТЕХНИЧЕСКИЕ ХАРАКТЕРИСТИКИ

- **Производство:** ЮНИТЕКС, Россия.
- **Обивка:** ткань, экокожа различных расцветок, возможно двухцветное исполнение.
- **Крестовина:** пластик.
- **Подлокотники:** Т-образные пластиковые, нерегулируемые.

КОНСТРУКЦИЯ

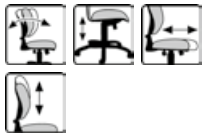

ВАРИАНТЫ ОБИВКИ

смотрите **на стр. 204–205**
данного каталога

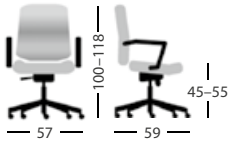

LIKE

КОНСТРУКЦИЯ

ТЕХНИЧЕСКИЕ ХАРАКТЕРИСТИКИ

- **Производство:** ЮНИТЕКС, Россия.
- **Обивка:** экокожа, ткань различных цветов, возможно двухцветное исполнение.
- **Крестовина:** полиамидная опора.
- **Подлокотники:** пластик, нерегулируемые.
- **Особенности:** возможность комплектации с хромированной крестовиной, регулируемыми по высоте подлокотниками, синхромеханизмом с фиксацией в нескольких положениях.

ВАРИАНТЫ ОБИВКИ

смотрите **на стр. 204–205** данного каталога

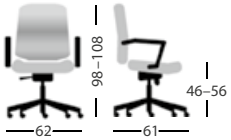

LIKE+

Ткань различных цветов, возможно двухцветное исполнение

Надежное долговечное заполнение из формованного пенополиуретана

Синхронный механизм качания с фиксацией в нескольких положениях

Прорезиненные колеса

Пластиковые регулируемые по высоте подлокотники

Полиамидная опора

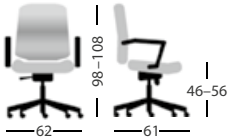

КОНСТРУКЦИЯ

ТЕХНИЧЕСКИЕ ХАРАКТЕРИСТИКИ

- **Производство:** ЮНИТЕКС, Россия.
- **Обивка:** ткань различных цветов, возможно двухцветное исполнение.
- **Крестовина:** полиамидная опора.
- **Подлокотники:** пластик, регулируемые по высоте.

ВАРИАНТЫ ОБИВКИ

смотрите **на стр. 204–205** данного каталога

ТОП

ТЕХНИЧЕСКИЕ ХАРАКТЕРИСТИКИ

- **Производство:** ЮНИТЕКС, Россия.
- **Обивка:** спинка – сетчатый акрил 6 цветов (бордовый, синий, серый, оранжевый, черный, красный), сиденье – синтетическая ткань различных цветов.
- **Крестовина:** пластик.
- **Подлокотники:** пластик, нерегулируемые.

КОНСТРУКЦИЯ

ВАРИАНТЫ ОБИВКИ

смотрите **на стр. 204–205**
данного каталога

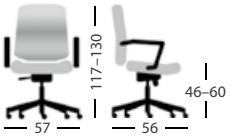

ТОП X

ТЕХНИЧЕСКИЕ ХАРАКТЕРИСТИКИ

- **Производство:** ЮНИТЕКС, Россия.
- **Обивка:** спинка – сетчатый акрил 6 цветов (бордовый, синий, серый, оранжевый, черный, красный), сиденье – синтетическая ткань различных цветов, экокожа.
- **Крестовина:** полированный алюминий.
- **Подлокотники:** пластик, нерегулируемые.

КОНСТРУКЦИЯ

ВАРИАНТЫ ОБИВКИ

смотрите **на стр. 204–205**
данного каталога

ЧАРЛИ

ТЕХНИЧЕСКИЕ ХАРАКТЕРИСТИКИ

- **Производство:** ЮНИТЕКС, Россия.
- **Обивка:** синтетическая ткань различных цветов.
- **Крестовина:** пластик.
- **Подлокотники:** пластик.

КОНСТРУКЦИЯ

ВАРИАНТЫ ОБИВКИ

смотрите **на стр. 204–205**
данного каталога

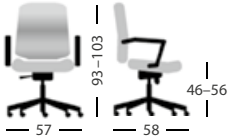

АМИГО ПЛЮС

ТЕХНИЧЕСКИЕ ХАРАКТЕРИСТИКИ

- **Производство:** ЮНИТЕКС, Россия.
- **Обивка:** синтетическая ткань различных цветов, возможно двухцветное исполнение, экокожа.
- **Крестовина:** пластик.
- **Подлокотники:** пластиковые с мягкими накладками, регулируемые по высоте.

КОНСТРУКЦИЯ

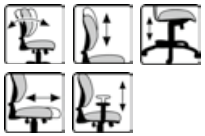

ВАРИАНТЫ ОБИВКИ

смотрите **на стр. 204–205**
данного каталога

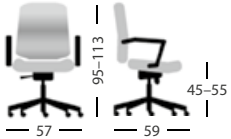

КВАДРО

ТЕХНИЧЕСКИЕ ХАРАКТЕРИСТИКИ

- **Производство:** ЮНИТЕКС, Россия.
- **Обивка:** синтетическая ткань различных цветов, экокожа.
- **Крестовина:** полированный алюминий.
- **Колесная опора:** прорезиненные колеса

КОНСТРУКЦИЯ

ВАРИАНТЫ ОБИВКИ

смотрите **на стр. 204–205**
данного каталога

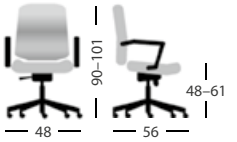

ДИРЕКТ LB

ТЕХНИЧЕСКИЕ ХАРАКТЕРИСТИКИ

- **Производство:** Китай.
- **Обивка:** сиденье – 100% полиэстер; спинка – сетка черного цвета.
- **Крестовина:** металлическая хромированная.
- **Подлокотники:** полипропилен черного цвета с хромированной вставкой.

КОНСТРУКЦИЯ

ВАРИАНТЫ ОБИВКИ

Ткань

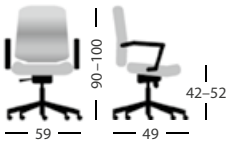

НОТА

ТЕХНИЧЕСКИЕ ХАРАКТЕРИСТИКИ

- **Производство:** Россия.
- **Обивка:** ткань черного или серого цвета.
- **Крестовина:** пластик.
- **Подлокотники:** пластиковые Т-образные, нерегулируемые.

КОНСТРУКЦИЯ

ВАРИАНТЫ ОБИВКИ

Ткань

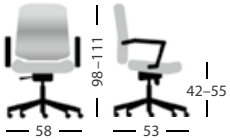

МАРС

ТЕХНИЧЕСКИЕ ХАРАКТЕРИСТИКИ

- **Производство:** Россия.
- **Обивка:** сиденье – ткань черного или серого цвета, спинка – сетка черного или серого цвета.
- **Крестовина:** пластик.
- **Подлокотники:** пластик, нерегулируемые.

КОНСТРУКЦИЯ

ВАРИАНТЫ ОБИВКИ

Ткань

Сетка

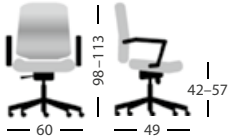

ДЖУНО

ДЖУНО ЛЮКС

ТЕХНИЧЕСКИЕ ХАРАКТЕРИСТИКИ

- **Производство:** ЮНИТЕКС, Россия.
- **Обивка:** натуральная кожа, искусственная кожа, экокожа, ткань.
- **Каркас:** деревянный, 5 цветов – орех, орех Гамильтон, темный орех аида, махагон, венге.
- **Особенности:** стулья поставляются в разобранном виде.

ВАРИАНТЫ ОБИВКИ

смотрите **на стр. 204–205** данного каталога

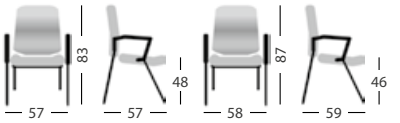

ДЖУНО КОМФОРТ

ТЕХНИЧЕСКИЕ ХАРАКТЕРИСТИКИ

- **Производство:** ЮНИТЕКС, Россия.
- **Обивка:** экокожа, ткань.
- **Каркас:** деревянный, 5 цветов – орех, орех Гамильтон, темный орех аида, махагон, венге.
- **Особенности:** стулья поставляются в разобранном виде.

ВАРИАНТЫ ОБИВКИ

смотрите **на стр. 204–205** данного каталога

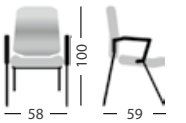

ДОМИНО

ТЕХНИЧЕСКИЕ ХАРАКТЕРИСТИКИ

- **Производство:** ЮНИТЕКС, Россия.
- **Обивка:** сиденье – ткань или экокожа различных цветов; спинка – сетка 6 цветов (бордовый, синий, серый, оранжевый, черный, красный).
- **Каркас:** металлический трубчатый, покрыт хромом.
- **Подлокотники:** с накладками из черного пластика.

ВАРИАНТЫ ОБИВКИ

смотрите **на стр. 204–205**
данного каталога

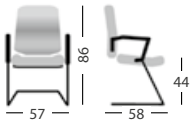

AERO

ТЕХНИЧЕСКИЕ ХАРАКТЕРИСТИКИ

- **Производство:** ЮНИТЕКС, Россия.
- **Обивка:** спинка – сетчатый акрил 6 цветов (черный, серый, синий, красный, оранжевый, бордовый), сиденье – ткань, экокожа различных цветов.
- **Каркас:** металлический трубчатый, покрыт хромом.
- **Подлокотники:** с накладками из черного пластика.

ВАРИАНТЫ ОБИВКИ

смотрите **на стр. 204–205**
данного каталога

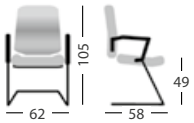

SMILE

ТЕХНИЧЕСКИЕ ХАРАКТЕРИСТИКИ

- **Производство:** ЮНИТЕКС, Россия.
- **Обивка:** спинка – сетчатый акрил 6 цветов (черный, серый, синий, красный, оранжевый, бордовый), сиденье – экокожа, ткань различных цветов.
- **Каркас:** металлический трубчатый, покрыт хромом.
- **Подлокотники:** с накладками из черного пластика.

ВАРИАНТЫ ОБИВКИ

смотрите **на стр. 204–205**
данного каталога

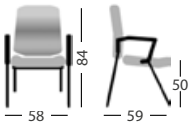

ТРЕНД

ТЕХНИЧЕСКИЕ ХАРАКТЕРИСТИКИ

- **Производство:** ЮНИТЕКС, Россия.
- **Обивка:** спинка – сетчатый акрил 6 цветов (черный, серый, синий, красный, оранжевый, бордовый), сиденье – экокожа, ткань различных цветов.
- **Каркас:** металлический трубчатый, покрыт хромом.
- **Подлокотники:** светло-серый пластик.

ВАРИАНТЫ ОБИВКИ

смотрите **на стр. 204–205**
данного каталога

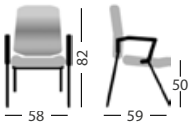

MELODY

ТЕХНИЧЕСКИЕ ХАРАКТЕРИСТИКИ

- **Производство:** Китай.
- **Обивка:** натуральная кожа.
- **Крестовина:** полированный алюминий.

КОНСТРУКЦИЯ

ВАРИАНТЫ ОБИВКИ

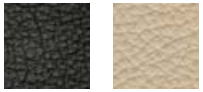

Нат. кожа

РИЧМОНД

ТЕХНИЧЕСКИЕ ХАРАКТЕРИСТИКИ

- **Производство:** ЮНИТЕКС, Россия.
- **Обивка:** натуральная кожа.
- **Каркас:** дерево бук в цветах: вишня, темный орех.

ВАРИАНТЫ ОБИВКИ

смотрите **на стр. 204–205** данного каталога

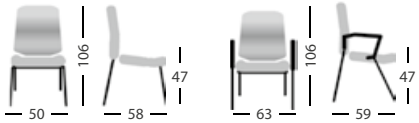

SAMBA SOFT

ТЕХНИЧЕСКИЕ ХАРАКТЕРИСТИКИ

- **Производство:** Россия.
- **Обивка:** искусственная кожа различных цветов.
- **Каркас:** металлический трубчатый, покрыт хромом.
- **Подлокотники:** в цвет обивки.

ВАРИАНТЫ ОБИВКИ*

Иск. кожа

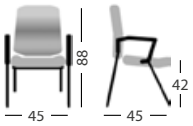

*Полный перечень вариантов обивки смотрите на сайте UNITEX.ru

SYLWIA ARM

ТЕХНИЧЕСКИЕ ХАРАКТЕРИСТИКИ

- **Производство:** Россия
- **Обивка:** искусственная кожа различных цветов.
- **Каркас:** металлический трубчатый, покрыт хромом.
- **Подлокотники:** металлические, с накладками из искуственной кожи.

ОБИВКА

Иск. кожа

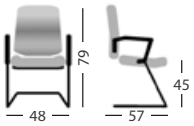

ИЗО

1 год гарантии

со склада в Москве

ТЕХНИЧЕСКИЕ ХАРАКТЕРИСТИКИ

- **Производство:** Россия.
- **Обивка:** искусственная кожа или ткань.
- **Каркас:** металлический, цвета хром или черный муар.
- **Особенности:** стопируются по 8–13 шт.

ВАРИАНТЫ ОБИВКИ

Иск. кожа Ткань

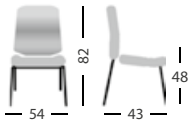

ХЬЮМ

EXCLUSIVE ЮНИТЕКС

производство ЮНИТЕКС

18 месяцев гарантии

со склада в Москве

ТЕХНИЧЕСКИЕ ХАРАКТЕРИСТИКИ

- **Производство:** ЮНИТЕКС, Россия.
- **Обивка:** ткань различных цветов.
- **Каркас:** черный графит.

ВАРИАНТЫ ОБИВКИ

смотрите **на стр. 204–205** данного каталога

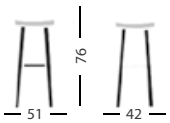

ОБРАЗЦЫ ОБИВКИ КРЕСЕЛ, СТУЛЬЕВ И МЯГКОЙ МЕБЕЛИ ПРОИЗВОДСТВА ЮНИТЕКС

НАТУРАЛЬНАЯ КОЖА

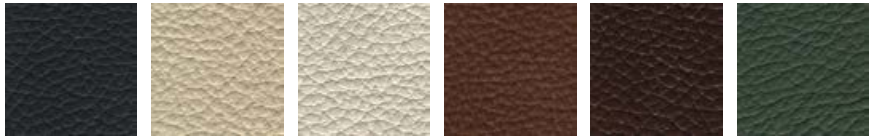

Черная | Бежевая | Светло-бежевая | Коричневая | Темно-коричневая | Зеленая

ИСКУСТВЕННАЯ КОЖА "FUSION"

Бежевая | Красная | Асфальт

ЭКОКОЖА

Черная | Белая | Бордовая | Зеленая | Коричневая | Оранжевая | Серая | Синяя | Слоновая кость | Темно-коричневая | Фисташковая

ТКАНЬ "COLORI"

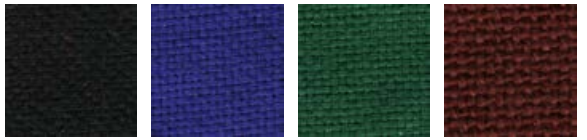

Черная | Синяя | Зеленая | Бордовая

ТКАНЬ "РОМБ"

Черная | Зеленая

ТКАНЬ "GALAXY"

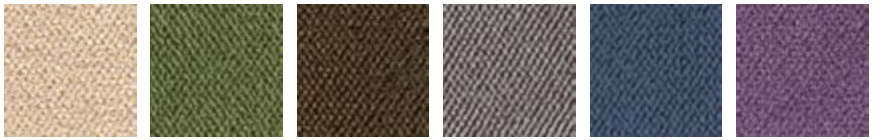

Бежевая | Зеленая | Светло-коричневая | Серая | Синяя | Фиолетовая

ТКАНЬ "TW"

Черная | Синяя | Серая | Салатовая | Оранжевая | Красная | Бордовая

ТКАНЬ "АНКАРА"

Черная

Категория продукции	Операторские кресла											Руководительские кресла									Стулья на металлическом каркасе				Стулья на деревянном каркасе				Мягкая мебель												
Модель / материал	Квадро	Амиго	Gamma	Эльза Т	Чарли	Galaxy	Like	Aero	Фьюжн	Аспект	ТОП	Атлант	Сити	Лидер	Олимп	Ричмонд	Торино	Aero Lux	Аполло	Верона	Домино	Smile	Тренд	Хьюм	Джуно люкс	Ричмонд	Джуно	Джуно комфорт	Октава	Александрия	Робин	Эдельвейс	Панорама	Берлин	Парламент	Сиеста	Миларго	Матрикс	Malta	Версаль	Юнона
Натуральная кожа	+	-	-	-	-	-	-	-	-	+	+	+	-	+	+	+	+	-	+	+	-	-	-	+	+	+	+	+	-	-	-	+	-	+	-	-	+	-	+	+	-
Искусственная кожа "Fusion"	+	+	+	+	-	+	+	+	+	+	+	+	+	+	+	-	+	+	+	+	+	+	+	+	+	-	+	+	+	+	+	+	+	+	+	-	+	+	+	-	+
Экокожа	+	+	+	+	-	+	+	+	+	+	+	+	+	+	+	-	+	+	+	+	+	+	+	+	+	-	+	+	+	+	+	+	+	+	+	-	+	+	+	-	+
Кожзам	-	+	+	-	-	-	-	-	-	-	-	-	+	-	-	-	-	-	-	-	-	-	-	-	-	-	-	-	-	-	+	-	-	-	+	-	-	+	-	-	+
Ткань "Colori"	-	+	+	+	+	-	-	-	-	-	-	-	-	-	-	-	-	-	-	-	+	-	-	+	-	-	-	-	-	-	-	-	-	-	-	-	-	-	-	-	-
Ткань "РОМБ"	-	+	+	+	+	-	-	-	-	-	-	-	-	-	-	-	-	-	-	-	+	-	-	+	-	-	-	-	-	-	-	-	-	-	-	-	-	-	-	-	-
Ткань "GALAXY"	+	+	+	+	+	+	+	+	+	+	+	+	+	+	+	-	-	-	+	+	+	+	+	+	+	-	+	+	+	+	+	+	+	+	-	+	-	+	+	-	+
Ткань "TW"	+	+	+	+	+	+	+	+	+	+	+	+	+	+	-	-	-	+	-	-	+	+	+	+	-	-	-	-	-	-	-	-	-	-	-	-	-	-	-	-	-
Ткань "Анкара"	-	+	+	+	+	-	-	-	-	-	-	-	-	-	-	-	-	-	-	-	+	-	-	+	-	-	-	-	-	-	-	-	-	-	-	-	-	-	-	-	-

+ — возможно изготовить

- — невозможно изготовить

- Собственное производство.
- Поставка в кратчайшие сроки.
- Многообразие конструкций перегородок.
- Возможность изготовления перегородок из материалов мебели.
- Изготовление логотипов и фирменного стиля любой сложности.
- Шеф-монтаж.

ОФИСНЫЕ ПЕРЕГОРОДКИ

208 ВИДЫ ПЕРЕГОРОДОК

222 ВЕКТОР

235 ЭКРАНЫ

210 САПФИР

228 МАТРИЦА

216 ЭТАЛОН

234 ТЕОРЕМА

КОНСТРУКТИВНЫЕ ОСОБЕННОСТИ И ПРЕИМУЩЕСТВА ОФИСНЫХ ПЕРЕГОРОДОК

- Возможность подгонки перегородок под любые размеры.
- Возможность соединения секций под произвольным углом.
- Наличие распашных дверей.
- Максимальная высота модулей.
- Наличие раздвижных дверей.
- Установка жалюзи внутри перегородок.
- Совместимость по материалам с корпусной мебелью.
- Возможность монтажа кабель-каналов и розеток внутри перегородок.
- Возможность перемонтажа перегородок на новом месте.
- Звуконепроницаемые перегородки.
- Звукопроницаемые перегородки.

ВИДЫ ПЕРЕГОРОДОК

СТАЦИОНАРНЫЕ ПЕРЕГОРОДКИ

Стационарные перегородки – функциональный аналог стен.
Стойки перегородок крепятся к стенам здания, полу и потолку. Стационарные перегородки применяются, если необходима полная изоляция помещения – звуковая, зрительная.
Мы предлагаем стационарные перегородки в широком стилевом и ценовом диапазоне.

МОБИЛЬНЫЕ ПЕРЕГОРОДКИ

Мобильные перегородки не требуют крепления к элементам здания.
Модули перегородок крепятся между собой, что обеспечивает их устойчивость.
Их преимущества – меньшая стоимость и возможность переноса на другое место.
ЮНИТЕКС выпускает три серии мобильных перегородок: МАТРИЦА, ВЕКТОР и ТЕОРЕМА.

РАЗДВИЖНЫЕ ПЕРЕГОРОДКИ

Раздвижные перегородки сочетают свойства стационарных перегородок и ширм. В развернутом виде они образуют полноценную стену (как стационарные). При этом они легко раскладываются и компактно размещаются в отведенном месте. Раздвижные перегородки незаменимы, если одна и та же группа помещений попеременно используется для различных целей.

ЛЕГКИЕ ПЕРЕГОРОДКИ

Ширмы – облегченная разновидность мобильных перегородок. Ширмы предназначены для быстрого перемещения, что позволяет легко перепланировать помещение под текущие задачи. Мы предлагаем уникальную серию передвижных перегородок ТЕОРЕМА.

ЭКРАНЫ

Экраны – упрощенная разновидность мобильных перегородок. Экран крепится к столешнице рабочего стола. Это самый экономный способ разделения рабочих мест в больших офисных помещениях. ЮНИТЕКС предлагает в составе серии МАТРИЦА экраны для всех коллекций оперативной мебели.

САПФИР

Эстетически безупречная серия САПФИР создает прозрачные границы. Элегантный дизайн премиум-класса.

Перегородка цельностеклянная САПФИР.

- **Заполнение:** стекло закаленное, 10 мм, с логотипом.
- **Дверь:** распашная стеклянная.

ВОЗДУШНОСТЬ

Перегородки крепятся к полу и потолку при помощи алюминиевого профиля. Между собой стеклянные секции совмещаются без помощи каркаса. Это придает конструкции визуальную легкость и изящество.

ДИЗАЙН

Цельностеклянная конструкция с огромным выбором рисунков – это новый способ создать креативный интерьер в офисе.

БЕЗОПАСНОСТЬ

Перегородки САПФИР – безопасные и надежные. Зрительно увеличивают площадь помещения. Не преграждают доступ свету.

Перегородка цельностеклянная САПФИР.

- **Заполнение:** стекло закаленное матовое толщиной 10 мм.
- **Дверь:** двупольная распашная стеклянная, стекло матовое. Ручка труба. Замок в пол.

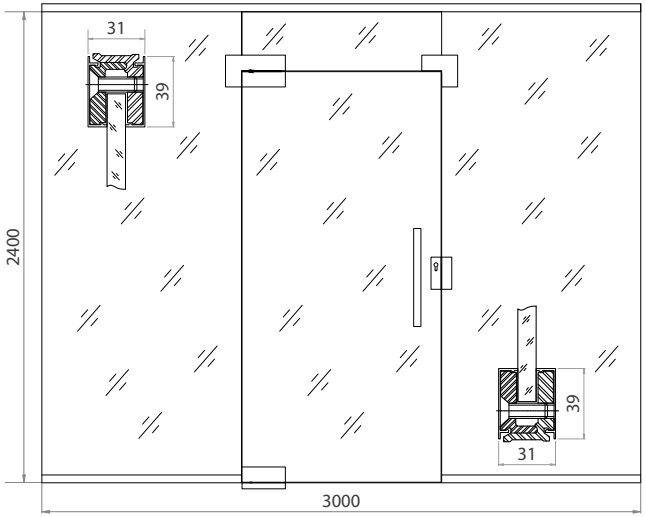

Перегородка цельностеклянная.

- **Заполнение:** закаленное стекло, 10 мм, с рисунком по эскизу заказчика.
- **Двери:** однопольные распашные стеклянные, с рисунком по эскизу заказчика.

Условные обозначения

– стекло, 10 мм.

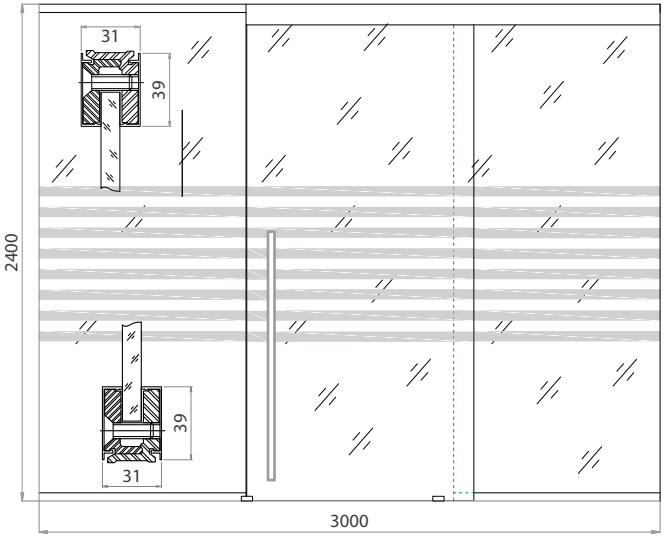

Перегородка цельностеклянная.

- **Заполнение:** закаленное стекло, 10 мм, с матовыми полосами.
- **Дверь:** откатная цельностеклянная с матовыми полосами.

Условные обозначения

// – стекло, 10 мм.

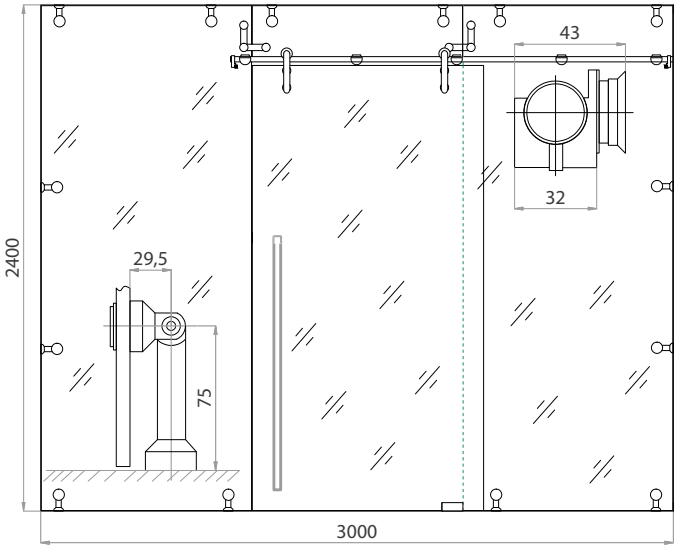

Перегородка цельностеклянная, система Manet.

- **Заполнение:** закаленное стекло, 10 мм, матовое.
- **Дверь:** откатная системы Manet.

Условные обозначения

// – стекло, 10 мм.

Перегородка цельностеклянная САПФИР.

- **Заполнение:** стекло закаленное, 10 мм, с рисунком по эскизу заказчика.
- **Двери:** распашные стеклянные, с рисунком по эскизу заказчика.

В перегородках серии САПФИР соединение стеклянных модулей под углом происходит без поворотных элементов.

ВИДЫ ДВЕРЕЙ

ОТКАТНЫЕ

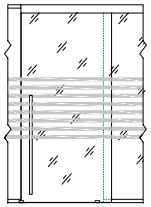

на треке

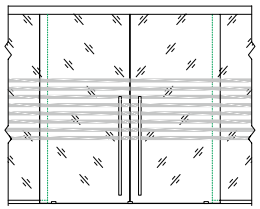

двупольная на треке

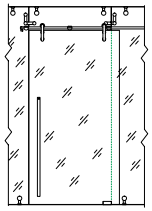

на системе Manet

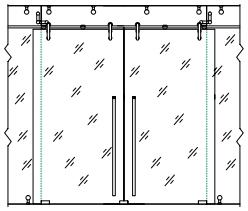

двупольная на системе Manet

РАСПАШНЫЕ

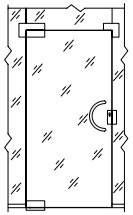

маятниковая

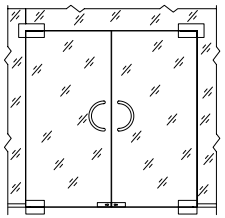

двупольная маятниковая

ВИДЫ РУЧЕК

L	D
350	25
350	32
400	32
450	32

ручка – скоба Т-627

L	D
305	32
350	32
400	32
450	32

ручка – скоба Т-628

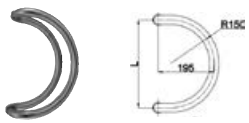

ручка – скоба Т-629

L	D
450	25/32
600	25/32
800	25/32
1000	25/32/38
1200	25/32/38
1500	25/32/38
1800	25/32/38

ручка – труба Т-633

ЭТАЛОН

Серия ЭТАЛОН – рациональный и экономичный способ перепланировки помещений.

Перегородка комбинированная ЭТАЛОН.

· **Заполнение:** нижняя часть – ЛДСП в цвете солнечный клен;
верхняя часть – двойное стекло с матовой пленкой и прозрачное стекло.
· **Двери:** глухие в раме, цвет солнечный клен, двойное стекло с матовой пленкой.

ДИЗАЙН

Многообразие расцветок, фактур и компоновок позволяет воплощать любые дизайнерские решения. Возможность творческого подхода к дизайну офисных помещений.

НАДЕЖНОСТЬ

Основой каркаса перегородок служит алюминиевый профиль, на который крепятся панели из различных материалов. Это может быть стекло, гипсокартон, поликарбонат, МДФ или ДСП ламинированные.

ФУНКЦИОНАЛЬНОСТЬ

Внутри перегородок удобно прокладывать коммуникации (электрические, телефонные и другие провода). Розетки, разъемы и выключатели легко монтируются на поверхности перегородок.

Перегородка стеклянная ЭТАЛОН.

- **Заполнение:** стекло двойное марки М1, толщиной 5 мм, матовое и с рисунком по эскизу.
- **Двери:** распашные стеклянные, стекло двойное матовое и с рисунком по эскизу.

Схема А

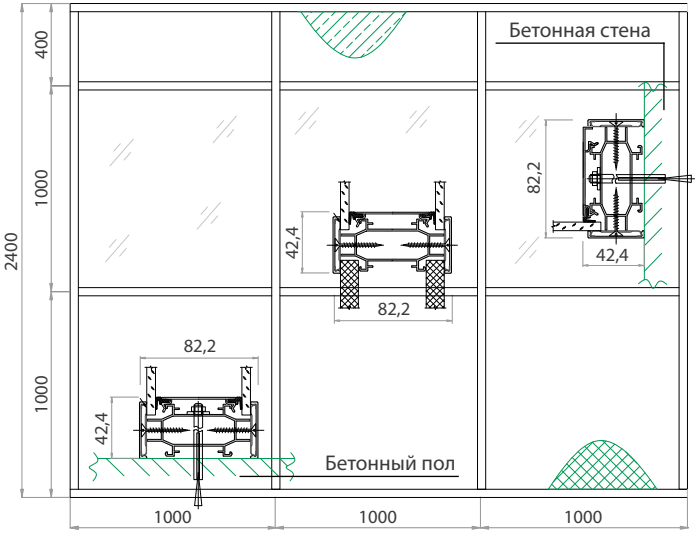

Схема В

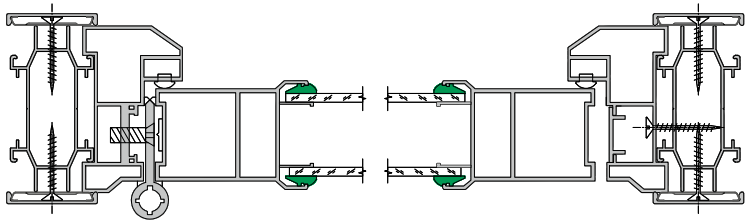

Схема А Перегородка комбинированная

- **Заполнение:** нижняя часть – ГКГ с покрытием Durafort wdtn 2354; верхняя часть – двойное стекло с жалюзи.
- **Двери:** глухие в раме, цвет на заказ, двойное стекло с жалюзи.

Схема В Двери

Двойное стекло с жалюзи.

УСЛОВНЫЕ ОБОЗНАЧЕНИЯ

– стекло, 5 мм;

– гипсокартон + Дюрафорт, 12 мм; плита ЛДСП, 8 мм;

– плита МДФ ламинированная, 6 мм.

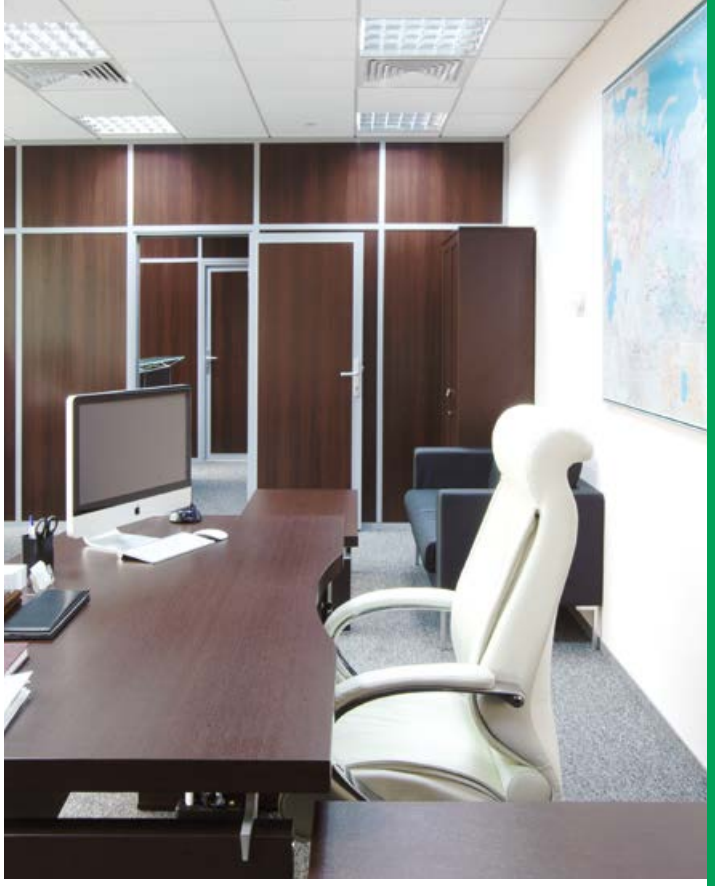

Схема А

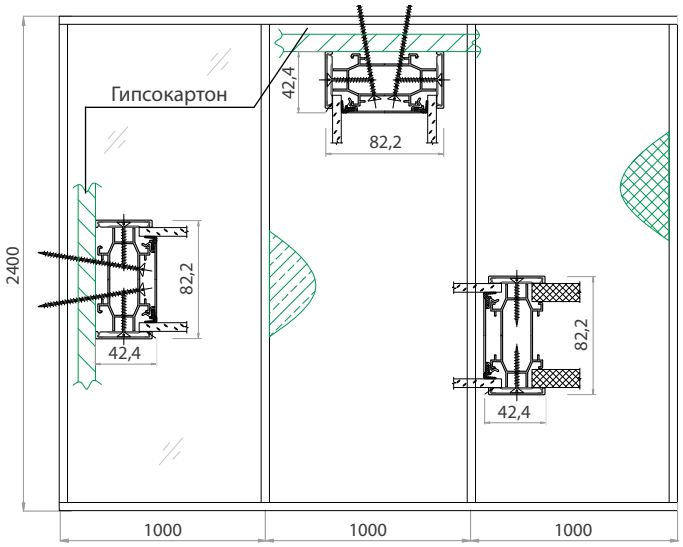

Схема В

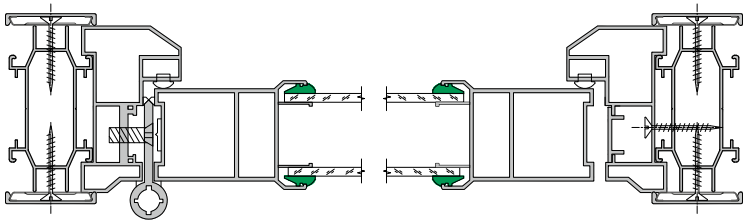

Схема А Перегородка глухая
• **Заполнение:** МДФ, цвет венге.

Схема В Двери
Глухие в раме, цвет венге.

УСЛОВНЫЕ ОБОЗНАЧЕНИЯ

– стекло, 5 мм;

– гипсокартон + Дюрафорт, 12 мм; плита ЛДСП, 8 мм;

– плита МДФ ламинированная, 6 мм.

Схема А

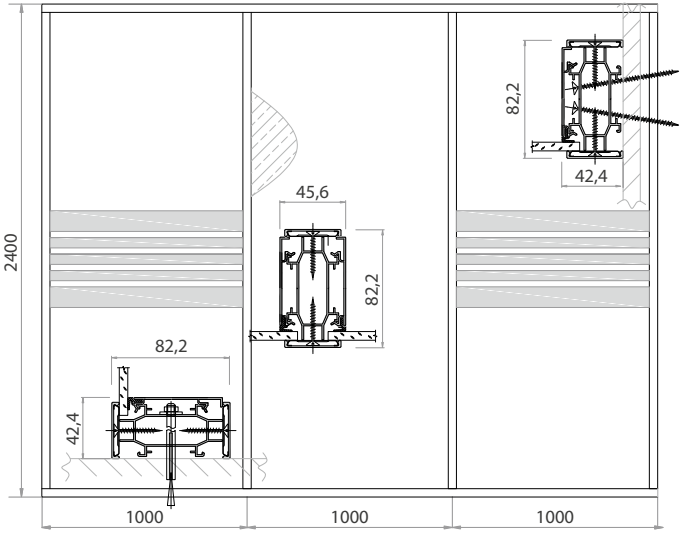

Схема В

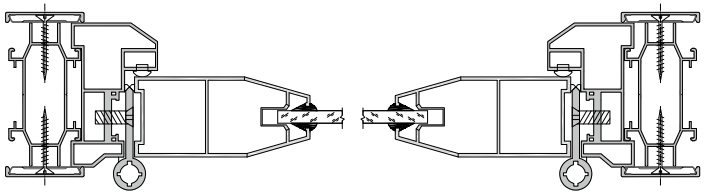

Схема А Перегородка стеклянная

• **Заполнение:** одинарное стекло с матовой пленкой.

Схема В Двери

• Одинарное стекло с матовой пленкой.

УСЛОВНЫЕ ОБОЗНАЧЕНИЯ

– стекло, 5 мм;

– гипсокартон + Дюрафорт, 12 мм; плита ЛДСП, 8 мм;

– плита МДФ ламинированная, 6 мм.

Перегородка комбинированная. Электропроводка внутри перегородок.

• **Заполнение:** глухая часть – МДФ, цвет вишня, до уровня двери двойное стекло с жалюзи, далее до потолка двойное стекло.

• **Одинарные двери:** двойное стекло с жалюзи и в раме с глухим заполнением, цвет вишня.

Перегородка комбинированная.

• **Заполнение:** двойное стекло с жалюзи. Регулируемые жалюзи встроены в стеклянные секции.

• **Одинарные двери:** двойное стекло с жалюзи.

ВИДЫ ДВЕРЕЙ

ОДИНАРНЫЕ РАСПАШНЫЕ

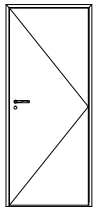

глухая

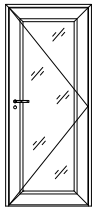

одинарный витраж

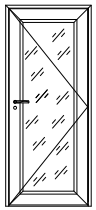

двойной витраж

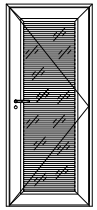

двойной витраж с жалюзи

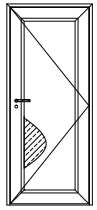

в раме с глухим заполнением

ОДИНАРНАЯ ОТКАТНАЯ

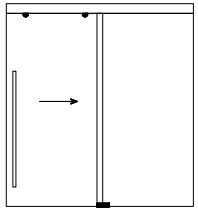

цельностеклянная

ДВОЙНЫЕ РАСПАШНЫЕ

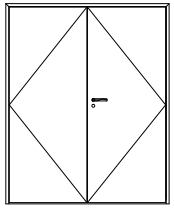

глухая

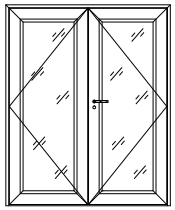

одинарный витраж

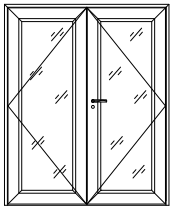

двойной витраж

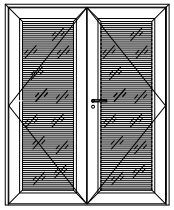

двойной витраж с жалюзи

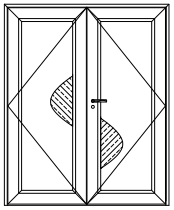

в раме с глухим заполнением

ДВОЙНАЯ ОТКАТНАЯ

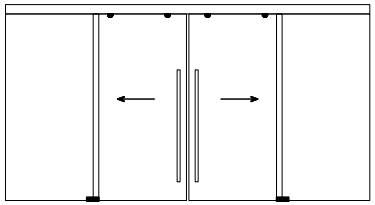

цельностеклянная

ВЕКТОР

Визуально разделяя рабочие места, перегородки ВЕКТОР обеспечивают каждого сотрудника личным пространством.

Перегородки ВЕКТОР: комбинированные и глухие модули высотой 1500 мм.

· **Заполнение:** глухая часть – МДФ в цвете испанский орех, верх – двойное стекло прозрачное.

Для проводки электричества к каждому рабочему месту в модули встроен электрокороб на высоте 1070 мм.

ФУНКЦИОНАЛЬНОСТЬ

Конструкция предусматривает вариант с размещением коммуникаций внутри модулей и выведением разъемов наружу. В профиле с пазами удобно крепятся навесные аксессуары.

ЭФФЕКТИВНОСТЬ

Магнитно-маркерная или пробковая доска дает возможность прикреплять на видном месте важные документы, писать тексты или рисовать схемы. Важная информация всегда будет перед глазами.

ЭКОНОМИЧНОСТЬ

Профиль для размещения навесных аксессуаров и LCD-мониторов позволяет сократить горизонтальную поверхность рабочего места за счет использования вертикальной поверхности перегородки.

Перегородки ВЕКТОР: глухие модули высотой 1970 мм.

• **Заполнение:** глухая часть модулей – ткань А1, электрокороб – МДФ с покрытием Durafort 2370.

Для проводки электричества к каждому рабочему месту в модули перегородок ВЕКТОР встроен электрокороб на высоте 1070 мм.

Перегородки МАТРИЦА: комбинированные модули высотой 1970 мм.

• **Заполнение:** глухая часть модулей – МДФ с покрытием Durafort 2370.

• **Навесные столешницы:** ЛДСП 22 мм с кромкой ПВХ 2 мм, цвет солнечный клен.

• **Накладные полки:** ЛДСП 22 мм с кромкой ПВХ 2 мм, цвет солнечный клен.

ЗАДАЧИ, РЕШАЕМЫЕ С ПОМОЩЬЮ ПЕРЕГОРОДОК

Разделение рабочих мест

Основное преимущество разделения рабочих мест с помощью перегородок ВЕКТОР – возможность разводки коммуникаций внутри перегородок. Это значительно улучшает внешний вид и повышает эргономичность рабочих мест.

Выделение функциональных зон

Могут использоваться вместо стационарных перегородок, с возможностью реконфигурации пространства. Высокие модули, оснащенные при необходимости жалюзи и дверями, в интерьере визуально воспринимаются как стены.

Формирование стоек ресепшн

Модули перегородок ВЕКТОР используются как основа для формирования стоек различных конфигураций. Столешницы и другие горизонтальные элементы крепятся на вертикальных модулях.

КОМПОНОВКИ РАБОЧИХ МЕСТ

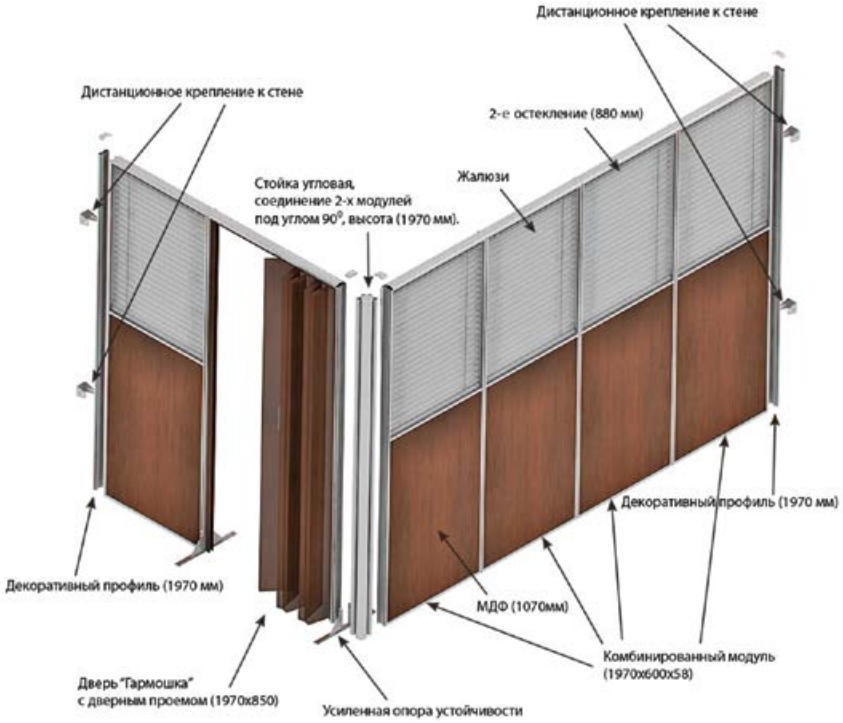

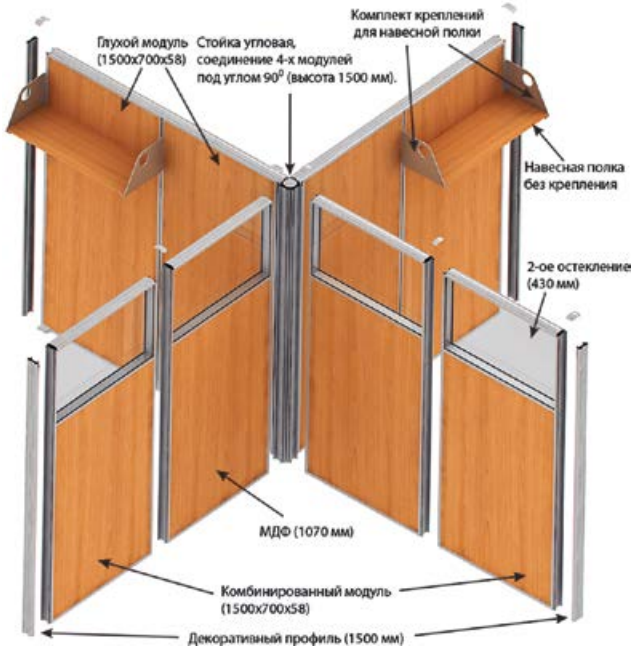
Комплект креплений
для навесной полки
Глухой модуль
(1500x700x58)
Стойка угловая,
соединение 4-х модулей
под углом 90° (высота 1500 мм).
Навесная полка
без крепления
2-ое остекление
(430 мм)
МДФ (1070 мм)
Комбинированный модуль
(1500x700x58)
Декоративный профиль (1500 мм)

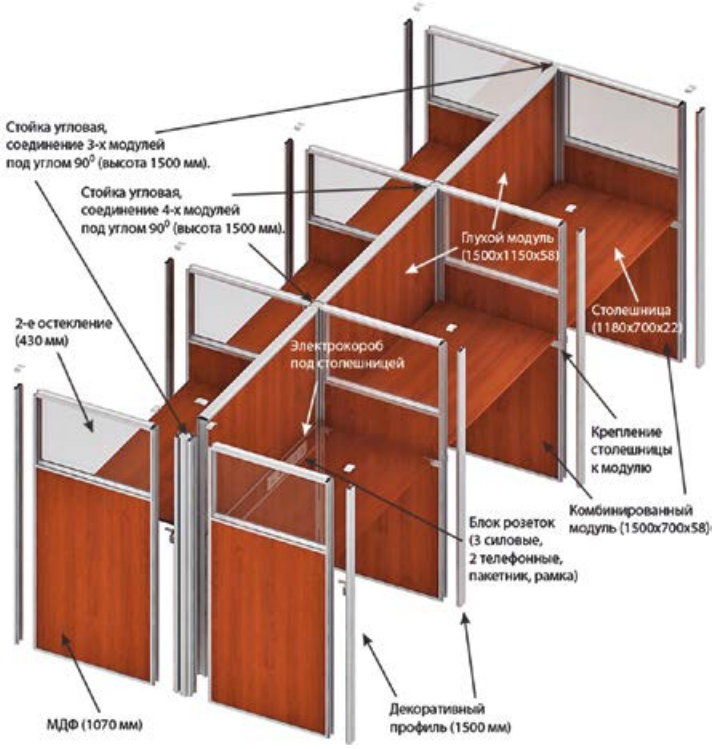
Стойка угловая,
соединение 3-х модулей
под углом 90° (высота 1500 мм).
Стойка угловая,
соединение 4-х модулей
под углом 90° (высота 1500 мм).
Глухой модуль
(1500x1150x58)
Столешница
(1180x700x22)
2-е остекление
(430 мм)
Электрокороб
под столешницей
Крепление
столешницы
к модулю
Комбинированный
модуль (1500x700x58)
Блок розеток
(3 силовые,
2 телефонные,
пакетник, рамка)
МДФ (1070 мм)
Декоративный
профиль (1500 мм)

КОНСТРУКТИВНЫЕ ОСОБЕННОСТИ

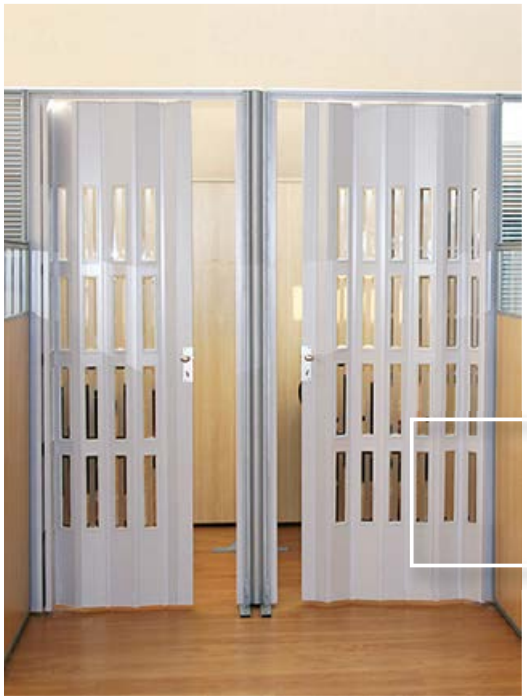

Предлагаются раздвижные и распашные двери различных цветов. Распашные двери оснащаются замками.

Крепление кабель-каналов

Короба для разводки проводов устанавливаются внутри модулей. Розетки, разъемы и выключатели для скрытых коммуникаций крепятся на секциях снаружи.

Варианты соединения модулей

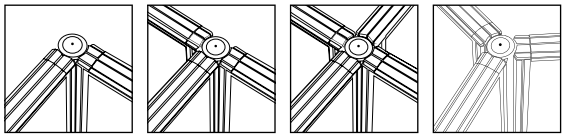

Средства повышения устойчивости

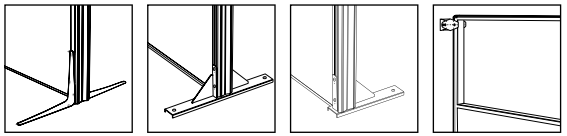

Опоры устойчивости и дистанционное крепление.

НАВЕСНЫЕ АКСЕССУАРЫ

Большой выбор навесных полок и аксессуаров.

БАЗОВЫЕ ВАРИАНТЫ ОТДЕЛКИ ПЕРЕГОРОДОК ВЕКТОР

МДФ	МДФ	МДФ	МДФ	МДФ	МДФ	МДФ	МДФ	МДФ	
Солнечный клен	Бук	Австрийский орех	Испанский орех	Вишня	Итальянский орех	Салатовый	Алюминий	Голубой аква	Материал на заказ

РОГОЖКА	РОГОЖКА	РОГОЖКА	РОГОЖКА	РОГОЖКА	ПОЛИКАРБОНАТ	DURAFORT	DURAFORT	DURAFORT	DURAFORT
В 10	В 27	А 1	В 1	В 2	белый	2357	2354	2370	2013

МАТРИЦА

Быстрый и экономичный способ создания рабочих мест.
Идеальное решение для call-центра.

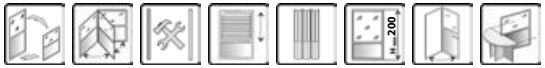

Перегородки МАТРИЦА: глухие модули высотой 1300 мм.

· **Заполнение:** глухая часть – МДФ с покрытием Durafort цвет 2370.
Накладной электрокороб размещен на поверхности модулей перегородок.

УНИВЕРСАЛЬНОСТЬ

Впервые перегородки предлагаются как неотъемлемая часть серии корпусной мебели. Размеры секций варьируются в широких пределах, а секции различной высоты стыкуются друг с другом.

ДИЗАЙН

Для наших клиентов мы можем изготовить в едином стиле перегородки и мебель. Это открывает простор для уникальных цветовых решений.

ЭКОНОМИЧНОСТЬ

Формирование офисного пространства на основе перегородок МАТРИЦА и мебели производства ЮНИТЕКС позволяет снизить стоимость рабочего места.

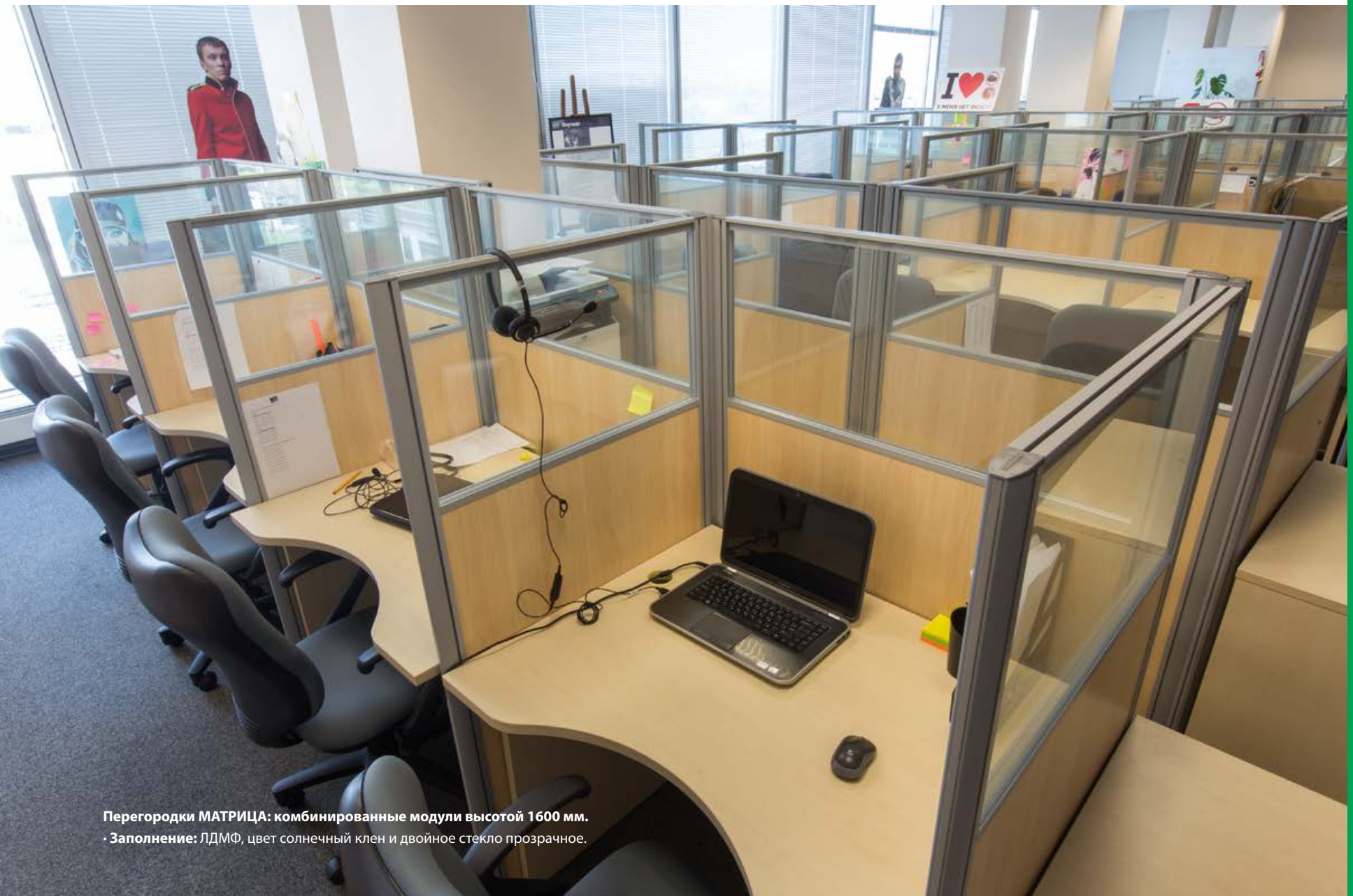

Перегородки МАТРИЦА: комбинированные модули высотой 1600 мм.
· **Заполнение:** ЛДМФ, цвет солнечный клен и двойное стекло прозрачное.

Разделение рабочих мест

Экономия офисной площади часто вынуждает располагать рабочие места вплотную друг к другу. Перегородки позволяют разделить их и создать психологический комфорт для сотрудников.

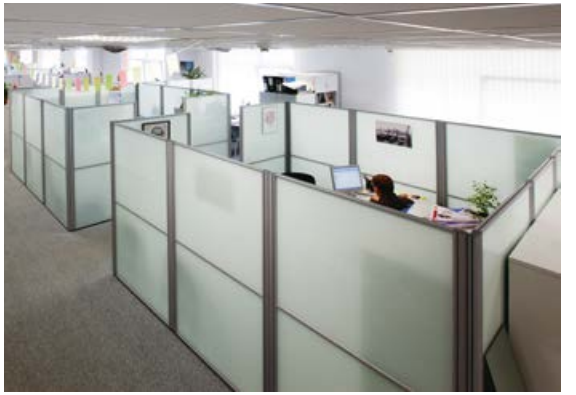

Выделение функциональных зон

В зависимости от задачи, которую вам необходимо решить, МАТРИЦА позволяет с минимальными затратами выгораживать в офисе отдельные рабочие зоны. Размеры модулей представлены в огромном разнообразии.

Формирование стоек ресепшн

Модули перегородок МАТРИЦА используются как основа для формирования стоек различных конфигураций. Столешницы и полки крепятся на вертикальных модулях.

11
12

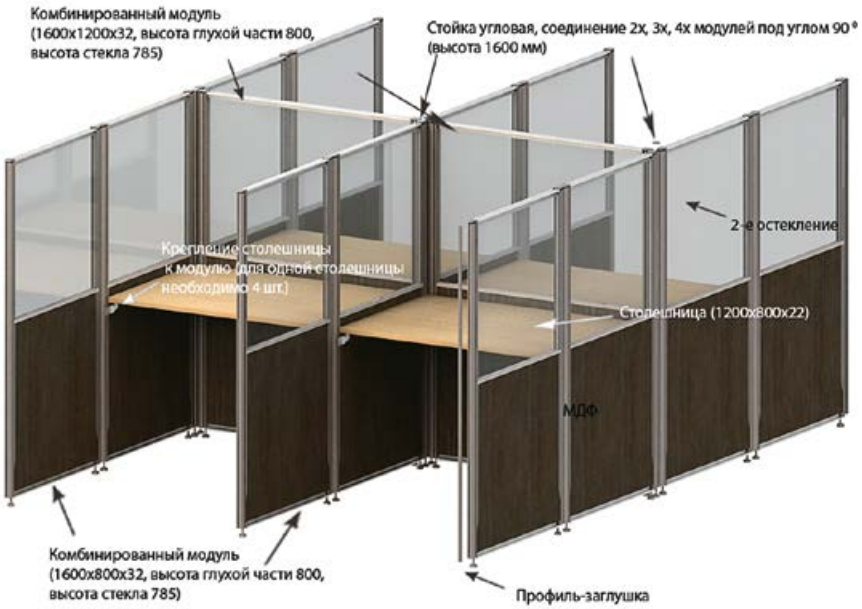
Комбинированный модуль
(1600x1200x32, высота глухой части 800,
высота стекла 785)
Стойка угловая, соединение 2х, 3х, 4х модулей под углом 90°
(высота 1600 мм)
2-е остекление
Крепление столешницы
к модулю (для одной столешницы
необходимо 4 шт.)
Столешница (1200x800x22)
МДФ
Комбинированный модуль
(1600x800x32, высота глухой части 800,
высота стекла 785)
Профиль-заглушка

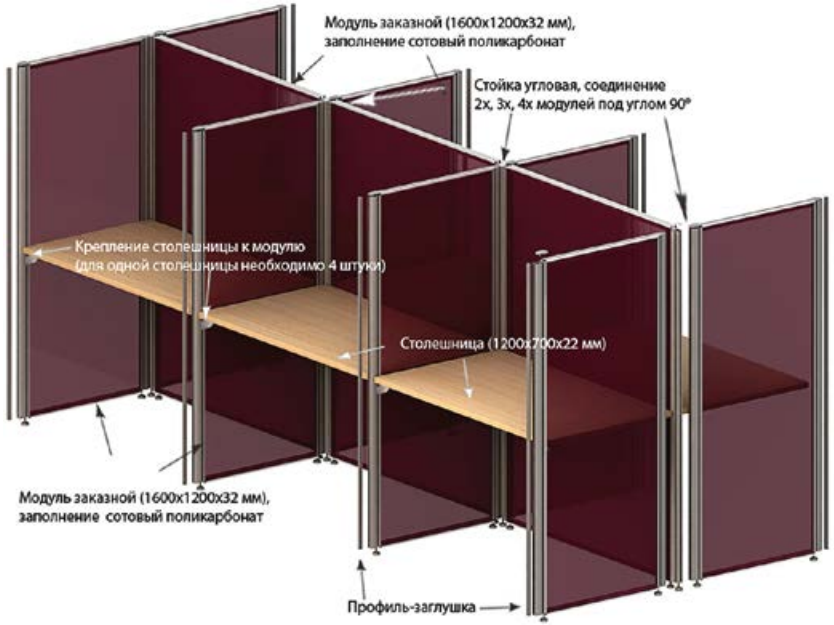
Модуль заказной (1600x1200x32 мм),
заполнение сотовый поликарбонат
Стойка угловая, соединение
2х, 3х, 4х модулей под углом 90°
Крепление столешницы к модулю
(для одной столешницы необходимо 4 штуки)
Столешница (1200x700x22 мм)
Модуль заказной (1600x1200x32 мм),
заполнение сотовый поликарбонат
Профиль-заглушка

Комплект креплений для навесной полки
Глухой модуль (1800x600x32 мм) заполнение МДФ
Навесная полка без элементов крепления
Внешний электрокороб (проводят электрики клиента)
Блок розеток
Элемент крепления модуля к столешнице
Элемент крепления модуля к столешнице
Профиль-заглушка

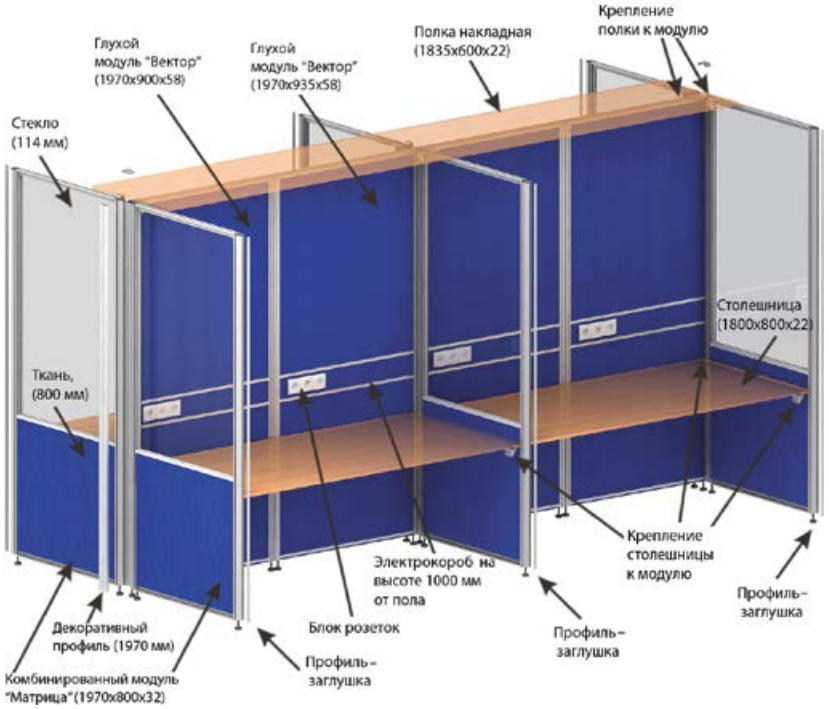
Крепление полки к модулю
Полка накладная (1835x600x22)
Глухой модуль "Вектор" (1970x900x58)
Глухой модуль "Вектор" (1970x935x58)
Стекло (114 мм)
Столешница (1800x800x22)
Ткань, (800 мм)
Крепление столешницы к модулю
Электрокороб на высоте 1000 мм от пола
Профиль-заглушка
Декоративный профиль (1970 мм)
Блок розеток
Профиль-заглушка
Профиль-заглушка
Комбинированный модуль "Матрица" (1970x800x32)

НАВЕСНЫЕ АКСЕССУАРЫ

Профиль с пазами для размещения навесных аксессуаров и LCD-мониторов позволяет использовать мобильные офисные перегородки для расширения полезной поверхности рабочего места.

На застекленные модули можно устанавливать жалюзи или наклеивать пленку.

ВАРИАНТЫ СОЕДИНЕНИЯ МОДУЛЕЙ

СРЕДСТВА ПОВЫШЕНИЯ УСТОЙЧИВОСТИ

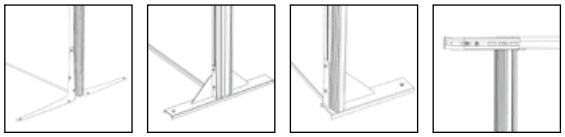

КРЕПЛЕНИЕ КАБЕЛЬ-КАНАЛОВ И ПОЛОК

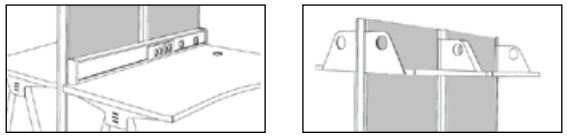

БАЗОВЫЕ ВАРИАНТЫ ОТДЕЛКИ ПЕРЕГОРОДОК МАТРИЦА

МДФ	МДФ	МДФ	МДФ	МДФ	МДФ	МДФ	МДФ	МДФ	
Солнечный клен	Бук	Австрийский орех	Испанский орех	Вишня	Итальянский орех	Орех ногаро	Алюминий	Голубой аква	Материал на заказ

РОГОЖКА	РОГОЖКА	РОГОЖКА	РОГОЖКА	РОГОЖКА	ПОЛИКАРБОНАТ	DURAFORT	DURAFORT	DURAFORT	DURAFORT
В 10	В 27	А 1	В 1	В 2	белый	2357	2354	2370	2013

ТЕОРЕМА

Наиболее продуманная и усовершенствованная переносная ширма.

СКОРОСТЬ

Переносные перегородки идеально подходят для разделения пространства в случае создания оперативных штабов, во время выставок и кампаний, ограниченных во времени.

МОБИЛЬНОСТЬ

Можно менять планировку и интерьер Вашего офиса хоть каждый день! Благодаря уникальности конструкции секции стыкуются друг с другом под любым углом.

ЭКОНОМИЧНОСТЬ

Установка такой мобильной перегородки может производиться собственными силами и не потребует дополнительных затрат на демонтаж и хранение.

ТЕХНИЧЕСКИЕ ХАРАКТЕРИСТИКИ

Высота:	до 1800 мм
Ширина профиля:	22 мм
Максимальная ширина:	800 мм (секция)
Варианты внешнего вида:	прозрачный, непрозрачный
Варианты заполнения:	сотовый поликарбонат различных цветов
Цвет профиля:	анодированный алюминий
Дополнительные опции:	нанесение декоративного пленочного покрытия

БАЗОВЫЕ ВАРИАНТЫ ОТДЕЛКИ

белый | цвет на заказ

Сотовый поликарбонат применяется для заполнения секций перегородок. Это практичный, недорогой, легкий и долговечный материал.

ЭКРАНЫ

ТЕОРЕМА

Современный внешний вид и доступная цена.

Базовые варианты отделки экранов ТЕОРЕМА на стр. 242

МАТРИЦА

Упрощенная разновидность мобильных перегородок.

Базовые варианты отделки экранов МАТРИЦА на стр. 241

	ТЕОРЕМА	МАТРИЦА
Высота:	380 мм	до 500 мм
Ширина профиля:	22 мм	32 мм
Максимальная ширина:	1600 мм	1800 мм
Варианты внешнего вида:	· прозрачный · полупрозрачный · непрозрачный	· стеклянный · непрозрачный
Варианты заполнения:	сотовый поликарбонат различных цветов толщиной 6 мм	· стекло сырое марки М1 – 4 мм · ламинированное МДФ – 6 мм · покрытие DURAFORT
Цвет профиля:	анодированный алюминий	RAL 8684 (серый металлик)
Схема:		

- Соответствие сериям мебели собственного производства.
- Современные материалы и дизайн.
- Складская программа.
- Проекты любой сложности.

МЕБЕЛЬ ДЛЯ ПРИЕМНЫХ И ХОЛЛОВ

238 VALDE

250 Z2

260 ДИН-Р

242 ZIG-ZAG

254 ПРОФИ

262 МЯГКАЯ МЕБЕЛЬ

244 PROFIQUADRO

256 МАТРИЦА

РОБИН
ПАРЛАМЕНТ
ЮНОНА
АЛЕКСАНДРИЯ
ОКТАВА
MALTA
БЕРЛИН
BOSSO
ПАНОРАМА
ЭДЕЛЬВЕЙС
МИЛАРГО
СИЕСТА
ВЕРСАЛЬ
CHESTER LUX

248 ONDA

258 ФОРМУЛА

VALDE

Ресепшн с превосходными эргономическими характеристиками и неординарными вариантами дизайна.

ЦВЕТ

Белый

Бордовый

Желтый

Зеленый

Канадский дуб

Каштан

Оранжевый

Розовый

МОДЕЛЬНЫЙ РЯД

Расширенный ассортимент серии – на сайте UNITEX.ru

МОДУЛЬНЫЕ ЭЛЕМЕНТЫ

прямой модуль

84x92x111 **LA09L**
129x92x111 **LA13L**
159x92x111 **LA16L**
229x92x111 **LA23L**

низкий

100x111x74 **LAU11L**

60° внешний

222x92x111 **LAV62L**

60° внутренний

160x92x111 **LAV64L**

низкий 60°

172x111x74 **LAV66L**

низкий 90°

149x111x74 **LAV68L**

угловой 90°

130x92x111 **LAV70L**

угловой 90°

226x92x111 **LAV90L**

ТУМБЫ

LAP10
правая

32x92x111

LAL10
левая

32x92x111

LAD10
дверь

30,6x2x108,8

БОКОВЫЕ ПАНЕЛИ

LAN1P
правая

4x92x111

LAN2L
левая

4x92x111

ДОПОЛНИТЕЛЬНО

NL41
опора
для столешниц

58x4x71

LA100
угловая
опора

30x30x111

ЦВЕТ (столешницы, каркас, боковины)

Белый

Серый

СТЕКЛО

Белый

Серебро

ZIG-ZAG

со склада в Москве

Современное, удобное и элегантное решение для зоны ресепшн в стиле хай-тек.
Необычное сочетание металлических конструкций и оргстекла создает ощущение визуальной легкости.

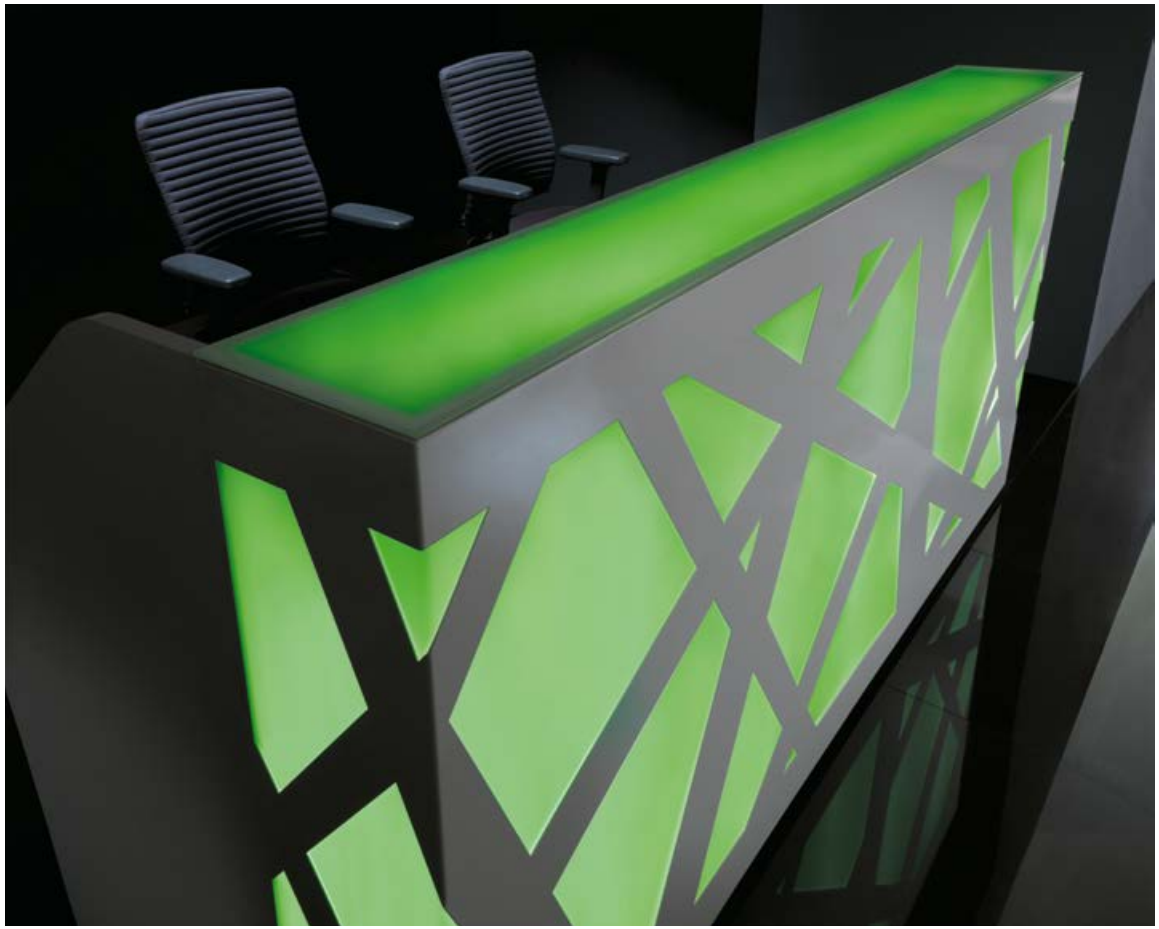

МОДЕЛЬНЫЙ РЯД

Расширенный ассортимент серии – на сайте UNITEX.ru

МОДУЛЬНЫЕ ЭЛЕМЕНТЫ

160x28x114,6 цветная подсветка **LZG16**

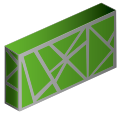

220x28x114,6 цветная подсветка **LZG22**

низкий

100x118x74 цветная подсветка **LZG10**

ШКАФЫ-КУПЕ

200x43,2x112,9 **ZS01**
200x43,2x112,9 **ZS03**
42,8x38,5x40,3 **ZSZ01**
HPL фасад
200x43,2x112,9 **ZS02**

СТОЛЕШНИЦЫ

72x60x2,8 **LZB16M**
132x60x2,8 **LZB22M**
160x60x2,8 **LZB16**
220x60x2,8 **LZB22**

БОКОВЫЕ ПАНЕЛИ

LZK01 верхние

60x2,8x39,7

LZN51 нижние

60x2,8x71,2

ДОПОЛНИТЕЛЬНО

NE41 опора универсальная

40x71,2

S81 вертикальный кабель-канал

140x7x75

E64 горизонтальный кабель-канал

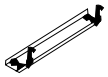

46x7x8,7

ZSZ01 ящик для шкафа-купе

42,8x38,5x40,3

ЦВЕТ

Белый

СТЕКЛО

Матовое

PROFIQUADRO

Ресепшн прекрасно сочетается с оперативной мебелью PROFIQUADRO и соответствует европейским трендам в области дизайна офисной мебели. Мягкие лучи неоновой подсветки помогут создать атмосферу уюта.

МОДЕЛЬНЫЙ РЯД

Расширенный ассортимент серии – на сайте UNITEX.ru

ВАРИАНТЫ ИСПОЛНЕНИЙ

стойка ресепшн прямая с 2-мя вырезами, с 2-мя тумбами (3-ящичная с нишей левая, выдвижным блоком одежда-документы правая)

295,6x80,6x116,4	**0803**
295,6x80,6x116,4 с подсветкой	**0804**

стойка ресепшн прямая с 2-мя вырезами

405x80,6x116,4	**0805**
405x80,6x116,4 с подсветкой	**0806**

стойка ресепшн угловая с 2-мя тумбами (3-ящичная с нишей левая, выдвижным блоком одежда-документы правая)

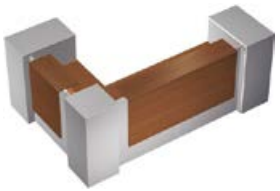

296x196x116,4 правая	**0807**
296x196x116,4 левая	**0808**
296x196x116,4 с подсветкой правая	**0809**
296x196x116,4 с подсветкой левая	**0810**

стойка ресепшн угловая с 2-мя вырезами

250,7x250,7x116,4 правая	**0811**
250,7x250,7x116,4 левая	**0812**
250,7x250,7x116,4 с подсветкой правая	**0813**
250,7x250,7x116,4 с подсветкой левая	**0814**

ЦВЕТА

Орех ногаро

Белый премиум

ONDA

Модель известного итальянского производителя ARCHIUTTI украсит приемную любого офиса.
Возможна отделка натуральным шпоном, установка неоновой подсветки и компоновка в различные формы.

МОДЕЛЬНЫЙ РЯД

МОДУЛИ

B10C W	BL11 W N	B370 W	B22A W	B150 W	B190 W
модуль с вставками: металл/шпон/шпон/металл	модуль с вставками: металл/неон/шпон/металл	модуль с вставками: шпон/шпон/металл	модуль с вставками: шпон/металл	модуль 30° с вставками: металл/шпон/шпон/металл	модуль 60° с вставками: металл/шпон/металл
100x9,6x138,6	160x9,6x138,5	160x9,6x104,5	80x9,6x72	116,7x39,6x138,6	105,6x61,8x104,5

БОКОВЫЕ ПАНЕЛИ

BF11 W	BF13 W
шпон	шпон
10x1,4x104,5	10x1,4x72

СТОЛЕШНИЦЫ

BI11 M	BI15 M	BE13 M	BC15/16 DX/SX W
с одной опорой, меламин	с одной опорой, меламин, 30°	с одной опорой, меламин, 30°	с двумя опорами, меламин* правая/левая
160x60x72	111,9x81,9x72	146,7x91,3x72	101,6x116,9x72

ВЕРХНИЕ ПОЛКИ

BP16	BP11	BP12
верхняя полка овальная, стекло	верхняя полка, стекло	верхняя полка 90° градусов, стекло
80x40x1,2	160x32x1,2	138,3x138,3x1,2

ДОПОЛНИТЕЛЬНО

23 400	9 116
опора	кабель-канал
h72	

*Для использования с боковой панелью из шпона.

ЦВЕТА

Шпон

Венге

Орех каналетто

Клен

Бук

Вишня

Черный ясень

Серый ясень

Орех

Светлый дуб

Стекло матовое

Металл

Серый

Белый

Меламин (столешницы)

Слоновая кость

Серый

Белый

Z2

EXCLUSIVE ЮНИТЕКС

Ресепшн серии Z2 – это новаторское решение в стиле минимализм. Контрастная цветовая палитра подчеркивает прямые линии и строгую геометрию коллекции. Светильники BABEL и DRINK органично вписываются в дизайнерскую концепцию серии.

ЦВЕТА

Орех каналетто

Венге

Вяз

Белый

Кожа

Антрацит

Коричневый

Черный

Красный

Лакированные верхние модули

Бежевый

Белый

Зеленый

Оранжевый

Серый

МОДЕЛЬНЫЙ РЯД

Расширенный ассортимент серии – на сайте UNITEX.ru

ВАРИАНТЫ КОМПОНОВОК

композиция из 2 прямых модулей

246x88x113 **Z2C01**
286x88x113 **Z2C02**
326x88x113 **Z2C03**

композиция из 1 прямого и 2 угловых модулей

285x88x113 **Z2C05**
305x88x113 **Z2C06**
325x88x113 **Z2C07**

композиция из 3 прямых модулей

366x88x113 **Z2C10**
426x88x113 **Z2C11**
486x88x113 **Z2C12**

композиция из 2 прямых и 2 угловых модулей

405x88x113 **Z2C20**
445x88x113 **Z2C21**
485x88x113 **Z2C22**

композиция L-образная

365,5x205,5x113 **Z2C25**
405,5x245,5x113 **Z2C26**

композиция U-образная

445x231x113 **Z2C30**
485x251x113 **Z2C31**

композиция из 3 раздельных прямых модулей

432x88x113 **Z2C35**
492x88x113 **Z2C36**

композиция с низким модулем посередине

426x112,5x113 **Z2C40**
466x112,5x113 **Z2C41**

композиция с низким модулем с краю

426x112,5x113 **Z2C45**
466x112,5x113 **Z2C46**

ПРОФИ

Ресепшн ПРОФИ в сочетании с оперативной мебелью из этой серии создаст гармонию офисного пространства. Практичная и многофункциональная конструкция позволит организовать удобную зону для работы с посетителями.

ПРИМЕРЫ КОМПОНОВОК

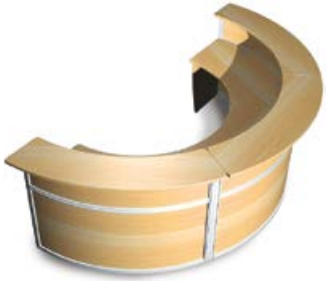

МОДЕЛЬНЫЙ РЯД

МОДУЛИ

изогнутый наружу

60°	
122x143x110	**801**
90°	
111x111x110	**803**

изогнутый внутрь

60°	
180x144x110	**802**
90°	
155x155x110	**804**

прямой

80x79x110	**805**
100x79x110	**806**
120x79x110	**807**
140x79x110	**808**
160x79x110	**809**

МОДУЛИ С ВЫРЕЗОМ

правый

100x79x110	**8062**
120x79x110	**8072**
140x79x110	**8082**
160x79x110	**8092**

левый

100x79x110	**8061**
120x79x110	**8071**
140x79x110	**8081**
160x79x110	**8091**

80x79x110 **8050**

ОПОРЫ БОКОВЫЕ

низкие 2 шт. **779**

высокие 2 шт. **789**

ЦВЕТА

Испанский орех

Солнечный клен

МАТРИЦА

Серия МАТРИЦА позволяет оформить в едином стиле все офисные помещения, от ресепшн до кабинета руководителя. Эффектные плавные линии, стеклянные столешницы формируют интерьер для комфортной работы.

ПРИМЕРЫ КОМПОНОВОК

МОДЕЛЬНЫЙ РЯД

МОДУЛИ ИЗОГНУТЫЕ

изогнутый наружу

60°
122x143x110 **0801**
90°
111x111x110 **0803**

изогнутый внутрь

60°
180x144x110 **0802**
90°
155x155x110 **0804**

изогнутый наружу

60°
122x143x110 **0701**
90°
111x111x110 **0703**

изогнутый внутрь

60°
180x144x110 **0702**
90°
155x155x110 **0704**

МОДУЛИ ПРЯМЫЕ

прямой

80x79x110 **0805**
100x79x110 **0806**
120x79x110 **0807**
140x79x110 **0808**
160x79x110 **0809**

прямой

80x79x110 **0705**
100x79x110 **0706**
120x79x110 **0707**
140x79x110 **0708**
160x79x110 **0709**

МОДУЛИ С ВЫРЕЗОМ

прямой

правый
120x79x110 **08072**
140x79x110 **08082**
левый
120x79x110 **08071**
140x79x110 **08081**

прямой

80x79x110 **08050**

ОПОРЫ БОКОВЫЕ

низкие 2 шт.

779

высокие 2 шт.

789

ЦВЕТА

Испанский орех

Солнечный клен

СТЕКЛО

Матовое

ФОРМУЛА

Стойка ресепшн прекрасно дополняет модельный ряд мебельной серии для персонала.
Металлические экраны подчеркивают изящный вид стойки.

ПРИМЕРЫ КОМПОНОВОК

МОДЕЛЬНЫЙ РЯД

МОДУЛИ

прямой

80x76x110	**481**
100x76x110	**482**
120x76x110	**483**
140x76x110	**485**
160x76x110	**486**

изогнутый внутрь, с экранами

90°	**468+493**
60°	**464+479**

изогнутый наружу, с экранами

90°	**469+487**
60°	**465+478**

МОДУЛИ С ВЫРЕЗОМ

левый

100x76x110	**801**
120x76x110	**803**
140x76x110	**805**
160x76x110	**807**

правый

100x76x110	**802**
120x76x110	**804**
140x76x110	**806**
160x76x110	**808**

80x76x110	**800**

ОПОРЫ

промежуточная

110x76,2x2,2	**476**

боковые, комплект (2 шт.)

110x76,2x2,2	**466**

ЦВЕТА

Венге

Бук

Орех натуральный

Ольха

Серый

ДИН-Р

Ресепшн ДИН-Р – это неотъемлемая часть популярной серии оперативной мебели. Гармоничное сочетание ресепшн с рабочими местами персонала образует эффектное и целостное дизайнерское решение офисного пространства.

МОДЕЛЬНЫЙ РЯД

СТОЛЫ

стол письменный

86x80x75	**104**
120x80x75	**101**
130x80x75	**163**
140x80x75	**102**
160x80x75	**103**
180x80x75	**161**

СЕКТОР УГЛОВОЙ С НАДСТРОЙКОЙ

104x104x113	**150**

ЭЛЕМЕНТЫ ДЛЯ СТОЛОВ

надстройка к письменному столу

86x38x37	**454**
120x38x37	**451**
140x38x37	**452**
160x38x37	**453**

защитная панель к письменному столу

79x72x1,8	**458**
113x72x1,8	**455**
133x72x1,8	**456**
153x72x1,8	**457**

ЦВЕТА

Австрийский орех

РОБИН

ТЕХНИЧЕСКИЕ ХАРАКТЕРИСТИКИ

- **Производство:** ЮНИТЕКС, Россия.
- **Обивка:** натуральная кожа, искуственная кожа, экокожа, ткань.
- **Каркас:** массив хвойных пород дерева, фанера.
- **Опоры:** хромированные.
- **Механизм трансформации:** нет.

наименование	ширина	глубина	высота
кресло	79	72	78
диван-2	140	72	78

ВАРИАНТЫ ОБИВКИ
смотрите **на стр. 204-205**
данного каталога

ПАРЛАМЕНТ

ТЕХНИЧЕСКИЕ ХАРАКТЕРИСТИКИ

- **Производство:** ЮНИТЕКС, Россия.
- **Обивка:** натуральная кожа, искусственная кожа, экокожа, ткань.
- **Каркас:** массив хвойных пород дерева, фанера.
- **Механизм трансформации:** нет.

наименование	ширина	глубина	высота
кресло	95	72	73
диван-2	142	72	73
диван-3	192	72	73

ВАРИАНТЫ ОБИВКИ
смотрите **на стр. 204-205**
данного каталога

ЮНОНА

ТЕХНИЧЕСКИЕ ХАРАКТЕРИСТИКИ

- **Производство:** ЮНИТЕКС, Россия.
- **Обивка:** натуральная кожа, искусственная кожа, экокожа, ткань.
- **Каркас:** массив хвойных пород дерева, фанера.
- **Опоры:** черный пластик, высота — 50 мм.
- **Механизм трансформации:** нет.

наименование	ширина	глубина	высота
угловая секция	76	76	75
прямая секция	61	76	75
столик	61	61	51

ВАРИАНТЫ ОБИВКИ
смотрите **на стр. 204-205**
данного каталога

АЛЕКСАНДРИЯ

ТЕХНИЧЕСКИЕ ХАРАКТЕРИСТИКИ

- **Производство:** ЮНИТЕКС, Россия.
- **Обивка:** натуральная кожа, искусственная кожа, экокожа, ткань.
- **Каркас:** массив хвойных пород дерева, фанера.
- **Опоры:** металлические хромированные.
- **Механизм трансформации:** нет.

наименование	ширина	глубина	высота
секция 1-местная	61	76	93
секция 2-местная	122	76	93
секция угловая внешняя	76	76	93
секция угловая внутренняя	76	76	93

ВАРИАНТЫ ОБИВКИ
смотрите **на стр. 204-205**
данного каталога

ОКТАВА

ТЕХНИЧЕСКИЕ ХАРАКТЕРИСТИКИ

- **Производство:** ЮНИТЕКС, Россия.
- **Обивка:** натуральная кожа, искусственная кожа, экокожа, ткань.
- **Каркас:** массив хвойных пород дерева, фанера.
- **Опоры:** черный пластик, высота — 50 мм.
- **Механизм трансформации:** нет.

наименование	ширина	глубина	высота
прямая секция	77	77	70
угловая секция	77	77	70
пуф	77	77	45
стол	77	77	55

ВАРИАНТЫ ОБИВКИ
смотрите **на стр. 204-205**
данного каталога

MALTA

БЕРЛИН

ТЕХНИЧЕСКИЕ ХАРАКТЕРИСТИКИ

- **Производство:** ЮНИТЕКС, Россия.
- **Обивка:** натуральная кожа, искусственная кожа, экокожа, ткань.
- **Каркас:** калиброванный брус из массива хвойных пород дерева, фанера.
- **Опоры:** металлические крашеные.
- **Механизм трансформации:** нет.

наименование	ширина	глубина	высота
кресло	72	78	88
диван-2	152	78	88
диван-3	182	78	88

ВАРИАНТЫ ОБИВКИ
смотрите **на стр. 204-205**
данного каталога

BOSSO

ТЕХНИЧЕСКИЕ ХАРАКТЕРИСТИКИ

- **Производство:** Россия.
- **Обивка:** искусственная, натуральная кожа, экокожа.
- **Каркас:** массив хвойных пород дерева, фанера.
- **Подлокотники:** массив бука различных цветов.
- **Механизм трансформации:** нет.

наименование	ширина	глубина	высота
кресло	95	85	83
диван-2	147	85	83
диван-3	200	85	83

ВАРИАНТЫ ОБИВКИ*

Нат. кожа Экокожа

*Полный перечень вариантов обивки смотрите на сайте UNITEX.ru

ПАНОРАМА

ТЕХНИЧЕСКИЕ ХАРАКТЕРИСТИКИ

- **Производство:** ЮНИТЕКС, Россия.
- **Обивка:** натуральная кожа, искусственная кожа, экокожа, ткань.
- **Каркас:** массив хвойных пород дерева, фанера.
- **Опоры:** черный пластик, высота – 50 мм.
- **Механизм трансформации:** нет.

наименование	ширина	глубина	высота
кресло	90	90	90
диван-2	150	90	90
диван-3	210	90	90
диван угловой 1-У-2	222	160	90
диван угловой 2-У-2	222	222	90
диван угловой 1-У-3	280	160	90

ВАРИАНТЫ ОБИВКИ

смотрите **на стр. 204-205** данного каталога

ЭДЕЛЬВЕЙС

ТЕХНИЧЕСКИЕ ХАРАКТЕРИСТИКИ

- **Производство:** ЮНИТЕКС, Россия.
- **Обивка:** натуральная кожа, искусственная кожа, экокожа, ткань.
- **Каркас:** массив хвойных пород дерева, фанера.
- **Опоры:** черный пластик, высота — 50 мм.
- **Механизм трансформации:** французская раскладушка под заказ.

наименование	ширина	глубина	высота
кресло	98	95	94
диван-2	155	95	94
диван-3	207	95	94
диван угловой 1-У-2	178	230	94
диван угловой 2-У-2	229	229	94
диван угловой 1-У-3	178	285	94
диван угловой 3-У-3	285	285	94

ВАРИАНТЫ ОБИВКИ
смотрите **на стр. 204-205**
данного каталога

МИЛАРГО

ТЕХНИЧЕСКИЕ ХАРАКТЕРИСТИКИ

- **Производство:** ЮНИТЕКС, Россия.
- **Обивка:** натуральная кожа, искусственная кожа, экокожа, ткань.
- **Каркас:** массив хвойных пород дерева, фанера.
- **Опоры:** трапециевидные буковые, высотой 8 см.
- **Механизм трансформации:** нет.

наименование	ширина	глубина	высота
кресло	101	73	75
диван-2	165	73	75
диван-3	200	73	75

ВАРИАНТЫ ОБИВКИ

смотрите **на стр. 204-205** данного каталога

СИЕСТА

ТЕХНИЧЕСКИЕ ХАРАКТЕРИСТИКИ

- **Производство:** ЮНИТЕКС, Россия.
- **Обивка:** натуральная кожа, экокожа, ткань.
- **Каркас:** массив хвойных пород дерева, фанера.
- **Опоры:** хромированные, высотой 20 см.
- **Механизм трансформации:** нет.

наименование	ширина	глубина	высота
кресло	110	73	75
диван-2	167	73	75

ВАРИАНТЫ ОБИВКИ

смотрите **на стр. 204-205** данного каталога

ВЕРСАЛЬ

ТЕХНИЧЕСКИЕ ХАРАКТЕРИСТИКИ

- **Производство:** ЮНИТЕКС, Россия.
- **Обивка:** натуральная кожа с компаньоном.
- **Каркас:** массив хвойных пород дерева, фанера.
- **Опоры:** деревянные.
- **Механизм трансформации:** нет.

наименование	ширина	глубина	высота
диван	182	93	74
кресло	115	93	74

ВАРИАНТЫ ОБИВКИ

смотрите **на стр. 204-205** данного каталога

CHESTER LUX

ТЕХНИЧЕСКИЕ ХАРАКТЕРИСТИКИ

- **Производство:** Россия.
- **Обивка:** натуральная кожа и экокожа различных цветов.
- **Каркас:** массив хвойных пород дерева, фанера.
- **Опоры:** дерево различных цветов.

наименование	ширина	глубина	высота
кресло	115	93	75
диван-2	177	93	75
диван-3	220	93	75

ВАРИАНТЫ ОБИВКИ*

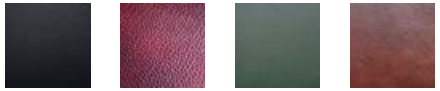

Нат. кожа

*Полный перечень вариантов обивки смотрите на сайте UNITEX.ru

• Сертифицированная продукция ведущих отечественных и зарубежных производителей.

• Возможность изготовления металлических шкафов по индивидуальному заказу.

• Все необходимое для создания целостного образа Вашего интерьера.

• Большой выбор светильников и настольных наборов из различных материалов.

МЕТАЛЛИЧЕСКАЯ МЕБЕЛЬ И ОФИСНЫЕ АКСЕССУАРЫ

272 АРХИВНЫЕ ШКАФЫ

273 БУХГАЛТЕРСКИЕ ШКАФЫ

274 КАРТОТЕЧНЫЕ ШКАФЫ

275 ГАРДЕРОБНЫЕ ШКАФЫ

276 СТЕЛЛАЖИ

277 НАСТОЛЬНЫЕ НАБОРЫ

АРХИВНЫЕ ШКАФЫ

Предназначены для хранения большого объема документов.

- Самые вместительные архивные шкафы в России. Вместимость до 5 рядов по 12 папок «Корона» шириной 75 мм.
- Ригели из нержавеющей стали и пластиковые втулки обеспечивают бесшумный ход дверей и надежное запирание шкафа.
- Максимальная нагрузка на полку 60 кг.
- Ключевой замок ПРАКТИК, магнитные защелки фиксируют дверь в закрытом состоянии при открытом замке.
- Поставляются в разобранном виде.
- Цвет серый полуматовый (RAL 7038).
- Тип покрытия: порошковое.

АМ 0891

СВ-13

СВ-14

АМ 2091

Модель	Внешние размеры, мм			Кол-во полок	Вместимость, папки (75 мм)	Вес, кг
	Высота	Ширина	Глубина			
АМ 0891	832	915	458	1	24	24
АМ 1891	1830	915	458	4	60	47
АМ 2091	1996	915	458	4	60	49
АМ 1845	1830	472	458	4	30	30
АМ 1845/4	1830	472	458	-	24	29
СВ-11	930	850	400	1	22	22
СВ-12	1860	850	400	4	48	39
СВ-13	930	850	500	1	24	24
СВ-14	1860	850	500	4	48	44

БУХГАЛТЕРСКИЕ ШКАФЫ

Металлические бухгалтерские шкафы предназначены для хранения в офисе различной документации и ее гарантированной защиты от несанкционированного доступа.

- Цельносварные, толщина стали 2 мм.
- Специальная усиленная конструкция дверей.
- Высокопрочное порошковое покрытие.
- Сувальдные замки САМ (Россия).
- Цвет «бронза».

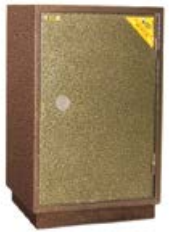

ШБПК

ШБО-1000К

ШБД-3К

ШБД-А

Модель	Внешние размеры, мм			Кол-во отделений	Кол-во полок	Вес, кг
	Высота	Ширина	Глубина			
СП-2А	300	400	300	1	1	10
ШБПК	650	350	400	1	1	30
ШБО-1000К	1025	400	400	1	1	35
ШБО-К	1260	600	450	1	2	75
ШБД-3К	1525	450	350	2	-	70

Модель	Внешние размеры, мм			Кол-во отделений	Кол-во полок	Вес, кг
	Высота	Ширина	Глубина			
ШБО-3К	1525	450	350	1	2	85
ШБЧ-4	1800	500	350	4	4	80
ШБТ-4	1800	500	350	3	3	75
ШБД-4К	1800	500	350	2	2	70
ШБД-А	1860	880	500	2	4	110

КАРТОТЕЧНЫЕ ШКАФЫ

ПРОИЗВОДСТВО РОССИЯ

Картотечные шкафы предназначены для удобного хранения документов.

- Самые надежные в России и Восточной Европе: не менее 50000 открываний при нагрузке 30 кг на ящик (подтверждено промышленными испытаниями).
- Телескопические направляющие обеспечивают свободный и плавный ход ящиков даже при полной загрузке, позволяют выдвигать ящик на всю длину и использовать 100% пространства.
- Антиопрокидывающее устройство, не позволяющее одновременно выдвигать более одного ящика.
- Центральный ключевой замок ПРАКТИК с возможностью смены цилиндра + мастер-ключ (опция).
- Хранение подвесных папок формата А4 или Foolscap.
- Цвет серый полуматовый (RAL 7038).
- Тип покрытия: порошковое.

AFC-03

AFC-04

AFC-05

EXCLUSIVE ЮНИТЕКС

НМ-4

Модель	Формат папок	Внешние размеры, мм			Внутренние размеры	Кол-во ящиков	Вес, кг
		Высота	Ширина	Глубина	ВхШхГ, мм		
AFC-02	Foolscap или А4	713	467	630	267x391x560	2	28
AFC-03	Foolscap или А4	1020	467	630	267x391x560	3	39
AFC-04	Foolscap или А4	1330	467	630	267x391x560	4	50
AFC-05	Foolscap или А4	1634	467	630	267x391x560	5	61
AFC-06	А5 и А6, CD/DVD	1327	553	631	180x476x560	6	62
AFC-07	А5 и А6	1327	515	631	168x433x560	7	71
AFC-09	А6	1327	470	631	128x393x560	9	75
НМ-4 серый/белый	Foolscap или А4	1275	900	460	310x820x390	4	90

ГАРДЕРОБНЫЕ ШКАФЫ

Предназначены для хранения сменной одежды в производственных, спортивных, медицинских и других учреждениях.

- Шкафы комплектуются врезными ключевыми замками повышенной секретности.
- Проходят 100% многоуровневый контроль качества на каждом этапе производства.
- Оснащены перекладинами под «плечики» и крючками для размещения верхней одежды.
- Конструкция шкафов позволяет скреплять их между собой.
- Вентиляционные отверстия обеспечивают циркуляцию воздуха внутри шкафа.
- Усиленная компактная гофроупаковка для безопасной транспортировки.
- Цвет серый полуматовый (RAL 7035).
- Тип покрытия: порошковое.

ШР 22–600 зм

ШР 22–800 зм

ШСМ–11 зм

ШСМ–12 зм

Модель	Внешние размеры, мм			Кол-во отделений	Вес, кг
	Высота	Ширина	Глубина		
ШР 22–600 ЗМ	1850	600	500	2	33
ШР 22–800 ЗМ	1850	800	500	2	42
ШСМ–11 ЗМ	1850	300	500	1	17,6
ШСМ–011 ЗМ доп. секция	1850	300	500	1	12

Модель	Внешние размеры, мм			Кол-во отделений	Вес, кг
	Высота	Ширина	Глубина		
ШСМ–12 ЗМ	1850	300	500	2	22,4
ШСМ–12 ЗМ доп. секция	1850	300	500	2	16,8
ШСМ–14 ЗМ	1850	300	500	4	24
ШСМ–14 ЗМ доп. секция	1850	300	500	4	18,4

СТЕЛЛАЖИ

Предназначены для хранения документов и различных грузов в офисе, на складе, в архиве.

- Равномерно распределенная нагрузка на полку составляет до 450 кг в зависимости от разновидности стеллажей.
- Глубина стеллажей варьируется от 300 до 800 мм, высота от 1000 до 3000 мм, ширина полок составляет 700, 1000, 1200, 1500 мм.
- Дополнительные элементы еще больше расширяют возможности стеллажной системы, держатели для книг и ограничители папок повысят удобство эксплуатации и безопасность при работе.

разделитель

ограничитель

уголок

переход

подпятник

подпятник регулируемый

НАСТОЛЬНЫЕ НАБОРЫ

Необходимый для работы аксессуар подчеркнет индивидуальность Вашего кабинета.

ФОРТУНА

- Офисный набор из обсидиана. Все детали изготовлены и отшлифованы вручную.
- Размер 47x26x15 см.

КОРОЛЕВСКИЙ-2

- Настольный набор из зеленого мрамора. Все детали изготовлены и отшлифованы вручную.
- Размер 74x25x23,5 см.

БАНКИР-Е

- Офисный набор из обсидиана. Все детали изготовлены и отшлифованы вручную.
- Размер 73x25x16 см.

ФАРАОН

- Офисный набор из обсидиана. Все детали изготовлены и отшлифованы вручную.
- Размер 56x32x17 см.
- Рекомендуется к кабинету МИСТЕР.

77122/BK7W-1A

- Набор из черной искусственной кожи с эффектной белой отстрочкой, металл золотого цвета.
- 7 предметов, размер бювара 50x37 см.
- Рекомендуется к кабинету СТРАТЕГ.

GS 77115

- Набор настольный из натурального дерева (красное дерево).
- 8 предметов, размер бювара 50x40 см.

СТОКГОЛЬМ 256921/0259XDX

- Набор из натурального дерева в цвете орех.
- 10 предметов.
- Рекомендуется к кабинету МАСТЕР.

- Набор из натуральной кожи в цветах какао и зеленый.
- Комплектуется поэлементно.

162735/BK6MU

- Набор дерева черного цвета со стальной отделкой.
- 6 предметов, размер бювара 60x44 см.
- Рекомендуется к кабинету БОРН.

· Разнообразие стилей, создающее неповторимую атмосферу гостеприимства и уюта.

· Высококачественные материалы и комплектующие, гарантирующие долговечность.

· Услуги профессиональных дизайнеров интерьеров, изготовление мебели на заказ.

· Комплексное оснащение гостиниц и ресторанов: текстиль, столы и стулья, мягкая мебель, освещение, напольные покрытия.

· Оборудование холлов, конференц-залов, переговорных, ресепшн, обеденных зон.

МЕБЕЛЬ ДЛЯ ГОСТИНИЦ

280 РЕНЕССАНС

292 КРЕДО

302 ВЕНЕЦИЯ NEW

284 ГРАНД

296 РИО-ГРАНДЕ

306 СТУДЕНТ

288 КАМЕЛИЯ

300 РИВЬЕРА

РЕНЕССАНС

Красота и тепло натурального дерева в традиционно престижном классическом стиле – это вариант, проверенный временем.

ДИЗАЙН

Практичность и функциональность элементов, цвет и фактура натурального дерева создают классический интерьер гостиничного номера.

КАЧЕСТВО

Декоративный профиль, ножки мебели, раскладки изголовья кроватей и рамки дверей выполнены из массива бука.

ЭКСКЛЮЗИВНОСТЬ

Возможно изготовление на заказ нестандартных элементов гостиничной мебели и тонировка по желанию заказчика.

МОДЕЛЬНЫЙ РЯД

КРОВАТИ

каркас кровати

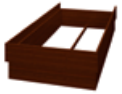

95x203x39 **PE 310**
165x203x39 **PE 330**
185x203x39 **PE 340**

изголовье для кровати

111,2x6,6x101 **PE 410 БТ**
162,2x6,6x101 **PE 411 БТ**
181,2x6,6x101 **PE 430 БТ**
201,2x6,6x101 **PE 440 БТ**

изголовье для кровати (с двумя тумбами)

303,2x6,6x101 **PE 441 БТ**
283,2x6,6x101 **PE 431 БТ**

бокс-кровать

90x200x35
160x200x35
180x200x35

СТОЛЫ

PE 640 стол журнальный

90x55x65

PE 610 стол туалетный

110x55x78

PE 621/622 стол с тумбой для мини-бара левый/правый

134x55x78

PE 630 стол письменный двухтумбовый, с тумбой для мини-бара

179x55x78

ТУМБЫ

PE 510 тумба прикроватная с ящиком

50x44x60

PE 550 тумба для мини-бара

55x55x77

PE 560 тумба для ТВ и мини-бара высокая

71x58x139

PE 580 тумба для мини-бара и ТВ двухдверная

90x55x77

PE 570 тумба двухдверная для аппаратуры и посуды

90x55x77

PE 760 комод для белья

97x56x66

PE 540 тумба для багажа

84x49x73

ШКАФЫ

PE 110 шкаф для одежды двустворчатый с антресолью и штангой для вешалок

105x60x206

PE 111 шкаф для одежды двустворчатый с антресолью, полками и штангой для вешалок

105x60x206

PE 120 шкаф для одежды трехстворчатый с антресолью, полками и штангой для вешалок

154x60x206

ЭЛЕМЕНТЫ И АКСЕССУАРЫ

PE 730 панель настенная под одежду

80x100

PE 720 вешалка настенная

80x25

PE 710 зеркало настенное в рамке

74x89

PE 735 комплектующие: панель поворотная для ТВ

40x40x33

ТЕХНИЧЕСКИЕ ХАРАКТЕРИСТИКИ

- **Производство:** Россия.
- **Материал:** столешницы, топы, каркасы, изголовья кроватей – ДСП, облицованная шпоном; опоры, кромки столешниц, декоративные элементы, карнизы – массив бука; фасады – МДФ, облицованная шпоном, в рамке из массива бука.
- **Покрытие:** шпон анегри.
- **Толщина:** столешницы, топы тумб, каркасы тумб прикроватных – 25 мм; каркасы, изголовья кроватей, топы шкафов – 16 мм; фасады – 6 мм, в рамке из массива бука.

ЦВЕТА

Коньяк

Итальянская вишня

Орех орвието

ГРАНД

Гостиничная коллекция с элементами классического стиля создает гармоничный интерьер в номерах различного уровня.

ДИЗАЙН

Элементы коллекции ГРАНД образуют целостное и изысканное решение интерьера гостиничного номера.

КАЧЕСТВО

Рабочие поверхности столов и тумб покрыты термостойким пластиком и отделаны декоративным профилем из массива бука, что увеличивает срок эксплуатации.

ЭКСКЛЮЗИВНОСТЬ

Изготовление мебели нестандартных размеров и индивидуального дизайна на основе серии ГРАНД.
На заказ возможны другие цветовые варианты.

МОДЕЛЬНЫЙ РЯД

КРОВАТИ

каркас кровати

95x203x39 **240**

каркас двухспальной кровати

165x203x39 **330**
185x203x39 **340**

изголовье кровати с раскладкой

154x90x3 **410**
267x90x3 **420**

изголовье кровати с раскладкой

308x90x3 **430**

бокс-кровать

90x200x35
160x200x35
180x200x35

ТУМБЫ

520 тумба прикроватная

52x52x52

540 тумба под багаж

90x52x71

570 тумба под мини-бар

51x52x77

580 тумба двухдверная под TV

101x52x77

760 комод с тремя ящиками

90x52x82

СТОЛЫ

640 стол журнальный

90x53x52

610 стол рабочий туалетный

90x52x82

620/621 стол письменный с тумбой под мини-бар правый/левый

130x52x82

ШКАФЫ И АКСЕССУАРЫ

120 шкаф двухдверный для одежды и белья

102x60x204

910 шкаф-купе малый

100x60x210

920 шкаф-купе большой

150x60x210

130 шкаф трехдверный для одежды и белья

152x60x204

710 зеркало в рамке

86x71

730 панель настенная под верхнюю одежду

80x100

ТЕХНИЧЕСКИЕ ХАРАКТЕРИСТИКИ

- **Производство:** Россия.
- **Материал:** столешницы, топы каркасы и фасады шкафов, столов, тумб, полки, изголовья кроватей – ЛДСП; декоративная отделка – массив бука, кромка – ПВХ, массив бука.
- **Покрытие:** ламинат, столешницы и топы тумб – пластик.
- **Толщина:** столешницы, топы – 25 мм; каркасы и фасады шкафов, столов, тумб, полки, изголовья кроватей – 16 мм.

ЦВЕТА

Бук бавария

Орех аида табак

Орех аида натуральный

КАМЕЛИЯ

Классическая коллекция с оригинальными деталями
в виде патинированных фасадов и декоративных вставок.

ДИЗАЙН

Традиционная итальянская классика. Декоративные накладки на рабочих поверхностях, топах и карнизах на шкафах идеально гармонируют с оригинальными фасадами.

ЭКСКЛЮЗИВНОСТЬ

Ручки цвета античного золота подчеркивают респектабельность коллекции. Покрытие фасадов патиной с двумя слоями лака обеспечивает идеальную гладкость и благородный блеск.

ПРАКТИЧНОСТЬ

Шкафы и тумбы имеют регулируемые опоры, закрытые цоколем. Благодаря направляющим Quadro выдвижные ящики закрываются плавно и бесшумно.

МОДЕЛЬНЫЙ РЯД

КРОВАТИ

кровать (спальное место 90x200)

110x206,2x90 **ИТ-15 (гост)**

кровать (спальное место 140x200)

158x210x112 **ИТ-27**

кровать (спальное место 160x200)

178x210x112 **ИТ-3**

ШКАФЫ

ИТ-4 (гост)
шкаф двухстворчатый

96,4x64,2x207,6

ИТ-7
шкаф комбинированный 3-секционный

153,9x69,2x226,8

ИТ-8
шкаф комбинированный 4-секционный

212,8x69,2x226,8

СТОЛЫ

ИТ-6
стол туалетный

153x50,9x87,7

ИТ-20 (гост)
стол журнальный

80x56x50

ИТ-9 (гост)
стол письменный с ящиками и дверью

135x62,4x74,9

ИТ-11 (гост)
стол с фригобаром

135x62,4x74,9

ТУМБЫ И КОМОД

ИТ-1
тумба прикроватная

50,8x43,3x67,3

ИТ-2
комод

111,2x54,9x102,6

ИТ-13 (гост)
багажница

96,4x62x57,5

ИТ-10 (гост)
тумба для оргтехники и минибара

73,6x54x97

ИТ-12 (гост)
тумба для оргтехники

73,6x54x97

АКСЕССУАРЫ

ИТ-14 (гост)
вешалка с крючками и зеркалом

90x23,6x141,6

ИТ-5
зеркало

109,8x6,8x104,8

ТЕХНИЧЕСКИЕ ХАРАКТЕРИСТИКИ

- **Производство:** Россия.
- **Материал:** ЛДСП, отделка декоративным профилем из МДФ.
- **Покрытие:** ламинат, лак, патина.
- **Толщина:** 16 мм.
- **Особенности:** для проектных заказов (от 15-ти номеров) предлагается изготовление мебели под размеры заказчика.

ЦВЕТ

Клен старый

Клен танзау

КРЕДО

Коллекция КРЕДО – это оптимальный выбор гостиничной мебели
даже для небольших номеров и нестандартных по размерам помещений.

ФУНКЦИОНАЛЬНОСТЬ

Благодаря компактным размерам гостиничная мебель КРЕДО идеально впишется в узкие и вытянутые комнаты, оставляя достаточно свободного пространства.

ЭРГОНОМИЧНОСТЬ

Стол представляет собой единую многофункциональную конструкцию, в состав которой входят комод, рабочий стол с открытыми полками, тумба под мини-бар и сейф.

ДИЗАЙН

Серия выполнена в стильном цветовом решении. В изголовье кровати включена элегантная кожаная вставка.

МОДЕЛЬНЫЙ РЯД

изголовье кровати

190x2,5x151 **КР 413**
170x2,5x151 **КР 414**
100x2,5x151 **КР 415**
280x2,5x151 **КР 416**
260x2,5x151 **КР 417**

изголовье со вставкой

260x3,2x151 **КР418**
300x3,2x151 **КР419**

бокс-кровать

90x200
160x200
180x200

СТОЛЫ

КР631 стол комбинированный с комодом и тумбой под мини-бар, левый

290x60x100

КР640 стол журнальный

85x59x46

КР610 стол рабочий

110x60x82

КР612 стол туалетный с ящиками

110x60x82

КР601/602 стол с тумбой под мини-бар, правый/левый

130x60x82

ШКАФЫ

КР122/КР123 шкаф-купе комбинированный для одежды и белья, левый/правый

201x68x203,7

КР120 шкаф

90x60x203

КР121 шкаф низкий с открытой секцией, с полками

106x60x82

ТУМБЫ И КОМОД

КР520/524 тумба прикроватная/ тумба приставная к дивану

45x45/70x50

КР523 тумба под мини-бар и сейф

60x60x100

КР760 комод

90x60x100

КР616 тумба много-функциональная

60x60x100

КР 541 тумба для багажа

90x60x72

КР 561/562 тумба под мини-бар правая/левая

70x60x76

ВЕШАЛКИ

КР720 вешалка

130x90x1,6

КР721 вешалка

90x17,5x130

АКСЕССУАРЫ

зеркало в рамке

60x2,4x130 **КР711**
70x2,4x185 **КР713**
75x2,4x80 **КР714**

ТЕХНИЧЕСКИЕ ХАРАКТЕРИСТИКИ

- **Производство:** ЮНИТЕКС, Россия.
- **Материал:** столешницы, топы, каркасы шкафов, столов, тумб, полки, фасады шкафов и ящиков тумб, изголовья кроватей – ЛДСП.
- **Покрытие:** ламинат.
- **Толщина:** столешницы, топы – 32 мм; каркасы шкафов, столов, тумб, полки – 25 мм; фасады шкафов и ящиков тумб – 16 мм; изголовья кроватей со вставкой – 16 мм (по периметру – 32 мм), изголовья кроватей без вставки – 25 мм.
- **Особенности:** возможность изготовления мебели по размерам заказчика.

ЦВЕТ

Зебрано песочный

РИО-ГРАНДЕ

Изысканная коллекция РИО-ГРАНДЕ создаст в номерах отеля атмосферу благородной роскоши и аристократизма.

ДИЗАЙН

Спинка кровати приковывает к себе взгляды уникальным декором: элементы из кожи «арпатек» придают интерьеру дополнительное изящество.

КАЧЕСТВО

Все фасадные стороны изделий облицованы кромкой ПВХ, которая служит дополнительной защитой деталей от повреждений при эксплуатации.

ЭКСКЛЮЗИВНОСТЬ

Стол с мини-баром, дополненный кожаным бюваром, и сервировочный столик привносят элемент повышенного комфорта. Шкаф со складными дверями экономит пространство.

МОДЕЛЬНЫЙ РЯД

КРОВАТЬ

РГ 08 В
кровать
166x211x112

основание кровати
160x200

ТУМБЫ

РГ 09 В
прикроватная тумба
53x38x47

РГ 10 В
тумба под мини-бар
54x56x76

Г 02 В
тумба, 2 двери
89x44x55

РГ 07 В
тумба для багажа
80x44x73

РГ 06 В
банкетка
40x28x40

СТОЛЫ

РГ 05 В
стол с мини-баром
128x56x76

РГ 03 В
туалетный столик
115x44x85

РГ 16 В
стол журнальный
100x60x44

РГ 13 В
стол журнальный
90x60x54

РГ 14 В
стол сервировочный
70x34x82

ШКАФЫ

РГ 12 В
шкаф
101x59x210

РГ 11 В
шкаф, 4 двери
180x58x225

АКСЕССУАРЫ

РГ 01 В
вешалка
89x148

РГ 04 В
зеркало
97x8x65

ТЕХНИЧЕСКИЕ ХАРАКТЕРИСТИКИ

- **Производство:** Россия.
- **Материал:** каркасы, столешницы, топы – ЛДСП; фасады, изголовья кроватей – ЛДСП с декоративными вставками из кожи «арпатек».
- **Покрытие:** ламинат.
- **Толщина:** каркасы шкафов, столов, кроватей, топы – 25 мм; каркасы тумб, фасады – 16 мм.
- **Особенности:** при заказе от 50-ти номеров возможно изготовление по индивидуальным размерам.

ЦВЕТ

Венге

РИВЬЕРА

Простота форм в сочетании с изящной отделкой фасадов.

ДИЗАЙН

Накладные декоративные элементы обрамляют фасады шкафов, тумб, спинки кровати. Обработка поверхностей лаком и патиной создает эффект старины.

КАЧЕСТВО

Мебель изготовлена из качественной ламинированной ДСП производства концерна EGGER (Австрия).

РАЗНООБРАЗИЕ

Широкий модельный ряд дает возможность создавать интерьеры для гостиничных номеров различной планировки.

МОДЕЛЬНЫЙ РЯД

КРОВАТИ

изголовье для кровати

95x3x100 **АГ-80**
175x3x100 **АГ-81**

кроватное основание (без матраса)

80x200x31 **BOX**
160x200x31 **BOX**

СТОЛЫ

АГ-45 стол письменный однотумбовый

128x56x77

АГ-48 стол с тумбой под холодильник

128x57x77

АГ-41 стол журнальный

80x56x50

ТУМБЫ И КОМОД

АГ-34 тумба прикроватная

45x43x57

АГ-31 тумба для ТВ и холодильника

90x50x75

АГ-79 панель настенная для тумбы прикроватной

60x3x100

АГ-32 тумба для ТВ

90x50x75

АГ-40 тумба для багажа

90x53x57

АГ-75 панель настенная тумбы для багажа

90x2x22

АГ-30 комод

90x53x73

ШКАФЫ

АГ-1К+АГ-3Ф шкаф одностворчатый с глухой дверью

45x65x223

АГ-1К+АГ-4Ф шкаф одностворчатый с зеркальной дверью

45x65x223

АГ-3К+2АГ-3Ф шкаф 2-створчатый с глухими дверями

90x65x223

АГ-3К+2АГ-4Ф шкаф 2-створчатый со стеклянными дверями

90x65x223

ЭЛЕМЕНТЫ ДЛЯ ШКАФОВ

АГ-60 комплект полок для шкафа одностворчатого

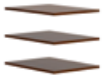

42x57x1,6

АГ-1Д комплект боковых карнизов для шкафа

128x57x77

АКСЕССУАРЫ

АГ-70 зеркало

90x2x49

АГ-77 панель настенная с зеркалом

90x25x159

АГ-78 панель настенная с крючками

90x3x159

ТЕХНИЧЕСКИЕ ХАРАКТЕРИСТИКИ

- **Производство:** Россия.
- **Материал:** ЛДСП, декоративная отделка профилем из МДФ.
- **Покрытие:** ламинат, лак, патина.
- **Толщина:** 16 мм, фасады псевдорамочные: филенки из ЛДСП 16 мм с наклеенным декоративным профилем из МДФ.
- **Особенности:** кровать с ортопедическим основанием. При заказе от 15-ти изделий возможно изготовление мебели по размерам Клиента.

ЦВЕТА

Клен старый

Клен танзау

ВЕНЕЦИЯ NEW

Разнообразная цветовая гамма подчеркивает минимализм коллекции
и позволяет создавать номера с различным настроением.

ФУНКЦИОНАЛЬНОСТЬ

Широкий модельный ряд позволяет создавать максимально функциональные и не похожие друг на друга интерьеры гостиничных номеров.

КАЧЕСТВО

Качественные материалы и простота дизайна – основное преимущество этой коллекции.

ЭКСКЛЮЗИВНОСТЬ

Большой выбор цветов. Возможно изготовление мебели нестандартных размеров на заказ.

ТЕХНИЧЕСКИЕ ХАРАКТЕРИСТИКИ

- **Производство:** ЮНИТЕКС, Россия.
- **Материал:** столешницы, топы, изголовья и каркасы кроватей, каркасы шкафов, столов, тумб, полки, фасады шкафов и ящиков тумб – ЛДСП.
- **Покрытие:** ламинат.
- **Толщина:** столешницы, топы, изголовья и каркасы кроватей – 22 мм; каркасы шкафов, столов, тумб, полки, фасады шкафов и ящиков тумб – 16 мм.
- **Особенности:** возможно изготовление мебели по размерам заказчика.

МОДЕЛЬНЫЙ РЯД

КРОВАТИ

кровать на металлокаркасе

94x203 **BEK 243**
184x203 **BEK 343**

каркас кровати

95x203x39 **BE 240**
185x203x39 **BE 340**
165x203x39 **BE 422**

изголовье

94x96x2,2 **BE 414**
95x96x2,2 **BE 416**
с навеской на стену
94x96x2,2 **BE 415**
137x96x2,2 **BE 413**
117x96x2,2 **BE 420**
170x96x2,2 **BE 421**

ТУМБЫ

BE 522 тумба прикроватная

40x40x50

BE 523 тумба прикроватная

40x40x50

BE 526 тумба прикроватная

40x40x50

BE 761 комод

90x50x75

BE 551 тумба для аппаратуры

90x50x75

BE 542 тумба для багажа с дверями

90x50x73

BE 541 тумба для багажа

90x50x73

BE 561 тумба под мини-бар и ТВ

60x67x75

СТОЛЫ

BE 612/611 стол рабочий (туалетный) с ящиками/ без ящиков

90x50x75

BE 601/602 стол с тумбой под мини-бар, левый/правый

120x67x75

BE 624/626 стол с тумбой под мини-бар и TV с ящиком левый/правый

137x67x75

BE 641 стол журнальный

90x50x52

BE 642 стол журнальный

85x59x46

BE 651 стол журнальный

d80x74

ШКАФ И АКСЕССУАРЫ

BE 121 шкаф для одежды и белья

90x57x208

BE 711 зеркало в рамке

53x1,6x86

BE 721 вешалка

47x3,2x120

BE 722 вешалка с зеркалом полкой

90x17,5x120

ЦВЕТА

Венге темный

Орех натуральный

Миланский орех

Бук

Венге темный / белый премиум

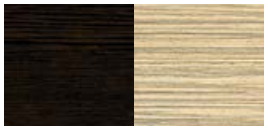

Венге темный / зебрано песочный

Ольха

СТУДЕНТ

EXCLUSIVE ЮНИТЕКС

Практичная недорогая мебель для создания комфортных интерьеров без излишеств.

ФУНКЦИОНАЛЬНОСТЬ

Серия мебели для общежитий СТУДЕНТ имеет широкий модельный ряд и позволяет даже при небольшом бюджете функционально оборудовать комнаты любых форм и размеров.

ЭКСКЛЮЗИВНОСТЬ

В качестве опции – изготовление мебели на заказ, при большом объеме возможен выбор цвета ламината.

ПРАКТИЧНОСТЬ

Надежная мебель хорошего качества по доступным ценам.

МОДЕЛЬНЫЙ РЯД

КРОВАТИ

C 03/C 04	C 01	C 02
кровать	кровать на металлокаркасе	кровать
70/80x190	90x200x41	70x190

ТУМБЫ

C 05	C 06	C 07	C 08
тумба прикроватная с дверью	тумба прикроватная с дверью и ящиком	тумба прикроватная с дверью и нишей	тумба под ТВ
45x32x55	45x32x55	45x32x55	60x45x66

СТОЛЫ

C 11	C 12	C 13	C 14
стол однотумбовый с дверью	стол однотумбовый с ящиками	стол двухтумбовый с дверью	стол двухтумбовый с ящиками
120x60x75	120x60x75	140x60x75	140x60x75

АКСЕССУАРЫ

C 22/23	C 24
полка длинная/короткая	зеркало
100/70x30x40	50x3x100

ШКАФЫ

C 15	C 16	C 17	C 18	C 20	C 19	C 21
шкаф для одежды одностворчатый	шкаф комбинированный двустворчатый узкий	шкаф для одежды двустворчатый	шкаф комбинированный двустворчатый	шкаф для одежды трехстворчатый	шкаф комбинированный двуствочатый, с антресолью	шкаф для одежды трехстворчатый, с антресолью
40x52x180	75x37x180	86x52x180	86x52x180	129x52x180	86x52x230	129x52x230

ТЕХНИЧЕСКИЕ ХАРАКТЕРИСТИКИ

- **Производство:** Россия.
- **Материал:** каркасы, топы, фасады – ЛДСП.
- **Покрытие:** ламинат.
- **Толщина:** каркасы, топы, фасады – 16 мм.

ЦВЕТ

Яблоня локарно

АЛФАВИТНЫЙ УКАЗАТЕЛЬ

2017г.
издание первое

AERO	стулья для посетителей	199
AERO	кресла для персонала	188
AERO LUX	кресла для руководителей	175
ALEMAN	президентские комплекты	120
ALTHEA	кресла для руководителей	183
AR.TU	мебель для руководителей	98
ARCADIA	президентские комплекты	116
ART@MOBLE	президентские комплекты	114
BOSSO	мягкая мебель	265
BRIX	мебель для руководителей	82
CHESTER LUX	мягкая мебель	269
COSMO	мебель для руководителей	6
DAHLIA	кресла для руководителей	183
EKO	мебель для руководителей	86
GALAXY	кресла для персонала	190
GAMMA	кресла для персонала	191
GRAND	кресла для руководителей	184
ISIXTY	мебель для руководителей	110
LIKE	кресла для персонала	192
LIKE+	кресла для персонала	193
MALTA	мягкая мебель	264
MARK	мебель для руководителей	10
MELODY	стулья для посетителей	201
MOST	мебель для руководителей	66
MOTEO	кресла для руководителей	185
OGI	мебель для персонала	136
ONDA	мебель для приемных и холлов	248
ORION	мебель для руководителей	94
PROFIQUADRO	мебель для персонала	124
PROFIQUADRO	мебель для приемных и холлов	244
REVENTON	мебель для руководителей	14
SAMBA SOFT	стулья для посетителей	202
SMILE	стулья для посетителей	200
SUPREMA	президентские комплекты	118
SYLWIA ARM	стулья для посетителей	202
T45	мебель для руководителей	62
THE ELEMENT	мебель для руководителей	102
TIPO	кресла для персонала	188
UP!	мебель для персонала	132
V2	мебель для руководителей	54
VALDE	мебель для приемных и холлов	238
VANITY	мебель для руководителей	106
VENUS	мебель для руководителей	90
VISTA	мебель для персонала	140
VITO	мебель для руководителей	18
X10	мебель для руководителей	74
X7	мебель для руководителей	70
X9	мебель для руководителей	78
Z2	мебель для приемных и холлов	250
ZIG-ZAG	мебель для приемных и холлов	242
АЛЕКСАНДРИЯ	мягкая мебель	263
АМИГО ПЛЮС	кресла для персонала	195
АПОЛЛО	кресла для руководителей	174
АРХИВНЫЕ ШКАФЫ	металлическая мебель	272
АСПЕКТ	кресла для персонала	190
АТЛАНТ W	кресла для руководителей	178
АТЛАНТ X	кресла для руководителей	178
АТЛАНТ ЭКО	кресла для руководителей	179
БЕРЛИН	мягкая мебель	264
БОРН	мебель для руководителей	38
БУХГАЛТЕРСКИЕ ШКАФЫ	металлическая мебель	273
БЮДЖЕТ	кресла для руководителей	176
ВЕКТОР	мобильные перегородки	222
ВЕНЕЦИЯ NEW	мебель для гостиниц	302
ВЕРОНА	кресла для руководителей	180
ВЕРСАЛЬ	мягкая мебель	268
ГАМИЛЬТОН	мебель для руководителей	50
ГАРДЕРОБНЫЕ ШКАФЫ	металлическая мебель	275
ГРАНД	мебель для гостиниц	284
ДЖУНО	стулья для посетителей	198
ДЖУНО КОМФОРТ	стулья для посетителей	198
ДЖУНО ЛЮКС	стулья для посетителей	198
ДИН-Р	мебель для персонала	156
ДИН-Р	мебель для приемных и холлов	260
ДИРЕКТ LB	кресла для персонала	196
ДИРЕКТ H	кресла для руководителей	176
ДОМИНО	стулья для посетителей	199
ДУГЛАС	мебель для руководителей	42
ИЗО	стулья для посетителей	203
ИМПЕРИЯ	кресла для руководителей	180
КАМЕЛИЯ	мебель для гостиниц	288
КАРПАЧЧО	кресла для руководителей	187
КАРТОТЕЧНЫЕ ШКАФЫ	металлическая мебель	274
КВАДРО	кресла для персонала	196
КОМПАКТ	мебель для руководителей	58
КОМФОРТ	мебель для персонала	166
КРЕДО	мебель для гостиниц	292
МАРС	кресла для персонала	197
МАСТЕР	мебель для руководителей	34
МАТРИЦА	мебель для персонала	150
МАТРИЦА	мобильные перегородки	228
МАТРИЦА	мебель для приемных и холлов	256
МИЛАРГО	мягкая мебель	267
МИСТЕР	мебель для руководителей	46
H-436	кресла для руководителей	179
НАСТОЛЬНЫЕ НАБОРЫ	офисные аксессуары	277
НОТА	кресла для персонала	197
ОКТАВА	мягкая мебель	264
ОЛИМП	кресла для руководителей	181
ОЛИМПИЯ	кресла для руководителей	181
ПАНОРАМА	мягкая мебель	265
ПАРЛАМЕНТ	мягкая мебель	262
ПАТРИОТ	мебель для руководителей	30
ПРЕМЬЕР	мебель для руководителей	22
ПРЕСТИЖ	мебель для руководителей	26
ПРОФИ	мебель для персонала	144
ПРОФИ	мебель для приемных и холлов	254
РЕНЕССАНС	мебель для гостиниц	280
РИВЬЕРА	мебель для гостиниц	300
РИО-ГРАНДЕ	мебель для гостиниц	296
РИЧМОНД	кресла для руководителей	186
РИЧМОНД	стулья для посетителей	201
РОБИН	мягкая мебель	262
САПФИР	стационарные перегородки	210
СИЕСТА	мягкая мебель	267
СИТИ	кресла для руководителей	177
СТАРТ	мебель для персонала	170
СТЕЛЛАЖИ	металлическая мебель	276
СТУДЕНТ	мебель для гостиниц	306
ТАБЛИЦА ОБИВОК БРИГ		204
ТЕОРЕМА	мобильные перегородки	234
ТОП	кресла для персонала	194
ТОП X	кресла для персонала	194
ТОРИНО	кресла для руководителей	182
ТРЕНД	стулья для посетителей	200
ФОРМУЛА	мебель для персонала	160
ФОРМУЛА	мебель для приемных и холлов	258
ФЬЮЖН	кресла для персонала	189
ХЬЮМ	стулья для посетителей	203
ЦАРЬ	кресла для руководителей	187
ЧАРЛИ	кресла для персонала	195
ЭДЕЛЬВЕЙС	мягкая мебель	266
ЭКРАНЫ	офисные перегородки	235
ЭЛЬЗА Т	кресла для персонала	191
ЭТАЛОН	стационарные перегородки	216
ЮНОНА	мягкая мебель	263
ЭДЕЛЬВЕЙС	мягкая мебель	290
ЭКРАНЫ	офисные перегородки	259
ЭЛЬЗА Т	кресла для персонала	216
ЭТАЛОН	стационарные перегородки	240
ЮНОНА	мягкая мебель	287

САЛОНЫ ЮНИТЕКС В МОСКВЕ

м. АВИАМОТОРНАЯ
ш. Энтузиастов, 17
(495) 785-47-10

м. АКАДЕМИЧЕСКАЯ
пр-т 60-летия Октября, 8
(495) 788-50-60

м. ВДНХ
ул. Енисейская, 1
(495) 780-63-20

м. НАГАТИНСКАЯ
Варшавское ш., 45
(495) 788-50-70

м. СМОЛЕНСКАЯ
Смоленский б-р, 17
(495) 755-78-73

САЛОНЫ ЮНИТЕКС В РЕГИОНАХ РОССИИ И СНГ

г. ВОЛГОГРАД
ул. Череповецкая, 1г
(8442) 600-993

г. ВОРОНЕЖ
ул. Свободы, 73
(473) 2-606-708

г. ГРОЗНЫЙ
ул. Маяковского, 134
(928) 019-23-83

г. ЕКАТЕРИНБУРГ
ул. Московская, 66
(343) 216-10-70

г. ИВАНОВО
ул. Шевченко, 19 МЦ «Сокол»
(4932) 38-76-06

г. КРАСНОДАР
ул. Бабушкина, 248
(861) 255-64-77

г. КУРСК
ул. Можаевская, 2а
(4712) 70-06-06

г. ЛИПЕЦК
ул. Кузнечная, 12
(4742) 37-01-04

г. ОМСК
ул. Октябрьская, 127
(3812) 660-980

г. ОРЕЛ
Почтовый пер., 10
ТК «Альфа-мебель»
(4862) 40-20-02

г. САМАРА
ул. Солнечная, 53
(846) 34-114-34

г. САНКТ-ПЕТЕРБУРГ
ул. Софийская, 14
(812) 313-28-20

г. ТВЕРЬ
ул. Трехсвятская, 6, к. 1
(4822) 575-494

г. ХАНТЫ-МАНСИЙСК
ул. Северная, 5
(3467) 329-879

Беларусь, г. МИНСК
бульвар Шевченко, 26
(017) 233-13-49

Подробная информация о представительствах ЮНИТЕКС в регионах на сайте UNITEX.ru

ОПТОВО-РЕГИОНАЛЬНЫЙ ОТДЕЛ

м. АВИАМОТОРНАЯ

ш. Энтузиастов, 17
(495) 785-47-15, region@unitex.ru